19PROC004549136 2019-03-02
INFORMATICS DEVELOPMENT AGENCY
Digital signed by INFORMATICS DEVELOPMENT AGENCY
Date: 2019.03.02 20:36:21 EET
Reason:
Location: Athens

ΤΕΥΧΟΣ ΔΙΑΚΗΡΥΞΗΣ

ΕΙΔΟΣ ΔΙΑΓΩΝΙΣΜΟΥ
Συνοπτικός Διαγωνισμός

ΑΝΤΙΚΕΙΜΕΝΟ ΔΙΑΓΩΝΙΣΜΟΥ
«ΤΟΠΟΘΕΤΗΣΗ ΣΚΕΠΩΝ ΜΕ ΦΥΛΛΑ ΛΑΜΑΡΙΝΑΣ ΣΕ 80 ΟΙΚΙΣΚΟΥΣ ΔΙΑΜΟΝΗΣ ΤΟΥ ΚΥΤ ΧΙΟΥ»

Αναθέτουσα Αρχή	96 ΤΜΧΕΘ
Προϋπολογισμός Δαπάνης	44.800,00€
Κριτήριο Ανάθεσης	Η πλέον συμφέρουσα από οικονομική άποψη προσφορά η οποία προσδιορίζεται μόνο βάσει της χαμηλότερης τιμής.
Ημερομηνία & ώρα λήξης υποβολής προσφορών	**Πέμπτη 14 Μαρ 2019 και ώρα 09:00**
Ημερομηνία & ώρα διενέργειας	**Πέμπτη 14 Μαρ 2019 και ώρα 10:00**
Πηγή Χρηματοδότησης	Πρόγραμμα Δημοσίων Επενδύσεων (ΠΔΕ)
Τόπος Διενέργειας	Αίθουσα Συγκεντρώσεων 96 ΤΜΧΕΘ/Στρδο «Γιακουμή», Αρμόλια Χίου

Το παρόν έργο συγχρηματοδοτείται από
το Ταμείο Ασύλου, Μετανάστευσης & Ένταξης της Ευρωπαϊκής Ένωσης
Ισότητα, Αλληλεγγύη, Προστασία
Με τη συγχρηματοδότηση της Ελλάδας και της Ευρωπαϊκής Ένωσης

ΠΡΟΣ : Πίνακας Αποδεκτών

ΚΟΙΝ :

96 ΤΑΓΜΑ ΜΗΧΑΝΙΚΟΥ ΕΘΝΟΦΥΛΑΚΗΣ
4ο ΓΡΑΦΕΙΟ
Τηλ. (εσωτ) 2154
Φ.814/22/910
Σ.192
Αρμόλια, 01 Μαρ 19

ΘΕΜΑ : Συμβάσεις – Διαγωνισμοί

ΣΧΕΤ. : α. Ν.Δ. 721/70 (ΦΕΚ Α΄ 251) «Περί Οικονομικής Μερίμνης και Λογιστικού των ΕΔ».

β. Ν.2292/95 (ΦΕΚ Α΄ 35) «Οργάνωση και Λειτουργία Υπουργείου Εθνικής Άμυνας, διοίκηση και έλεγχος των Ενόπλων Δυνάμεων και άλλες διατάξεις».

γ. Ν.3861/10 (ΦΕΚ Α΄ 112) «Ενίσχυση της διαφάνειας με την υποχρεωτική ανάρτηση νόμων και πράξεων των κυβερνητικών, διοικητικών και αυτοδιοικητικών οργάνων στο διαδίκτυο "Πρόγραμμα ΔΙΑΥΓΕΙΑ" και άλλες διατάξεις».

δ. Ν.4270/14 (ΦΕΚ Α΄ 143) «Αρχές δημοσιονομικής διαχείρισης και εποπτείας (ενσωμάτωση της Οδηγίας 2011/85/ΕΕ) - δημόσιο λογιστικό και άλλες διατάξεις».

ε. Ν.4412/16 (ΦΕΚ Α΄ 147) «Δημόσιες Συμβάσεις Έργων, Προμηθειών και Υπηρεσιών».

στ. Φ.800/133/134893/19 Νοε 07 απόφαση κ. ΥΦΕΘΑ (ΦΕΚ Β΄ 2300) «Περί Μεταβίβασης Οικονομικής Εξουσίας σε Κεντρικά και Περιφερειακά όργανα της Διοίκησης των Ενόπλων Δυνάμεων και σε Προϊσταμένους των Υπηρεσιών που εξαρτώνται από αυτές»

1. Έχοντας υπόψη:

α. Τις διατάξεις των (α) έως και (στ) σχετικών

β. την υπ' αριθμ. Φ.814.1/210/817479/Σ.3721/12 Οκτ 18/ΓΕΣ/Γ2(ΔΥΠΠΕ)/1α απόφαση ανάληψη υποχρέωσης με ΑΔΑ: ΩΕΣΨ6-ΖΙΕ.

γ. Την υπ' αριθμ Φ.814/166/51130/Σ.5084/23 Νοε 18/96 ΑΔΤΕ/4^{ο} ΕΓ/ Τμήμα Πιστ-Δαπ

Το παρόν έργο συγχρηματοδοτείται από
το Ταμείο Ασύλου, Μετανάστευσης & Ένταξης της Ευρωπαϊκής Ένωσης
Ισότητα, Αλληλεγγύη, Προστασία
Με τη συγχρηματοδότηση της Ελλάδας και της Ευρωπαϊκής Ένωσης

δ. Τον υπ' αριθμ 10/2018 Συνοπτικό Μειοδοτικό Διαγωνισμό με ΑΔΑ:7ΥΖΛ6-ΤΓ0 και ΑΔΑΜ:18PROC004062625.

ε. Το υπ' αριθμ Φ.814/41/4490/Σ.914/10 Δεκ 18/96 ΤΜΧΕΘ/4^{ο}Γρ Πρακτικό Επιτροπής Διενέργειας Διαγωνισμού.

στ. Την υπ' αριθμ Φ.800/295/52391/Σ.5520/20 Δεκ 18/96 ΑΔΤΕ/4^{ο} ΕΓ/ Τμήμα Πιστ-Δαπ έγκριση τροποποίησης της τεχνικής περιγραφής του έργου.

ζ. Τον υπ' αριθμ 01/2019 Συνοπτικό Μειοδοτικό Διαγωνισμό με ΑΔΑ:ΨΩΖΧ6-Θ20 και ΑΔΑΜ:18REQ004278012.

η. Το υπ' αριθμ Φ.814/10/688/Σ.139/15 Φεβ 19/96 ΤΜΧΕΘ/4^{ο}Γρ Πρακτικό Επιτροπής Διενέργειας Διαγωνισμού.

θ. Την υπ' αριθμ Φ.800/48/37359/Σ.787/22 Φεβ 19/96 ΑΔΤΕ/4^{ο} ΕΓ παράταση υποβολής της δαπάνης και έγκριση τροποποίησης της τεχνικής περιγραφής του έργου.

ε π α ν α δ ι α κ η ρ ύ σ σ ο υ μ ε

Συνοπτικό Μειοδοτικό Διαγωνισμό υπ' αριθμ 04/2019 με κριτήριο κατακύρωσης την πλέον συμφέρουσα από οικονομική άποψη προσφορά η οποία προσδιορίζεται μόνο βάσει της χαμηλότερης τιμής, για την ανάδειξη αναδόχου για την εκτέλεση του έργου «Τοποθέτηση σκεπών με φύλλα λαμαρίνας σε 80 οικίσκους διαμονής του ΚΥΤ Χίου» (CPV: 45259000-7), που αναλυτικά περιγράφεται στην συνημμένη Τεχνική Περιγραφή της παρούσας, εκτιμώμενης αξίας σαράντα τεσσάρων χιλιάδων οκτακοσίων ευρώ (44.800,00€), συμπεριλαμβανομένου ΦΠΑ και νόμιμων κρατήσεων υπέρ τρίτων.

2. Ημερομηνία πέρατος κατάθεσης προσφορών-διενέργειας διαγωνισμού η 14^{η} Μαρτίου 2019, ημέρα Πέμπτη και ώρα 09:00. Προσφορές που θα κατατεθούν μετά την προαναφερόμενη ημερομηνία και ώρα, δεν θα γίνονται δεκτές και θα επιστρέφονται στους δικαιούχους. Η αποσφράγιση των προσφορών θα γίνει την ίδια ημέρα στις 10:00.

3. Τόπος υποβολής προσφορών: 96 ΤΜΧΕΘ, Αίθουσα Συγκεντρώσεων 96 ΤΜΧΕΘ/ Στρδο «Ανθστή (ΠΖ) Γιακουμή Π.», 22710-72680 εσωτ. 2154, Τ.Κ. 82100, Αρμόλια Χίου.

Το παρόν έργο συγχρηματοδοτείται από
το Ταμείο Ασύλου, Μετανάστευσης & Ένταξης της Ευρωπαϊκής Ένωσης
Ισότητα, Αλληλεγγύη, Προστασία
Με τη συγχρηματοδότηση της Ελλάδας και της Ευρωπαϊκής Ένωσης

4. Κατά τα λοιπά ο διαγωνισμός θα γίνει σύμφωνα με τα Άρθρα της παρούσας διακήρυξης.

5. Τα ΥΠΕΘΑ/ΓΔΟΣΥ/ΔΙΔΕΑΠ και ΓΕΣ/ΔΕΝΔΗΣ στα οποία κοινοποιείται το παρόν παρακαλούνται για τη δημοσίευση της υπόψη διακήρυξης το συντομότερο δυνατόν στις ιστοσελίδες τους, ώστε να επιτευχθεί ο επιδιωκόμενος ανταγωνισμός.

6. Το τμήμα Εμπορίου της Διεύθυνσης Ανάπτυξης της Περιφερειακής Ενότητας Χίου, Ο Δήμος Χίου και το Επιμελητήριο Χίου στα οποία κοινοποιείται το παρόν παρακαλούνται για την ανάρτηση της υπόψη διακήρυξης το συντομότερο δυνατόν στους πίνακες ανακοινώσεων τους και στις ιστοσελίδες τους, ώστε να επιτευχθεί ο επιδιωκόμενος ανταγωνισμός.

Ανχης (ΜΧ) Θάνος Ιωάννης
Δ ι ο ι κ η τ ή ς

Ακριβές Αντίγραφο

Ανθλγός (ΜΧ) Παπαντωνίου
Αξκός 4ου Γρ

Συνημμένα

1. Διακήρυξη Συνοπτικού Διαγωνισμού
2. Τυποποιημένο Έντυπο Υπεύθυνης Δήλωσης
3. Έντυπο Οικονομικής Προσφοράς
4. Προϋπολογισμός Έργου
5. Τιμολόγιο
6. Ειδική Συγγραφή Υποχρεώσεων (ΕΣΥ)
7. Τεχνική Περιγραφή

ΠΙΝΑΚΑΣ ΑΠΟΔΕΚΤΩΝ
Αποδέκτες για Ενέργεια
Μέλη Επιτροπής Διενέργειας Διαγωνισμού
Αποδέκτες για Πληροφορία
ΥΠΕΘΑ/ΓΔΟΣΥ/ΔΙΔΕΑΠ
ΓΕΣ/ΔΕΝΔΗΣ-Γ2
ΑΣΔΕΝ/ΔΜΧ
96 ΑΔΤΕ/4ο ΕΓ-ΔΟΙ
96 ΤΜΧΕΘ

Περιφερειακή Ενότητα Χίου - Διεύθυνση Ανάπτυξης / Τμήμα Εμπορίου
Ναυάρχου Κουντουριώτου 16, ΤΚ 82100
Τηλ. 2271352310, φαξ 2271352322
e-mail: demp@2529.syzefxis.gov.gr

Το παρόν έργο συγχρηματοδοτείται από
το Ταμείο Ασύλου, Μετανάστευσης & Ένταξης της Ευρωπαϊκής Ένωσης
Ισότητα, Αλληλεγγύη, Προστασία
Με τη συγχρηματοδότηση της Ελλάδας και της Ευρωπαϊκής Ένωσης

Δήμος Χίου
Τηλ. 2271350825, φαξ 2271350859
e-mail: epikoinonia@chios.gov.gr

Επιμελητήριο Χίου
Φιλίππου Αργέντη 8, ΤΚ 82100
Τηλ. 22710-44330, φαξ 22710-44332
e-mail: epimelit@otenet.gr

Το παρόν έργο συγχρηματοδοτείται από
το Ταμείο Ασύλου, Μετανάστευσης & Ένταξης της Ευρωπαϊκής Ένωσης
Ισότητα, Αλληλεγγύη, Προστασία
Με τη συγχρηματοδότηση της Ελλάδας και της Ευρωπαϊκής Ένωσης

ΕΛΛΗΝΙΚΗ ΔΗΜΟΚΡΑΤΙΑ

[1] **ΥΠΟΥΡΓΕΙΟ ΕΘΝΙΚΗΣ ΑΜΥΝΑΣ**
ΓΕΝΙΚΟ ΕΠΙΤΕΛΕΙΟ ΣΤΡΑΤΟΥ
96 ΤΜΧΕΘ

ΔΡΑΣΗ: **ΑΝΑΒΑΘΜΙΣΗ ΚΕΝΤΡΩΝ ΥΠΟΔΟΧΗΣ ΚΑΙ ΤΑΥΤΟΠΟΙΗΣΗΣ ΣΤΑ ΝΗΣΙΑ ΑΝΑΤΟΛΙΚΟΥ ΑΙΓΑΙΟΥ**

ΧΡΗΜΑΤΟΔΟΤΗΣΗ:[2] **ΕΘΝΙΚΟ ΠΡΟΓΡΑΜΜΑ «ΤΑΜΕΙΟΥ ΑΣΥΛΟΥ ΜΕΤΑΝΑΣΤΕΥΣΗΣ & ΕΝΤΑΞΗΣ 2014-2020» (ΣΥΓΧΡΗΜΑΤΟΔΟΤΟΥΜΕΝΟ ΑΠΟ Ε.Ε ΕΡΓΟ)**

ΔΙΑΚΗΡΥΞΗ ΣΥΝΟΠΤΙΚΟΥ ΔΙΑΓΩΝΙΣΜΟΥ
ΓΙΑ ΤΗΝ ΕΠΙΛΟΓΗ ΑΝΑΔΟΧΟΥ ΚΑΤΑΣΚΕΥΗΣ ΕΡΓΟΥ

[3] **Το ΓΕΣ/96 ΤΜΧΕΘ**

διακηρύσσει

συνοπτικό διαγωνισμό με ανοικτή διαδικασία επιλογή αναδόχου για την κατασκευή του έργου:

«ΤΟΠΟΘΕΤΗΣΗ ΣΚΕΠΩΝ ΜΕ ΦΥΛΛΑ ΛΑΜΑΡΙΝΑΣ ΣΕ 80 ΟΙΚΙΣΚΟΥΣ ΔΙΑΜΟΝΗΣ ΤΟΥ ΚΥΤ ΧΙΟΥ»

Εκτιμώμενης αξίας **44.800,00-Ευρώ**

(συμπεριλαμβανομένου Φ.Π.Α.),

που θα διεξαχθεί σύμφωνα με α) τις διατάξεις του ν. 4412/2016 (Α' 147) και β) τους όρους της παρούσας και

καλεί

τους ενδιαφερόμενους οικονομικούς φορείς να υποβάλουν προσφορά για την ανάδειξη αναδόχου κατασκευής του ως άνω έργου.

Το παρόν έργο συγχρηματοδοτείται από
το Ταμείο Ασύλου, Μετανάστευσης & Ένταξης της Ευρωπαϊκής Ένωσης
Ισότητα, Αλληλεγγύη, Προστασία
Με τη συγχρηματοδότηση της Ελλάδας και της Ευρωπαϊκής Ένωσης

1 Συμπληρώνονται τα στοιχεία της αναθέτουσας αρχής.
2 Αναγράφεται ο κωδικός ταυτοποίησης της διατιθέμενης πίστωσης (π.χ. κωδικός ενάριθμου έργου στο ΠΔΕ ή κωδικός πίστωσης του τακτικού προϋπολογισμού του φορέα υλοποίησης). Σε περίπτωση συγχρηματοδοτούμενων έργων από πόρους της Ευρωπαϊκής Ένωσης, αναγράφεται και ο τίτλος του Επιχειρησιακού Προγράμματος του ΕΣΠΑ ή άλλου συγχρηματοδοτούμενου από πόρους ΕΕ προγράμματος στο πλαίσιο του οποίου είναι ενταγμένο το δημοπρατούμενο έργο.
3 Συμπληρώνεται η επωνυμία της αναθέτουσας αρχής.

Περιεχόμενα

ΚΕΦΑΛΑΙΟ Α΄ 4
Άρθρο 1 Κύριος του Έργου – Αναθέτουσα Αρχή - Στοιχεία επικοινωνίας 4
Άρθρο 2: Παραλαβή εγγράφων σύμβασης και τευχών 4
Άρθρο 3 Υποβολή φακέλου προσφοράς 6
Άρθρο 4: Διαδικασία αποσφράγισης και αξιολόγησης των προσφορών/ Κατακύρωση/ Σύναψη σύμβασης - Ενστάσεις 7
4.1 Αποσφράγιση/ Αξιολόγηση/ Έγκριση πρακτικού 7
4.2 Πρόσκληση υποβολής δικαιολογητικών προσωρινού αναδόχου - Κατακύρωση – Πρόσκληση για υπογραφή σύμβασης 8
4.3 Ενστάσεις 10
Άρθρο 5: Έγγραφα της σύμβασης κατά το στάδιο της εκτέλεσης – Σειρά ισχύος 10
Άρθρο 6: Γλώσσα διαδικασίας 10
Άρθρο 7: Εφαρμοστέα νομοθεσία 11
Άρθρο 8: Χρηματοδότηση του Έργου, Φόροι, Δασμοί, κ.λ.π.- Πληρωμή Αναδόχου 13
Άρθρο 9: Συμπλήρωση – αποσαφήνιση πληροφοριών και δικαιολογητικών 14
Άρθρο 10: Απόφαση ανάληψης υποχρέωσης - Έγκριση δέσμευσης πίστωσης 14
ΚΕΦΑΛΑΙΟ Β΄ 16
Άρθρο 11: Τίτλος, προϋπολογισμός, τόπος, περιγραφή και ουσιώδη χαρακτηριστικά του έργου 16
Άρθρο 12: Προθεσμία εκτέλεσης του έργου 17
Άρθρο 13: Διαδικασία σύναψης σύμβασης - Όροι υποβολής προσφορών 17
Άρθρο 14: Κριτήριο Ανάθεσης 18
Άρθρο 15: Εγγύηση συμμετοχής 18
Άρθρο 16: Χορήγηση Προκαταβολής – Ρήτρα πρόσθετης καταβολής (Πριμ) 18
Άρθρο 17: Εγγυήσεις καλής εκτέλεσης 18
Άρθρο 17Α: Έκδοση εγγυητικών 19
Άρθρο 18: Ημερομηνία λήξης της προθεσμίας υποβολής των προσφορών- αποσφράγισης 20
Άρθρο 19: Χρόνος ισχύος προσφορών 20
Άρθρο 20: Δημοσιότητα - Δαπάνες δημοσίευσης 20
ΚΕΦΑΛΑΙΟ Γ΄ 22
Άρθρο 21: Δικαιούμενοι συμμετοχής στη διαδικασία σύναψης σύμβασης 22
Άρθρο 22: Κριτήρια ποιοτικής επιλογής 22
Άρθρο 23: Αποδεικτικά μέσα ποιοτικής επιλογής 27
Άρθρο 24 : Περιεχόμενο Φακέλου Προσφοράς 34
ΚΕΦΑΛΑΙΟ Δ΄ 36

Άρθρο 25: Υπεργολαβία 36
Άρθρο 26 : Διάφορες ρυθμίσεις..... 36

ΚΕΦΑΛΑΙΟ Α΄

Άρθρο 1 Κύριος του Έργου – Αναθέτουσα Αρχή[4] - Στοιχεία επικοινωνίας [5]

1.1 Αναθέτουσα αρχή: 96 ΤΜΧΕΘ

Οδός : Στρατόπεδο «ΓΙΑΚΟΥΜΗ»

Ταχ.Κωδ. : 82100 –ΣΤΓ 1008

Τηλ. : 22710-72680/ 22710-72689

Telefax : -

E-mail : c.p.papantoniou@army.gr

Πληροφορίες: : Δκτης 96 ΤΜΧΕΘ (τηλ 2271072689)/ 4ο Γραφείο (τηλ 2271072680 εσωτ 2154)

1.2 Εργοδότης ή Κύριος του Έργου: ΥΠΕΘΑ/ΓΕΣ

1.3 Φορέας κατασκευής του έργου: 96 ΤΜΧΕΘ

1.4 Προϊσταμένη Αρχή : 96 ΑΔΤΕ

1.5 Διευθύνουσα ή Επιβλέπουσα Υπηρεσία : 96 ΤΜΧΕΘ

1.6 Αρμόδιο Τεχνικό Συμβούλιο : ΤΣΕ/ΑΣΔΕΝ/ΔΜΧ

<u>Η δημοπρασία θα διενεργηθεί στο Στρατόπεδο «ΓΙΑΚΟΥΜΗ» στα Αρμόλια, την Πέμπτη 14 Μαρ 2019 και ώρα 09:00 π.μ.</u>

Εφόσον οι ανωτέρω υπηρεσίες μεταστεγασθούν κατά τη διάρκεια της διαδικασίας σύναψης ή εκτέλεσης του έργου, υποχρεούνται να δηλώσουν άμεσα τα νέα τους στοιχεία στους προσφέροντες ή στον ανάδοχο.

Εφόσον οι ανωτέρω υπηρεσίες ή/και τα αποφαινόμενα όργανα του Φορέα Κατασκευής καταργηθούν, συγχωνευτούν ή με οποιονδήποτε τρόπο μεταβληθούν κατά τη διάρκεια της διαδικασίας σύναψης ή εκτέλεσης του έργου, υποχρεούνται να δηλώσουν άμεσα, στους προσφέροντες ή στον ανάδοχο τα στοιχεία των υπηρεσιών ή αποφαινόμενων οργάνων, τα οποία κατά τον νόμο αποτελούν καθολικό διάδοχο των εν λόγω οργάνων που υπεισέρχονται στα δικαιώματα και υποχρεώσεις τους.

Άρθρο 2: Παραλαβή εγγράφων σύμβασης και τευχών

2.1. Τα έγγραφα της σύμβασης κατά την έννοια της περιπτ. 14 της παρ. 1 του άρθρου 2 του ν. 4412/2016 για τον παρόντα διαγωνισμό είναι τα ακόλουθα :

α) η προκήρυξη σύμβασης όπως δημοσιεύθηκε στο ΚΗΜΔΗΣ,

β) η παρούσα διακήρυξη,

---

4 ή Αναθέτων Φορέας. Να αντικατασταθεί σε όλα τα σημεία της προκήρυξης εφόσον αντί αναθέτουσας αρχής είναι αναθέτων φορέας του Βιβλίου ΙΙ και εφόσον ο φορέας προσαρμόσει ανάλογα τις αναφορές στα άρθρα του νόμου

5 Σε περίπτωση που η αναθέτουσα αρχή διαθέτει γραφεία σε περισσότερες από μια ταχυδρομικές διευθύνσεις, θα πρέπει να αναγραφεί στην Προκήρυξη μόνο η ταχυδρομική διεύθυνση στην οποία θα διενεργηθεί η αποσφράγιση των προσφορών των υποψηφίων, για την αποφυγή τυχόν σύγχυσης.

γ) το Τυποποιημένο Έντυπο Υπεύθυνης Δήλωσης (Τ.Ε.Υ.Δ) του άρθρου 79 παρ. 4 του ν. 4412/2016 (ΦΕΚ Β/3698/16-11-2016),

δ) το έντυπο οικονομικής προσφοράς,

ε) ο προϋπολογισμός δημοπράτησης,

ζ) το τιμολόγιο δημοπράτησης,

η) η ειδική συγγραφή υποχρεώσεων,

θ) η τεχνική συγγραφή υποχρεώσεων (Δεν απαιτείται),

ι) το τεύχος τεχνικής περιγραφής,

ια) η τεχνική μελέτη (Δεν απαιτείται),,

ιβ) τυχόν συμπληρωματικές πληροφορίες και διευκρινίσεις που θα παρασχεθούν από την αναθέτουσα αρχή επί όλων των ανωτέρω.

2.2 Για την παραλαβή των τευχών, οι ενδιαφερόμενοι καταβάλλουν τη δαπάνη αναπαραγωγής τους, που ανέρχεται σε πέντε (5) ΕΥΡΩ, εκτός αν ο ενδιαφερόμενος αναλάβει με δαπάνη και επιμέλειά του την αναπαραγωγή. Οι ενδιαφερόμενοι μπορούν ακόμα, να λάβουν γνώση των εγγράφων της σύμβασης στα γραφεία της αναθέτουσας αρχής κατά τις εργάσιμες ημέρες και ώρες. Μπορούν επίσης να λάβουν αντίγραφα αυτών με δαπάνες και φροντίδα τους. Οι ενδιαφερόμενοι μπορούν να παραλάβουν τα παραπάνω στοιχεία και ταχυδρομικά, εφόσον τα ζητήσουν έγκαιρα και εμβάσουν, κατόπιν συνεννόησης με την αναθέτουσα αρχή, πέραν της αναφερομένης στο πρώτο εδάφιο δαπάνης και τη δαπάνη της ταχυδρομικής αποστολής τους. Η αναθέτουσα αρχή αποστέλλει τα ζητηθέντα στοιχεία μέσω των Ελληνικών Ταχυδρομείων ή ιδιωτικών εταιρειών μεταφοράς αλληλογραφίας και χωρίς να φέρει ευθύνη για την έγκαιρη άφιξη τους στον ενδιαφερόμενο[6] [7].

Επιπρόσθετα προσφέρεται ελεύθερη, πλήρης, άμεση και δωρεάν ηλεκτρονική πρόσβαση στο περιεχόμενο της σύμβασης, τα παραρτήματά τους και το έντυπο οικονομικής προσφοράς, στην ιστοσελίδα της Υπηρεσίας (www.army.gr). Για να υποβάλλουν όμως προσφορά οι ενδιαφερόμενοι , θα πρέπει να προμηθευτούν δωρεάν το έντυπο της Οικονομικής Προσφοράς, από τα γραφεία της αναθέτουσας αρχής, υπεύθυνος κ.Δκτης 96 ΤΜΧΕΘ ή 96 ΤΜΧΕΘ/4ο Γρ, (τηλ 2271072689 /2271072680- εσωτ. 2154 αντίστοιχα) ή να το τυπώσουν από την ηλεκτρονική μορφή του, φέροντας τη σφραγίδα και τα επίσημα στοιχεία της Υπηρεσίας.

2.3 Εφόσον έχουν ζητηθεί εγκαίρως, ήτοι έως την **07 Μαρ 2019**[8]**,** η αναθέτουσα αρχή παρέχει σε όλους τους

---

[6] *Σε περίπτωση που είναι δυνατή η με ηλεκτρονικό μέσο ελεύθερη, άμεση πλήρης και δωρεάν πρόσβαση των ενδιαφερομένων στη συγγραφή υποχρεώσεων και στα λοιπά έγγραφα της σύμβασης, θα πρέπει να προσδιορίζεται στην παρούσα διακήρυξη η ηλεκτρονική διεύθυνση στην οποία διατίθεται η εν λόγω τεκμηρίωση. Στην περίπτωση αυτή δεν υπάρχει πρόβλεψη για δαπάνη αναπαραγωγής των τευχών του διαγωνισμού.*

[7] *Όταν η αναθέτουσα αρχή προτίθεται να εφαρμόσει την παρ. 2 του άρθρου 21 του ν. 4412/2016, αναφέρονται, στο παρόν άρθρο της διακήρυξης, τα μέτρα προστασίας του εμπιστευτικού χαρακτήρα των πληροφοριών, τα οποία απαιτούνται, και τον τρόπο με τον οποίο είναι δυνατή η πρόσβαση στα σχετικά έγγραφα. Ενδεικτικά, λ.χ., η αναθέτουσα αρχή θα μπορούσε να αναφέρει ότι: "Ο οικονομικός φορέας αναλαμβάνει την υποχρέωση να τηρήσει εμπιστευτικά και να μη γνωστοποιήσει σε τρίτους (συμπεριλαμβανομένων των εκπροσώπων του ελληνικού και διεθνούς Τύπου), χωρίς την προηγούμενη έγγραφη συγκατάθεση της Αναθέτουσας Αρχής, τα ανωτέρω έγγραφα ..... ή πληροφορίες που προκύπτουν από αυτά. Οι οικονομικοί φορείς διασφαλίζουν την τήρηση των απαιτήσεων αυτών από το προσωπικό τους, τους υπεργολάβους τους και κάθε άλλο τρίτο πρόσωπο που χρησιμοποιούν κατά την ανάθεση ή εκτέλεση της σύμβασης. Για τον σκοπό αυτό, κατά την παραλαβή των εγγράφων της σύμβασης, υποβάλλει υπεύθυνη δήλωση του ν. 1599/1986 με την οποία δηλώνει τα ανωτέρω".*

[8] *Συμπληρώνεται από την Αναθέτουσα Αρχή με σαφήνεια συγκεκριμένη ημερομηνία ("εγκαίρως, ήτοι ως την...), προς αποφυγή οιασδήποτε σύγχυσης και αμφιβολίας.*

προσφέροντες που συμμετέχουν στη διαδικασία σύναψης σύμβασης συμπληρωματικές πληροφορίες σχετικά με τις προδιαγραφές και οποιαδήποτε σχετικά δικαιολογητικά, το αργότερο στις **11 Μαρ 2019**[9]

Άρθρο 3 Υποβολή φακέλου προσφοράς

3.1. Οι φάκελοι των προσφορών υποβάλλονται μέσα στην προθεσμία του άρθρου 18 είτε (α) με κατάθεσή τους στην Επιτροπή Διαγωνισμού είτε (β) με συστημένη επιστολή προς την αναθέτουσα αρχή είτε (γ) με κατάθεσή τους στο πρωτόκολλο της αναθέτουσας αρχής (Ταχυδρομική διεύθυνση 82100, Στρατόπεδο «ΓΙΑΚΟΥΜΗ»)). Σε περίπτωση ταχυδρομικής αποστολής ή κατάθεσης στο πρωτόκολλο, οι φάκελοι προσφοράς γίνονται δεκτοί εφόσον έχουν πρωτοκολληθεί στο πρωτόκολλο της αναθέτουσας αρχής που διεξάγει τον διαγωνισμό, το αργότερο μέχρι την ημερομηνία και ώρα του διαγωνισμού, όπως ορίζονται στο άρθρο 18 της παρούσας. Η αναθέτουσα αρχή δεν φέρει ευθύνη για τυχόν ελλείψεις του περιεχομένου των προσφορών που αποστέλλονται ταχυδρομικά ούτε για καθυστερήσεις στην άφιξή τους. Δεν θα παραληφθούν φάκελοι ή άλλα έγγραφα από οποιοδήποτε ταχυδρομικό κατάστημα, ακόμα κι αν η αναθέτουσα αρχή ειδοποιηθεί εγκαίρως.

3.2. Οι προσφορές υποβάλλονται μέσα σε σφραγισμένο φάκελο (κυρίως φάκελος), στον οποίο πρέπει να αναγράφονται ευκρινώς τα ακόλουθα:

Προς τον Πρόεδρο της Επιτροπής Διαγωνισμού

Προσφορά

του …..

για το έργο : «ΤΟΠΟΘΕΤΗΣΗ ΣΚΕΠΩΝ ΜΕ ΦΥΛΛΑ ΛΑΜΑΡΙΝΑΣ ΣΕ 80 ΟΙΚΙΣΚΟΥΣ ΔΙΑΜΟΝΗΣ ΤΟΥ ΚΥΤ ΧΙΟΥ»

με αναθέτουσα αρχή 96 ΤΜΧΕΘ

και ημερομηνία λήξης προθεσμίας υποβολής προσφορών 14 Μαρ 2019[10]

Ο κυρίως φάκελος της προσφοράς συνοδεύεται από αίτηση υποβολής προσφοράς στο διαγωνισμό, η οποία αναγράφει το διαγωνισμό τον οποίο αφορά, τα στοιχεία ταυτότητας του προσφέροντος (μεμονωμένου ή ένωσης), δηλαδή επωνυμία (ή ονοματεπώνυμο φυσικού προσώπου), απαραίτητα στοιχεία επικοινωνίας (ταχυδρομική διεύθυνση, αριθμό τηλεφώνου, fax, e-mail).

3.3. Με την προσφορά υποβάλλονται τα ακόλουθα:

α) ένας (υπο) φάκελος , με την ένδειξη «Δικαιολογητικά Συμμετοχής» κατά τα οριζόμενα στο άρθρο 24.2 και

β) ένας (υπο) φάκελος , με την ένδειξη «Οικονομική Προσφορά», ο οποίος περιέχει τα οικονομικά στοιχεία της προσφοράς, κατά τα οριζόμενα στο άρθρο 24.3 της παρούσας .

Οι δύο ως άνω ξεχωριστοί σφραγισμένοι φάκελοι φέρουν επίσης τις ενδείξεις του κυρίως φακέλου της παρ. 2.

3.4. Προσφορές που περιέρχονται στην αναθέτουσα αρχή με οποιοδήποτε τρόπο πριν από την ημερομηνία υποβολής του άρθρου 18 της παρούσας, δεν αποσφραγίζονται, αλλά παραδίδονται στην Επιτροπή Διαγωνισμού κατά τα οριζόμενα στο άρθρο 4.1 της παρούσας.

3.5. Για τυχόν προσφορές που υποβάλλονται εκπρόθεσμα,[11] η Επιτροπή Διαγωνισμού σημειώνει στο

---

[9] *Συμπληρώνεται ημέρα που καθορίζει η αναθέτουσα αρχή κατά τρόπο ώστε όλοι οι ενδιαφερόμενοι οικονομικοί φορείς να μπορούν να λάβουν γνώση όλων των αναγκαίων πληροφοριών για την κατάρτιση των προσφορών.*

[10] *Σύμφωνα με το άρθρο 18 της παρούσας.*

[11] *Σκόπιμο είναι η επιστροφή της σφραγισμένης προσφοράς να λάβει χώρα μετά την απόφαση έγκρισης του πρακτικού του άρθρου 4.1. (ζ) της παρούσας και της παρέλευσης του δικαιώματος υποβολής ένστασης , σύμφωνα με τα*

πρακτικό της την εκπρόθεσμη υποβολή (ημερομηνία και ακριβή ώρα που περιήλθε η προσφορά στην κατοχή της ή που παρελήφθη η συστημένη επιστολή από την αναθέτουσα αρχή ή που κατατέθηκε στο πρωτόκολλο της αναθέτουσας αρχής) και τις απορρίπτει ως μη κανονικές.

3.6. Οι προσφορές υπογράφονται και μονογράφονται ανά φύλλο από τον οικονομικό φορέα ή, σε περίπτωση νομικών προσώπων, από το νόμιμο εκπρόσωπο αυτών.

Άρθρο 4: Διαδικασία αποσφράγισης και αξιολόγησης των προσφορών/ Κατακύρωση/ Σύναψη σύμβασης - Ενστάσεις

4.1 Αποσφράγιση/ Αξιολόγηση/ Έγκριση πρακτικού

α) Η έναρξη υποβολής των προσφορών που κατατίθενται κατά την καταληκτική ημερομηνία στην Επιτροπή Διαγωνισμού, σε δημόσια συνεδρίαση, κηρύσσεται από τον Πρόεδρο αυτής, μισή ώρα πριν από την ώρα λήξης της προθεσμίας του άρθρου 18 της παρούσας.

Ο Πρόεδρος της Επιτροπής Διαγωνισμού επικοινωνεί εν συνεχεία αμέσως με το πρωτόκολλο της αναθέτουσας αρχής για να διαπιστώσει αν έχουν υποβληθεί προσφορές κατά την παρ. 1 του άρθρου 3 της παρούσας (σημειώνεται ότι, τόσο στο πρωτόκολλο, όσο και στον κυρίως φάκελο αναγράφεται η ώρα και ημέρα υποβολής και η σχετική καταχώρηση στο φάκελο μονογράφεται από τον υπεύθυνο υπάλληλο) και σε καταφατική περίπτωση μεταβαίνει μέλος της, κατ' εντολή του Προέδρου της και παραλαμβάνει τις προσφορές για να τηρηθεί η υπόλοιπη διαδικασία του διαγωνισμού.

β) Οι προσφορές που παραλαμβάνονται καταχωρίζονται κατά σειρά κατάθεσής τους σε σχετικό πρακτικό της Επιτροπής Διαγωνισμού, στο οποίο ειδικότερα αναφέρονται η σειρά προσέλευσης, η επωνυμία του οικονομικού φορέα, και η κατηγορία του [12] και ο εξουσιοδοτημένος εκπρόσωπος. Όλοι οι φάκελοι αριθμούνται με τον αύξοντα αριθμό κατάθεσής τους, όπως καταχωρίσθηκαν στο πρακτικό και μονογράφονται από τον Πρόεδρο και τα μέλη της Επιτροπής Διαγωνισμού.

γ) Αμέσως μετά την κατά τα ανωτέρω ολοκλήρωση της παραλαβής των προσφορών και καταγραφής των δικαιολογητικών συμμετοχής του άρθρου 24.2, ακολουθεί η αποσφράγιση των οικονομικών προσφορών, η μονογραφή τους από τον Πρόεδρο και τα μέλη της Επιτροπής Διαγωνισμού και η ανακοίνωση των επί μέρους στοιχείων τους, τα οποία επίσης καταχωρίζονται στο ίδιο ως άνω πρακτικό.

δ) Στη συνέχεια η Επιτροπή Διαγωνισμού προβαίνει σε έλεγχο της ολόγραφης και αριθμητικής αναγραφής των επιμέρους ποσοστών έκπτωσης και της ομαλής μεταξύ τους σχέσης.

Για την εφαρμογή του **ελέγχου ομαλότητας**, χρησιμοποιείται από την Επιτροπή Διαγωνισμού η μέση έκπτωση προσφοράς (Εμ), σύμφωνα με τα οριζόμενα στα άρθρα 95 και 98 του ν. 4412/2016.

Όλες οι οικονομικές προσφορές καταχωρίζονται, μετά τις τυχόν αναγκαίες διορθώσεις, σε πίνακα κατά τη σειρά μειοδοσίας (αρχίζοντας από τη μικρότερη προσφορά), ο οποίος υπογράφεται από τα μέλη της Επιτροπής Διαγωνισμού και αποτελεί μέρος του πρακτικού της.

ε) Στη συνέχεια, η Επιτροπή Διαγωνισμού ελέγχει τα δικαιολογητικά συμμετοχής του άρθρου 24.2 της παρούσας την ίδια ημέρα κατά τη σειρά της μειοδοσίας, αρχίζοντας από τον πρώτο μειοδότη. Αν η ολοκλήρωση του ελέγχου αυτού δεν είναι δυνατή την ίδια μέρα, η διαδικασία συνεχίζεται τις επόμενες

οριζόμενα στο άρθρο 4.3 της παρούσας. Μέχρι τότε η προσφορά διακρατείται σφραγισμένη στην Επιτροπή Διαγωνισμού.

[12] *Σημειώνεται ότι ο Αριθμός πτυχίου, η Κατηγορία και η Τάξη του οικονομικού φορέα αναγράφεται, είτε στο Μέρος ΙΙ : Πληροφορίες σχετικά με τον οικονομικό φορέα (εγγραφή σε επίσημο κατάλογο), είτε στο Μέρος IV : Κριτήρια Επιλογής (Α' Καταλληλότητα) του Τυποποιημένου Εντύπου Υπεύθυνης Δήλωσης (ΤΕΥΔ).*

εργάσιμες ημέρες, εκτός αν υφίσταται σπουδαίος λόγος για την αναβολή της σε ημέρα και ώρα που κοινοποιείται εγγράφως στους προσφέροντες, ανακοινώνεται με τοιχοκόλληση στον πίνακα ανακοινώσεων της υπηρεσίας και αναρτάται στην ιστοσελίδα της αναθέτουσας αρχής, εφόσον διαθέτει. Ο έλεγχος των δικαιολογητικών συμμετοχής συνίσταται στον έλεγχο της ορθής συμπλήρωσης και υποβολής τους.

στ) Η Επιτροπή Διαγωνισμού ολοκληρώνει τη σύνταξη και έκδοση του σχετικού πρακτικού με το αποτέλεσμα της διαδικασίας, με το οποίο εισηγείται την ανάθεση της σύμβασης στον μειοδότη (ή τη ματαίωση), και το υποβάλλει στην αναθέτουσα αρχή η οποία το εγκρίνει[13].

Η αναθέτουσα αρχή κοινοποιεί την απόφαση σε όλους τους προσφέροντες με κάθε πρόσφορο μέσο επί αποδείξει. Κατά της απόφασης αυτής χωρεί ένσταση κατά τα οριζόμενα στην παράγραφο 4.3 της παρούσης.

η) Επισημαίνεται ότι σε περίπτωση που οι προσφορές έχουν την ίδια ακριβώς τιμή (ισότιμες), η αναθέτουσα αρχή επιλέγει τον (προσωρινό) ανάδοχο με κλήρωση μεταξύ των οικονομικών φορέων που υπέβαλαν ισότιμες προσφορές. Η κλήρωση γίνεται ενώπιον της Επιτροπής Διαγωνισμού και παρουσία των οικονομικών φορέων που υπέβαλαν τις ισότιμες προσφορές.

4.2 Πρόσκληση υποβολής δικαιολογητικών προσωρινού αναδόχου - Κατακύρωση – Πρόσκληση για υπογραφή σύμβασης

α) Μετά την αξιολόγηση των προσφορών, η αναθέτουσα αρχή ειδοποιεί εγγράφως τον προσφέροντα, στον οποίο πρόκειται να γίνει η κατακύρωση («προσωρινό ανάδοχο»), να υποβάλει εντός προθεσμίας, δέκα (10) ημερών,[14] τα προβλεπόμενα στις κείμενες διατάξεις δικαιολογητικά προσωρινού αναδόχου και τα αποδεικτικά έγγραφα νομιμοποίησης[15]. Τα δικαιολογητικά προσκομίζονται στο πρωτόκολλο της αναθέτουσας αρχής σε σφραγισμένο φάκελο, ο οποίος παραδίδεται στην Επιτροπή Διαγωνισμού.

Αν δεν προσκομισθούν τα παραπάνω δικαιολογητικά ή υπάρχουν ελλείψεις σε αυτά που υποβλήθηκαν, παρέχεται προθεσμία στον προσωρινό ανάδοχο να τα προσκομίσει ή να τα συμπληρώσει εντός πέντε ημερών από την κοινοποίηση σχετικής έγγραφης ειδοποίησης σε αυτόν. Η αναθέτουσα αρχή μπορεί να παρατείνει την ως άνω προθεσμία, εφόσον αιτιολογείται αυτό επαρκώς και κατ' ανώτατο όριο για δεκαπέντε (15) επιπλέον ημέρες.

Αν κατά τον έλεγχο των παραπάνω δικαιολογητικών διαπιστωθεί ότι:

τα στοιχεία που δηλώθηκαν με το Τυποποιημένο Έντυπο Υπεύθυνης Δήλωσης (Τ.Ε.Υ.Δ), είναι ψευδή ή ανακριβή, ή

i) αν δεν υποβληθούν στο προκαθορισμένο χρονικό διάστημα τα απαιτούμενα πρωτότυπα ή αντίγραφα, των παραπάνω δικαιολογητικών, ή

ii) αν από τα δικαιολογητικά που προσκομίσθηκαν νομίμως και εμπροθέσμως, δεν αποδεικνύονται οι

---

[13] *Επισημαίνεται ότι αν η αναθέτουσα αρχή θεωρήσει ότι προσφορές φαίνονται ασυνήθιστα χαμηλές, απαιτεί από τους οικονομικούς φορείς να εξηγήσουν την τιμή ή το κόστος που προτείνουν στην προσφορά τους, εντός αποκλειστικής προθεσμίας, κατά ανώτατο όριο δέκα ημερών από την κοινοποίηση της σχετικής πρόσκλησης. Στην περίπτωση αυτή εφαρμόζονται τα άρθρα 88 και 89 του ν. 4412/2016.*

[14] *Σύμφωνα με το άρθρο 103 παρ. 1 του ν. 4412/2016, η προθεσμία δεν μπορεί να είναι μικρότερη των δέκα (10) ούτε μεγαλύτερη των είκοσι (20) ημερών από την κοινοποίηση της σχετικής έγγραφης ειδοποίησης στον προσωρινό ανάδοχο.*

[15] *Πρβλ. άρθρο 103 παρ. 1 του ν. 4412/2016, όπως τροποποιήθηκε με το άρθρο 107 περ. 19 του ν. 4497/2017 (Α 171).*

όροι και οι προϋποθέσεις συμμετοχής σύμφωνα με τα άρθρα 21, 22 και 23 της παρούσας, [16] απορρίπτεται η προσφορά του προσωρινού αναδόχου και η κατακύρωση γίνεται στον προσφέροντα που υπέβαλε την αμέσως επόμενη πλέον συμφέρουσα από οικονομική άποψη προσφορά βάσει της τιμής τηρουμένης της ανωτέρω διαδικασίας.

Σε περίπτωση έγκαιρης και προσήκουσας ενημέρωσης της αναθέτουσας αρχής για μεταβολές στις προϋποθέσεις τις οποίες ο προσωρινός ανάδοχος είχε δηλώσει με το Τυποποιημένο Έντυπο Υπεύθυνης Δήλωσης (ΤΕΥΔ) ότι πληροί και οι οποίες επήλθαν ή για τις οποίες έλαβε γνώση ο προσωρινός ανάδοχος μετά την δήλωση και μέχρι την ημέρα της ειδοποίησης/πρόσκλησης για την προσκόμιση των δικαιολογητικών κατακύρωσης (οψιγενείς μεταβολές), δεν καταπίπτει υπέρ της αναθέτουσας αρχής η εγγύηση συμμετοχής του, που είχε προσκομισθεί, σύμφωνα με το άρθρο 15 της παρούσας.

Αν κανένας από τους προσφέροντες δεν υπέβαλε αληθή ή ακριβή δήλωση, ή αν κανένας από τους προσφέροντες δεν προσκομίζει ένα ή περισσότερα από τα απαιτούμενα δικαιολογητικά, ή αν κανένας από τους προσφέροντες δεν αποδείξει ότι πληροί τα κριτήρια ποιοτικής επιλογής του άρθρου 22, η διαδικασία ανάθεσης ματαιώνεται.

Η διαδικασία ελέγχου των παραπάνω δικαιολογητικών ολοκληρώνεται με τη σύνταξη πρακτικού από την Επιτροπή Διαγωνισμού και τη διαβίβαση του φακέλου στην αναθέτουσα αρχή για τη λήψη απόφασης, είτε για την κατακύρωση της σύμβασης, είτε για τον αποκλεισμό προσωρινού αναδόχου, είτε για τη ματαίωση της διαδικασίας.

β) Η Αναθέτουσα Αρχή είτε κατακυρώνει, είτε ματαιώνει τη σύμβαση, σύμφωνα με τις διατάξεις των άρθρων 105 και 106 του ν. 4412/2016.

Η αναθέτουσα αρχή κοινοποιεί αμέσως την απόφαση κατακύρωσης, μαζί με αντίγραφο όλων των πρακτικών της διαδικασίας ελέγχου και αξιολόγησης των προσφορών, σε κάθε προσφέροντα εκτός από τον προσωρινό ανάδοχο με κάθε πρόσφορο τρόπο, όπως με τηλεομοιοτυπία, ηλεκτρονικό ταχυδρομείο, επί αποδείξει. Όσοι υπέβαλαν παραδεκτές προσφορές λαμβάνουν γνώση των δικαιολογητικών του προσωρινού αναδόχου στα γραφεία της αναθέτουσας αρχής την επομένη εργάσιμη ημέρα της κοινοποίησης στον προσωρινό ανάδοχο απόφασης κατακύρωσης [17] και εντός του χρονικού διαστήματος των πέντε (5) εργάσιμων ημερών από την ημερομηνία που κοινοποιήθηκε σε αυτούς, επί αποδείξει, η απόφαση κατακύρωσης.

Εν συνεχεία κοινοποιείται η απόφαση κατακύρωσης στον προσωρινό ανάδοχο. Με την ίδια απόφαση καλείται ο ανάδοχος όπως προσέλθει σε ορισμένο τόπο και χρόνο για την υπογραφή του συμφωνητικού, θέτοντάς του η αναθέτουσα αρχή προθεσμία που δεν μπορεί να υπερβαίνει τις είκοσι (20) ημέρες από την κοινοποίηση πρόσκλησης, προσκομίζοντας, και την απαιτούμενη εγγυητική επιστολή καλής εκτέλεσης. Η εν λόγω κοινοποίηση επιφέρει τα έννομα αποτελέσματα της απόφασης κατακύρωσης, σύμφωνα με οριζόμενα στην παρ. 3 του άρθρου 105 του ν.4412/2016.

Εάν ο ανάδοχος δεν προσέλθει να υπογράψει το συμφωνητικό, μέσα στην προθεσμία που ορίζεται στην ειδική πρόκληση, κηρύσσεται έκπτωτος, και η κατακύρωση γίνεται στον προσφέροντα που υπέβαλε την αμέσως επόμενη πλέον συμφέρουσα από οικονομική άποψη προσφορά. Αν κανένας από τους προσφέροντες δεν προσέλθει για την υπογραφή του συμφωνητικού, η διαδικασία ανάθεσης ματαιώνεται, σύμφωνα με την περίπτωση β της παραγράφου 1 του άρθρου 106 του ν. 4412/2016.

---

[16] *Με την επιφύλαξη των παρ. 7 και 8 του άρθρου 78 του ν. 4412/2016 (λήψη επανορθωτικών μέσων).*

[17] *Στο εν λόγω σημείο της διακήρυξης, πρέπει να προσδιορίζεται ο τόπος (πχ. στα γραφεία της αναθέτουσας αρχής), καθώς και το χρονικό διάστημα εντός του οποίου όσοι υπέβαλαν παραδεκτές προσφορές μπορούν να λαμβάνουν γνώση των δικαιολογητικών κατακύρωσης που κατατέθηκαν, δηλ. εντός ... εργάσιμων ημερών από την ημερομηνία που κοινοποιήθηκε σε αυτούς, επί αποδείξει, η απόφαση κατακύρωσης.*

4.3 Ενστάσεις

Σε περίπτωση ένστασης κατά πράξης της αναθέτουσας αρχής, η προθεσμία άσκησής της είναι πέντε (5) ημέρες από την κοινοποίηση της προσβαλλόμενης πράξης στον ενδιαφερόμενο οικονομικό φορέα. Η ένσταση κατά της διακήρυξης υποβάλλεται σε προθεσμία που εκτείνεται μέχρι το ήμισυ του χρονικού διαστήματος από τη δημοσίευση της διακήρυξης στο ΚΗΜΔΗΣ μέχρι την καταληκτική ημερομηνία υποβολής των προσφορών. Για τον υπολογισμό της προθεσμίας αυτής συνυπολογίζονται και οι ημερομηνίες της δημοσίευσης και της υποβολής των προσφορών.

Η ένσταση υποβάλλεται ενώπιον της αναθέτουσας αρχής, η οποία αποφασίζει, ύστερα από γνώμη της Επιτροπής Διαγωνισμού (ή του Τεχνικού Συμβουλίου για ενστάσεις κατά της διακήρυξης), εντός προθεσμίας δέκα (10) ημερών, μετά την άπρακτη πάροδο της οποίας τεκμαίρεται η απόρριψη της ένστασης. Για το παραδεκτό της άσκησης ένστασης, απαιτείται, με την κατάθεση της ένστασης, η καταβολή παραβόλου υπέρ του Δημοσίου, ποσού ίσου με το 1% επί της εκτιμώμενης αξίας της σύμβασης, σύμφωνα με το άρθρο 127 του ν. 4412/2016. Το παράβολο αυτό αποτελεί δημόσιο έσοδο. Το παράβολο επιστρέφεται με πράξη της αναθέτουσας αρχής, αν η ένσταση γίνει δεκτή από το αποφασίζον διοικητικό όργανο.

Άρθρο 5: Έγγραφα της σύμβασης κατά το στάδιο της εκτέλεσης – Σειρά ισχύος

Σχετικά με την υπογραφή της σύμβασης, ισχύουν τα προβλεπόμενα στην παρ. 5 άρθρου 105 και 135 του ν. 4412/2016.

Τα έγγραφα της σύμβασης με βάση τα οποία θα εκτελεσθεί το έργο είναι τα αναφερόμενα παρακάτω. Σε περίπτωση ασυμφωνίας των περιεχομένων σε αυτά όρων, η σειρά ισχύος καθορίζεται ως κατωτέρω.

1. Το συμφωνητικό.
2. Η παρούσα Διακήρυξη.
3. Η Οικονομική Προσφορά.
4. Το Τιμολόγιο Δημοπράτησης
5. Η Ειδική Συγγραφή Υποχρεώσεων (Ε.Σ.Υ.).
6. Η Τεχνική Συγγραφή Υποχρεώσεων (Τ.Σ.Υ) με τις Τεχνικές Προδιαγραφές και τα Παραρτήματα τους,
7. Η Τεχνική Περιγραφή (Τ.Π.).
8. Ο Προϋπολογισμός Δημοπράτησης.
9. Οι εγκεκριμένες μελέτες του έργου.
10. Το εγκεκριμένο Χρονοδιάγραμμα κατασκευής του έργου.

Άρθρο 6: Γλώσσα διαδικασίας

6.1. Τα έγγραφα της σύμβασης συντάσσονται υποχρεωτικά στην ελληνική γλώσσα και προαιρετικά και σε άλλες γλώσσες, συνολικά ή μερικά. Σε περίπτωση ασυμφωνίας μεταξύ των τμημάτων των εγγράφων της σύμβασης που έχουν συνταχθεί σε περισσότερες γλώσσες, επικρατεί η ελληνική έκδοση. Τυχόν ενστάσεις υποβάλλονται στην ελληνική γλώσσα.

6.2. Οι προσφορές και τα περιλαμβανόμενα σε αυτές στοιχεία, καθώς και τα αποδεικτικά έγγραφα συντάσσονται στην ελληνική γλώσσα ή συνοδεύονται από επίσημη μετάφρασή τους στην ελληνική γλώσσα.

6.3 Στα αλλοδαπά δημόσια έγγραφα και δικαιολογητικά εφαρμόζεται η Συνθήκη της Χάγης της 5.10.1961,

που κυρώθηκε με το ν. 1497/1984 (Α' 188).

Ειδικά τα αλλοδαπά ιδιωτικά έγγραφα μπορούν να συνοδεύονται από μετάφρασή τους στην ελληνική γλώσσα επικυρωμένη είτε από πρόσωπο αρμόδιο κατά τις διατάξεις της εθνικής νομοθεσίας είτε από πρόσωπο κατά νόμο αρμόδιο της χώρας στην οποία έχει συνταχθεί έγγραφο[18]. Επίσης, γίνονται υποχρεωτικά αποδεκτά ευκρινή φωτοαντίγραφα εγγράφων που έχουν εκδοθεί από αλλοδαπές αρχές και έχουν επικυρωθεί από δικηγόρο, σύμφωνα με τα προβλεπόμενα στην παρ. 2 περ. β του άρθρου 11 του ν. 2690/1999 "Κώδικας Διοικητικής Διαδικασίας", αντικαταστάθηκε ως άνω με το άρθρο 1 παρ.2 του ν.4250/2014.

6.4. Ενημερωτικά και τεχνικά φυλλάδια και άλλα έντυπα-εταιρικά ή μη – με ειδικό τεχνικό περιεχόμενο μπορούν να υποβάλλονται σε άλλη γλώσσα, χωρίς να συνοδεύονται από μετάφραση στην ελληνική

6.5. Η επικοινωνία με την αναθέτουσα αρχή, καθώς και μεταξύ αυτής και του αναδόχου, θα γίνονται υποχρεωτικά στην ελληνική γλώσσα. Ο ανάδοχος είναι υποχρεωμένος να διευκολύνει την επικοινωνία των αλλοδαπών υπαλλήλων του με την αναθέτουσα αρχή, με τον ορισμό και την παρουσία διερμηνέων.

Άρθρο 7: Εφαρμοστέα νομοθεσία

7.1. Για τη δημοπράτηση του έργου, την εκτέλεση της σύμβασης και την κατασκευή του, εφαρμόζονται οι διατάξεις των παρακάτω νομοθετημάτων:

- του ν. 4412/2016 «Δημόσιες Συμβάσεις Έργων, Προμηθειών και Υπηρεσιών (προσαρμογή στις Οδηγίες 201/24/Ε και 2014/25/ΕΕ)» (Α' 147),
- του ν. 4314/2014 **(**Α' 265) "Α) Για τη διαχείριση, τον έλεγχο και την εφαρμογή αναπτυξιακών παρεμβάσεων για την προγραμματική περίοδο 2014−2020, Β) Ενσωμάτωση της Οδηγίας 2012/17 του Ευρωπαϊκού Κοινοβουλίου και του Συμβουλίου της 13ης Ιουνίου 2012 (ΕΕ L 156/16.6.2012) στο ελληνικό δίκαιο, τροποποίηση του ν. 3419/2005 (Α' 297) και άλλες διατάξεις" και του ν. 3614/2007 (Α' 267) «Διαχείριση, έλεγχος και εφαρμογή αναπτυξιακών παρεμβάσεων για την προγραμματική περίοδο 2007 -2013», και του ν. 3614/2007 (Α' 267) «Διαχείριση, έλεγχος και εφαρμογή αναπτυξιακών παρεμβάσεων για την προγραμματική περίοδο 2007 -2013», [19]
- του ν. 4278/2014 (Α΄157) και ειδικότερα το άρθρο 59 «Άρση περιορισμών συμμετοχής εργοληπτικών επιχειρήσεων σε δημόσια έργα»,
- του ν. 4270/2014 (Α' 143) «Αρχές δημοσιονομικής διαχείρισης και εποπτείας (ενσωμάτωση της Οδηγίας 2011/85/ΕΕ) – δημόσιο λογιστικό και άλλες διατάξεις», όπως ισχύει
- του ν. 4250/2014 «Διοικητικές Απλουστεύσεις - Καταργήσεις, Συγχωνεύσεις Νομικών Προσώπων και Υπηρεσιών του Δημοσίου Τομέα-Τροποποίηση Διατάξεων του π.δ. 318/1992 (Α΄161) και λοιπές ρυθμίσεις» (Α' 74) και ειδικότερα το άρθρο 1 αυτού,- του ν. 4129/2013 (Α' 52) «Κύρωση του Κώδικα Νόμων για το Ελεγκτικό Συνέδριο»,
- του ν. 4129/2013 (Α' 52) «Κύρωση του Κώδικα Νόμων για το Ελεγκτικό Συνέδριο», (εφόσον απαιτείται)
- του άρθρου 26 του ν.4024/2011 (Α 226) «Συγκρότηση συλλογικών οργάνων της διοίκησης και ορισμός των μελών τους με κλήρωση»,[20]
- του ν. 4013/2011 (Α' 204) «Σύσταση ενιαίας Ανεξάρτητης Αρχής Δημοσίων Συμβάσεων και Κεντρικού

---

[18] Πρβλ. άρθρο 80 παρ. 10 ν. 4412/2016, όπως τροποποιήθηκε με το άρθρο 107 περ. 14 του ν. 4497/2017 (Α 171).

[19] Τίθεται μόνο εφόσον πρόκειται για συγχρηματοδοτούμενο έργο από πόρους της Ευρωπαϊκής Ένωσης.

[20] *Τίθεται μόνο εφόσον επιλεγεί η διενέργεια κλήρωσης για τη συγκρότηση συλλογικών οργάνων.*

Ηλεκτρονικού Μητρώου Δημοσίων Συμβάσεων…» ,

- του ν. 3548/2007 (Α’ 68) «Καταχώριση δημοσιεύσεων των φορέων του Δημοσίου στο νομαρχιακό και τοπικό Τύπο και άλλες διατάξεις»,
- του ν. 3469/2006 (Α’ 131) “Εθνικό Τυπογραφείο, Εφημερίς της Κυβερνήσεως και λοιπές διατάξεις”,
- του ν. 2690/1999 (Α' 45) “Κύρωση του Κώδικα Διοικητικής Διαδικασίας και άλλες διατάξεις” όπως ισχύει ,
- του π.δ 28/2015 (Α' 34) “Κωδικοποίηση διατάξεων για την πρόσβαση σε δημόσια έγγραφα και στοιχεία”,
- της με αρ. 57654/2017 Υπουργικής Απόφασης (Β’ 1781) «Ρύθμιση ειδικότερων θεμάτων λειτουργίας και διαχείρισης του Κεντρικού Ηλεκτρονικού Μητρώου Δημοσίων Συμβάσεων (ΚΗΜΔΗΣ) του Υπουργείου Οικονομίας και Ανάπτυξης»,
- του π.δ 80/2016 “Ανάληψη υποχρεώσεων από τους διατάκτες” (Α΄ 145).[21]
- της ΥΠΑΣΥΔ [ΥΑ 82350 (ΦΕΚ 2451Β / 9-8-16)]. Σύστημα Διαχείρισης και ελέγχου των εθνικών προγραμμάτων των ταμείων ασύλου , μετανάστευσης και ενταξης (ΤΑΜΕΕ/AMIF) και Εσωτερικής Ασφάλειας (ΤΕΑ/ISF) για την προγραμματική περίοδο 2014-2020
- της με αρ. 1191/14-03-2017 Κοινής Υπουργικής Απόφασης «Καθορισμός του χρόνου, τρόπου υπολογισμού της διαδικασίας παρακράτησης και απόδοσης της κράτησης 0,06% υπέρ της Αρχής Εξέτασης Προδικαστικών Προσφυγών (Α.Ε.Π.Π.), καθώς και των λοιπών λεπτομερειών εφαρμογής της παραγράφου 3, του άρθρου 350 του Ν. 4412/2016 (Α΄ 147).
- της υπ' αριθ. 5143/11-11-2014 (ΦΕΚ 3335Β) Υπουργικής Απόφασης «Καθορισμός του τρόπου υπολογισμού, της διαδικασίας παρακράτησης και απόδοσης της κράτησης υπέρ της ΕΑΑΔΗΣΥ» όπως έχει τροποποιηθεί και ισχύει.
- του Ν. 4368/2016 (ΦΕΚ 21Α) και ειδικότερα το άρθρο 96 αυτού περί συνδρομής του Υπουργείου Εθνικής Άμυνας στη διαχείριση της προσφυγικής κρίσης και σύστασης συντονιστικού οργάνου.

7.2 Οι διατάξεις του ν. 2859/2000 (Α’ 248) «Κύρωση Κώδικα Φόρου Προστιθέμενης Αξίας».

7.3 Της με αρ.πρωτ. 41/Φ.27/12-1-18/ΕΣΥΔ ΤΑΜΕΤΕΑΑΠ (ΑΔΑ: ΨΒ36465Χ18-ΒΕΗ) Πρόσκλησης με κωδικό 020 της ΕΥΣΥΔ ΤΑΜΕΤΑΑΠ του Υπουργείου Οικονομίας και Ανάπτυξης για την υποβολή προτάσεων στο Εθνικό Πρόγραμμα Ταμείου Ασύλου, Μετανάστευσης και Ένταξης στον Ειδικό Στόχο 1-Άσυλο όπως αυτή τροποποιήθηκε με την με την υπ΄αριθ. 489/Φ.27/21-3-2018 (Κωδ. 020) 1^{η} Τροποποίηση αυτής.

7.4 Της με Α.Π. Α.Π. 1378/Φ.27/2-7-18/ΕΣΥΔ ΤΑΜΕΤΕΑΑΠ Συμφωνίας Επιδότησης Δράσης (ΑΔΑ: ΩΘΟΧ465Χ18-ΩΘΡ) με τίτλο «Αναβάθμιση Κέντρων Υποδοχής και Ταυτοποίησης (ΚΥΤ) στα Νησιά του Ανατολικού Αιγαίου » (Ειδικός Στόχος 1 - «Άσυλο» και Εθνικός Στόχος 1 - «Υποδοχή - άσυλο», ΟΠΣ 5011009).

7.5 Του εγκεκριμένου Συστήματος Διαχείρισης και Ελέγχου των Εθνικών Προγραμμάτων (ΕΠ) του Ταμείου

---

[21] *Από 1-1-2017 τίθεται σε ισχύ το π.δ 80/2016 (Α' 145), το οποίο με το άρθρο 13 καταργεί το π.δ 113/2010.*

Ασύλου, Μετανάστευσης και Ένταξης και του Ταμείου Εσωτερικής Ασφάλειας και άλλων πόρων για την προγραμματική περίοδο 2014-2020.

7.6 Του εγκεκριμένου Συστήματος Διαχειριστικής Επάρκειας και Ποιότητας (ΣΔΕΠ) της ΓΔΟΣΥ.

7.7 Του Οδηγού Εφαρμογής Μέτρων Ενημέρωσης και Δημοσιότητας Εθνικών Προγραμμάτων Ταμείου Ασύλου Μετανάστευσης και Ένταξης και Ταμείου Εσωτερικής Ασφάλειας, Ελληνική Δημοκρατία / Υπουργείο Οικονομίας & Ανάπτυξης / Αύγουστος 2017.

7.8 Του εγκεκριμένου τροποποιημένου ΤΔΠ.

7.9 Ο Καν. 1048/2014 και 1049/2014, καθώς και ο Οδηγού Εφαρμογής Μέτρων Ενημέρωσης και Δημοσιότητας Εθνικών Προγραμμάτων Ταμείου Ασύλου Μετανάστευσης και Ένταξης και Ταμείου Εσωτερικής Ασφάλειας, Ελληνική Δημοκρατία / Υπουργείο Οικονομίας & Ανάπτυξης / Αύγουστος 2017 καθόσον το παρόν έργο χρηματοδοτείται στο πλαίσιο του Εθνικού Προγράμματος Ταμείου Ασύλου, Μετανάστευσης και Ένταξης.

7.10 Της υπ. αριθ. Φ.092/8/66625/Σ.15516/29-09-2017 (ΦΕΚ 3495 Β' / 05-10-2017) Υπουργικής Απόφασης «Μεταβίβαση οικονομικής εξουσίας του Αναπληρωτή Υπουργού Εθνικής Άμυνας σε κεντρικά και περιφερειακά όργανα της Διοικήσεως των Ενόπλων Δυνάμεων στο αντικείμενο δαπάνες που χρηματοδοτούνται μέσω του Προγράμματος Δημοσίων Επενδύσεων Π.Δ.Ε. (Εθνικά και Συγχρηματοδοτούμενα Προγράμματα) και αφορούν στη συνδρομή του Υπουργείου Εθνικής Άμυνας στη διαχείριση της προσφυγικής κρίσης».

7.11 Του ν.4389/16 (ΦΕΚ 94 Α/27-05-2016) «Επείγουσες διατάξεις για την εφαρμογή της συμφωνίας δημοσιονομικών στόχων και διαρθρωτικών μεταρρυθμίσεων και άλλες διατάξεις» (περί της αύξησης του συντελεστή του ΦΠΑ από 17% σε 24% στα νησιά).

7.12 Οι σε εκτέλεση των ανωτέρω διατάξεων εκδοθείσες κανονιστικές πράξεις[22], καθώς και λοιπές διατάξεις που αναφέρονται ρητά ή απορρέουν από τα οριζόμενα στα συμβατικά τεύχη της παρούσας καθώς και το σύνολο των διατάξεων του ασφαλιστικού, εργατικού, περιβαλλοντικού και φορολογικού δικαίου και γενικότερα κάθε διάταξη (Νόμος, Π.Δ., Υ.Α.) και ερμηνευτική εγκύκλιος που διέπει την ανάθεση και εκτέλεση του έργου της παρούσας σύμβασης, έστω και αν δεν αναφέρονται ρητά. Προσθήκες και εν γένει προσαρμογές άρθρων της διακήρυξης (πέραν των όσων ήδη προβλέπονται ρητώς στο κείμενο της πρότυπης διακήρυξης) μπορούν να προστίθενται και να περιλαμβάνονται, μόνο εφόσον είναι απόλυτα συμβατές με την ισχύουσα κάθε φορά νομοθεσία.

Άρθρο 8: Χρηματοδότηση του Έργου, Φόροι, Δασμοί, κ.λ.π.- Πληρωμή Αναδόχου

8.1. Το έργο χρηματοδοτείται από το Εθνικό Πρόγραμμα «Ταμείου Ασύλου Μετανάστευσης και

---

[22] *Νόμοι, ΠΔ και υπουργικές αποφάσεις που εκδίδονται μετά την έναρξη της διαδικασίας σύναψης της σύμβασης σύμφωνα με το άρθρο 120 του ν. 4412/2016, δεν αποτελούν μέρος του εφαρμοστέου θεσμικού πλαισίου της.*

Ένταξης 2014-2020», στο πλαίσιο της Δράσης «Αναβάθμιση Κέντρων Υποδοχής Και Ταυτοποίησης Στα Νησιά Ανατολικού Αιγαίου» με επιλέξιμη δημόσια δαπάνη 15.000.000 € και συνεισφορά της Ευρωπαϊκής Ένωσης 11.250.000,00 €. [23]

Η παρούσα σύμβαση περιλαμβάνεται στο υποέργο Νο 9 της Δράσης «**Αναβάθμιση Κέντρων Υποδοχής Και Ταυτοποίησης Στα Νησιά Ανατολικού Αιγαίου**» η οποία έχει ενταχθεί στο Εθνικό Πρόγραμμα «Ταμείου Ασύλου, Μετανάστευσης και Ένταξης 2014-2020 με βάση την απόφαση ένταξης με αρ. πρωτ. 1378/Φ.27/2-7-18/ΕΣΥΔ ΤΑΜΕΤΕΑΑΠ και έχει λάβει κωδικό MIS 5011009 και συγχρηματοδοτείται από την Ευρωπαϊκή Ένωση (Ευρωπαϊκό Ταμείο Ασύλου, Μετανάστευσης και Ένταξης) και από εθνικούς πόρους μέσω του Προγράμματος Δημοσίων Επενδύσεων (ΠΔΕ) (αριθμ. εναρ. Έργου 2017ΣΕ 73720001).

Το έργο υπόκειται στις κρατήσεις[24] που προβλέπονται για τα έργα αυτά, περιλαμβανομένης της κράτησης ύψους 0,06 % υπέρ των λειτουργικών αναγκών της Ενιαίας Ανεξάρτητης Αρχής Δημοσίων Συμβάσεων, σύμφωνα με το άρθρο 4 παρ 3 ν. 4013/2011 της κράτησης ύψους 0,06 % υπέρ των λειτουργικών αναγκών της Αρχής Εξέτασης Προδικαστικών Προσφυγών, σύμφωνα με το άρθρο 350 παρ. 3 του ν. 4412/2016, καθώς και της κράτησης 6‰, σύμφωνα με τις διατάξεις του άρθρου 53 παρ. 7 περ. θ' του ν. 4412/2016 και της υπ' αριθμ. ΔΝΣγ/οικ.42217/ΦΝ466/12.6.2017 απόφασης του Υπουργού Υποδομών και Μεταφορών (Β' 2235). Πλέον των ανωτέρω απαιτείται και απόδοση δικαιωμάτων υπερ ΤΠΕΔΕ (1% επί της καθαρής αξίας), καθώς και το Χαρτόσημο και το ΟΓΑ/Χαρτοσήμου, που αναλογεί επί αυτού.

8.2. Τα γενικά έξοδα, όφελος κ.λ.π. του Αναδόχου και οι επιβαρύνσεις από φόρους, δασμούς κ.λ.π. καθορίζονται στο αντίστοιχο άρθρο της Ε.Σ.Υ. Ο Φ.Π.Α. βαρύνει τον Κύριο του Έργου.

8.3. Οι πληρωμές θα γίνονται σύμφωνα με το άρθρο 152 του ν. 4412/2016 και το αντίστοιχο άρθρο της Ε.Σ.Υ. Η πληρωμή του εργολαβικού τιμήματος θα γίνεται σε EURO.

Άρθρο 9: Συμπλήρωση – αποσαφήνιση πληροφοριών και δικαιολογητικών

Η αναθέτουσα αρχή μπορεί να καλέσει τους οικονομικούς φορείς να συμπληρώσουν ή να διευκρινίσουν τα πιστοποιητικά που έχουν παραληφθεί, συμπεριλαμβανομένης και της οικονομικής τους προσφοράς, μέσα σε εύλογη προθεσμία, η οποία δεν μπορεί να είναι μικρότερη από επτά (7) ημέρες από την ημερομηνία κοινοποίησης σε αυτούς της σχετικής πρόσκλησης, σύμφωνα με το άρθρο 102 και 103 του ν. 4412/2016. σύμφωνα με τα ειδικότερα οριζόμενα στις διατάξεις των άρθρων 102 και 103 του ν. 4412/2016.

Άρθρο 10: Απόφαση ανάληψης υποχρέωσης - Έγκριση δέσμευσης πίστωσης

Για την παρούσα διαδικασία έχει εκδοθεί η απόφαση Φ.814.1/210/817479/Σ.3721/12 Οκτ 18 ΓΕΣ/Γ2 για την ανάληψη υποχρέωσης/έγκριση δέσμευσης πίστωσης (συμπληρώνεται και ο αριθμός της απόφασης έγκρισης

---

[23] *Όταν πρόκειται για συγχρηματοδοτούμενο από την Ε.Ε. έργο, τούτο να αναγράφεται στη Διακήρυξη και ειδικότερα να αναγράφεται ο τίτλος της Πράξης και του Επιχειρησιακού Προγράμματος στο πλαίσιο του οποίου είναι ενταγμένο το δημοπρατούμενο έργο, καθώς και τα ποσοστά συγχρηματοδότησης της δαπάνης του έργου από εθνικούς και ενωσιακούς πόρους (με αναφορά στο διαρθρωτικό ταμείο). Επίσης, η σχετική συμπλήρωση ακολουθεί τη διακριτή ορολογία Συλλογικές Αποφάσεις (ΣΑ) έργων ή ΚΑΕ, ανάλογα την πηγή χρηματοδότησης (ΠΔΕ ή Τακτικός προϋπολογισμός). Για το ζήτημα της ανάληψης δαπανών δημοσίων επενδύσεων, βλ. και άρθρο 5 του π.δ. 80/2016.*

[24] *Οι κρατήσεις προσαρμόζονται ανάλογα με τον φορέα εκτέλεσης του έργου.*

της πολυετούς ανάληψης σε περίπτωση που η δαπάνη εκτείνεται σε περισσότερα του ενός οικονομικά έτη, σύμφωνα με το άρθρο 4 παρ. 4 του π.δ 80/2016).[25]

[25] *Σύμφωνα με το άρθρο 4 παρ. 4 του π.δ 80/2016 "Ανάληψη υποχρεώσεων από τους διατάκτες" (Α΄ 145): "Οι διακηρύξεις, οι αποφάσεις ανάθεσης και οι συμβάσεις που συνάπτονται για λογαριασμό των φορέων Γενικής Κυβέρνησης αναφέρουν απαραίτητα τον αριθμό και τη χρονολογία της απόφασης ανάληψης υποχρέωσης, τον αριθμό καταχώρισής της στα λογιστικά βιβλία του οικείου φορέα, καθώς και τον αριθμό της απόφασης έγκρισης της πολυετούς ανάληψης σε περίπτωση που η δαπάνη εκτείνεται σε περισσότερα του ενός οικονομικά έτη.". Επίσης, σύμφωνα με το άρθρο 12 παρ. 2 γ) του ίδιου π.δ : "Διακηρύξεις, όπου απαιτείται, και αποφάσεις ανάθεσης που εκδίδονται και συμβάσεις που συνάπτονται από φορείς της Γενικής Κυβέρνησης είναι άκυρες, εφόσον δεν έχει προηγηθεί αυτών η έκδοση της απόφασης ανάληψης υποχρέωσης του άρθρου 2, παρ. 2 του παρόντος. "*

ΚΕΦΑΛΑΙΟ Β΄

Άρθρο 11: Τίτλος, προϋπολογισμός, τόπος, περιγραφή και ουσιώδη χαρακτηριστικά του έργου

Τίτλος του έργου

Ο τίτλος του έργου είναι:

«ΤΟΠΟΘΕΤΗΣΗ ΣΚΕΠΩΝ ΜΕ ΦΥΛΛΑ ΛΑΜΑΡΙΝΑΣ ΣΕ 80 ΟΙΚΙΣΚΟΥΣ ΔΙΑΜΟΝΗΣ ΤΟΥ ΚΥΤ ΧΙΟΥ»

11.1. Προϋπολογισμός Δημοπράτησης του έργου

Ο προϋπολογισμός δημοπράτησης του έργου ανέρχεται σε 44.800,00 Ευρώ (κατ΄ αποκοπή τίμημα) συμπεριλαμβανομένου ΦΠΑ και αναλύεται όπως στον παρακάτω πίνακα:

α/α	ΕΡΓΑΣΙΕΣ	Μ.Μ.	Ποσό-τητα	Τιμή μονάδος (€)	Δαπάνη (€)
1	Τοποθέτηση σκεπών με φύλλα λαμαρίνας σε 80 οικίσκους διαμονής του ΚΥΤ Χίου	Κατ' αποκοπή	1	38.290,60€	38.290,60€
				ΓΕΝΙΚΟ ΣΥΝΟΛΟ	38.290,60€
				ΦΠΑ 17%	6.509,40
				ΤΕΛΙΚΟ ΣΥΝΟΛΟ	44.800,00

.....[26]

Στο ανωτέρω ποσό προβλέπεται αναθεώρηση στις τιμές ποσού..... σύμφωνα με το άρθρο 153 του ν. 4412/2016.

Ρήτρα πρόσθετης καταβολής (πριμ), δεν προβλέπεται.

11.2. Τόπος εκτέλεσης του έργου

Πρώην Εργοστάσιο ΒΙΑΛ – Χαλκειός Χίου

11.3. Περιγραφή και ουσιώδη χαρακτηριστικά του έργου

Το αντικείμενο της παρούσας εργολαβίας αφορά στην εκτέλεση των παρακάτω εργασιών του έργου το οποίο κατατάσσεται στον ακόλουθο κωδικό του Κοινού Λεξιλογίου Δημοσίων Συμβάσεων (CPV):

---

[26] *Πρβλ. άρθρο 6 παρ. 7 του ν. 4412/2016.*

45261200-6:

α. Εργασίες επικάλυψης και βαφής στεγών

Επισημαίνεται ότι, το φυσικό και οικονομικό αντικείμενο των δημοπρατούμενων έργων δεν πρέπει να μεταβάλλεται ουσιωδώς κατά τη διάρκεια εκτέλεσης της σύμβασης, κατά τα οριζόμενα στην παρ. 4 του άρθρου 132 ν. 4412/2016. Δυνατότητα μεταβολής υφίσταται, μόνο υπό τις προϋποθέσεις των άρθρων 132 και 156 ν. 4412/2016.

Επιτρέπεται η χρήση των «επί έλασσον» δαπανών με τους ακόλουθους όρους και περιορισμούς:

- Δεν τροποποιείται το «βασικό σχέδιο» της προκήρυξης, ούτε οι προδιαγραφές του έργου, όπως περιγράφονται στα συμβατικά τεύχη, ούτε καταργείται ομάδα εργασιών της αρχικής σύμβασης.
- Δεν θίγεται η πληρότητα, ποιότητα και λειτουργικότητα του έργου.
- Δεν χρησιμοποιείται για την πληρωμή νέων εργασιών που δεν υπήρχαν στην αρχική σύμβαση.
- Δεν υπερβαίνει η δαπάνη αυτή, κατά τον τελικό εγκεκριμένο Ανακεφαλαιωτικό Πίνακα Εργασιών του έργου, ποσοστό είκοσι τοις εκατό (20%) της συμβατικής δαπάνης ομάδας εργασιών του έργου ούτε, αθροιστικά, ποσοστό δέκα τοις εκατό (10%) της δαπάνης της αρχικής αξίας σύμβασης χωρίς Φ.Π.Α., αναθεώρηση τιμών και απρόβλεπτες δαπάνες. Στην αθροιστική αυτή ανακεφαλαίωση λαμβάνονται υπόψη μόνο οι μεταφορές δαπάνης από μία ομάδα εργασιών σε άλλη.
  Τα ποσά που εξοικονομούνται, εφόσον υπερβαίνουν τα ανωτέρω όρια (20% ή και 10%), μειώνουν ισόποσα τη δαπάνη της αξίας σύμβασης χωρίς Φ.Π.Α., αναθεωρήσεις και απρόβλεπτες δαπάνες. Για τη χρήση των «επί έλασσον δαπανών» απαιτείται σε κάθε περίπτωση η σύμφωνη γνώμη του Τεχνικού Συμβουλίου, ύστερα από εισήγηση του φορέα υλοποίησης.
  Ο προϋπολογισμός των έργων στα οποία εφαρμόζεται η παράγραφος αυτή αναλύεται σε ομάδες εργασιών, οι οποίες συντίθενται από εργασίες που υπάγονται σε ενιαία υποσύνολα του τεχνικού αντικειμένου των έργων, έχουν παρόμοιο τρόπο κατασκευής και επιδέχονται το ίδιο ποσοστό έκπτωσης στις τιμές μονάδας τους. Με απόφαση του Υπουργού Υποδομών και Μεταφορών, η οποία μετά την έκδοσή της θα έχει εφαρμογή σε όλα τα ως άνω έργα, προσδιορίζονται οι ομάδες εργασιών ανά κατηγορία έργων.

Άρθρο 12: Προθεσμία εκτέλεσης του έργου

Η συνολική προθεσμία εκτέλεσης του έργου, ορίζεται σε εξήντα (60) ημερολογιακές ημέρες από την ημέρα υπογραφής της σύμβασης[27].

Οι αποκλειστικές και ενδεικτικές τμηματικές προθεσμίες του έργου αναφέρονται στην Ε.Σ.Υ.

Άρθρο 13: Διαδικασία σύναψης σύμβασης - Όροι υποβολής προσφορών

13.1 Η επιλογή του Αναδόχου, θα γίνει σύμφωνα με την παρούσα και το άρθρο 117 του ν. 4412/2016 και υπό τις προϋποθέσεις του νόμου αυτού.

---

[27] *Μπορεί η έναρξη της προθεσμίας να ορίζεται διαφορετικά, αν λόγου χάρη δεν προβλέπεται η άμεση έναρξη των εργασιών (άρθρο 147 παρ.2 ν. 4412/2016).*

13.2 Η οικονομική προσφορά των διαγωνιζομένων, θα συνταχθεί και υποβληθεί σύμφωνα με τα οριζόμενα στο άρθρο 95 παρ. 2.(α) του ν. 4412/2016 .

13.3 Κάθε προσφέρων μπορεί να υποβάλει μόνο μία προσφορά.

13.4 Δεν επιτρέπεται η υποβολή εναλλακτικών προσφορών.[28]

13.5 Δε γίνονται δεκτές προσφορές για μέρος του αντικειμένου της σύμβασης.

Άρθρο 14: Κριτήριο Ανάθεσης

Κριτήριο για την ανάθεση της σύμβασης είναι η πλέον συμφέρουσα από οικονομική άποψη προσφορά μόνο βάσει τιμής (χαμηλότερη τιμή).

Άρθρο 15: Εγγύηση συμμετοχής

15.1 Για την συμμετοχή στον διαγωνισμό δεν απαιτείται η κατάθεση από τους συμμετέχοντες οικονομικούς φορείς, κατά τους όρους της παρ. 1 α) του άρθρου 72 του ν. 4412/2016.

Άρθρο 16: Χορήγηση Προκαταβολής – Ρήτρα πρόσθετης καταβολής (Πριμ)[29]

16.1 Δεν [30] προβλέπεται η χορήγηση προκαταβολής στον Ανάδοχο, σύμφωνα με τους όρους του άρθρου 150 του ν.4412/2016

16.2 *ΔΕΝ* προβλέπεται η πληρωμή πριμ στην παρούσα σύμβαση

Άρθρο 17: Εγγυήσεις καλής εκτέλεσης

17.1 Για την υπογραφή της σύμβασης απαιτείται η παροχή εγγύησης καλής εκτέλεσης, σύμφωνα με το άρθρο 72 παρ. 1 β) του ν.4412/2016, το ύψος της οποίας καθορίζεται σε ποσοστό 5% επί της αξίας της σύμβασης, χωρίς Φ.Π.Α. και κατατίθεται πριν ή κατά την υπογραφή της σύμβασης. Η εγγύηση καλής εκτέλεσης καταπίπτει στην περίπτωση παράβασης των όρων της σύμβασης, όπως αυτή ειδικότερα ορίζει.

Σε περίπτωση τροποποίησης της σύμβασης κατά το άρθρο 132 ν. 4412/2016, η οποία συνεπάγεται αύξηση της συμβατικής αξίας, ο ανάδοχος είναι υποχρεωμένος να καταθέσει πριν την τροποποίηση, συμπληρωματική εγγύηση το ύψος της οποίας ανέρχεται σε ποσοστό 5% επί του ποσού της αύξησης χωρίς ΦΠΑ.

---

[28] *Οι αναθέτουσες αρχές μπορεί να επιτρέπουν την υποβολή εναλλακτικών προσφορών και στην περίπτωση αυτή προσαρμόζεται αντιστοίχως το 13.4. (πρβλ άρθρο 57 του ν. 4412/2016).*

[29] *Εφόσον συντρέχει περίπτωση, κατά το άρθρο 149 του ν. 4412/2016, οπότε μνημονεύονται και οι απαραίτητες λεπτομέρειες.*

[30] *Συμπληρώνεται αν προβλέπεται ή όχι η χορήγηση προκαταβολής. Προτείνεται στο παρόν υπόδειγμα να ΜΗΝ δίνεται η δυνατότητα χορήγησης προκαταβολής. Ωστόσο αν το έργο είναι συγχρηματοδοτούμενο είναι ΥΠΟΧΡΕΩΤΙΚΗ η δυνατότητα προκαταβολής. Ειδικότερα σύμφωνα με την παράγραφο 10 εδ. α του άρθρου 25 του ν. 3614/2007 (όπως προστέθηκε με την παρ. 3 του άρθρου 242 του ν. 4072/2012), στις περιπτώσεις συγχρηματοδοτούμενων δημόσιων έργων στις διακηρύξεις υποχρεωτικά περιλαμβάνεται δυνατότητα χορήγησης προκαταβολής. Η υποχρέωση αυτή εξακολουθεί να ισχύει και για τα προγράμματα της περιόδου 2014-2020 δυνάμει της παρ. 15 του άρθρου 59 του ν. 4314/2014.*

Η εγγύηση καλής εκτέλεσης της σύμβασης καλύπτει συνολικά και χωρίς διακρίσεις την εφαρμογή όλων των όρων της σύμβασης και κάθε απαίτηση της αναθέτουσας αρχής ή του κυρίου του έργου έναντι του αναδόχου.

Η εγγύηση καλής εκτέλεσης καταπίπτει υπέρ του κυρίου του έργου, με αιτιολογημένη απόφαση του Προϊσταμένου της Διευθύνουσας Υπηρεσίας, ιδίως μετά την οριστικοποίηση της έκπτωσης του αναδόχου. Η ένσταση του αναδόχου κατά της αποφάσεως δεν αναστέλλει την είσπραξη του ποσού της εγγυήσεως.

Οι εγγυητικές επιστολές συμμετοχής περιλαμβάνουν, σύμφωνα με το άρθρο 72 παρ. 4 του ν. 4412/2016, κατ' ελάχιστον τα ακόλουθα στοιχεία :

α) την ημερομηνία έκδοσης,

β) τον εκδότη,

γ) τον κύριο του έργου ή το φορέα κατασκευής του έργου ΑΣΔΕΝ/ΔΜΧ προς τον οποίο απευθύνονται,

δ) τον αριθμό της εγγύησης,

ε) το ποσό που καλύπτει η εγγύηση,

στ) την πλήρη επωνυμία, τον Α.Φ.Μ. και τη διεύθυνση του οικονομικού φορέα υπέρ του οποίου εκδίδεται η εγγύηση (στην περίπτωση ένωσης αναγράφονται όλα τα παραπάνω για κάθε μέλος της ένωσης),

ζ) τους όρους ότι: αα) η εγγύηση παρέχεται ανέκκλητα και ανεπιφύλακτα, ο δε εκδότης παραιτείται του δικαιώματος της διαιρέσεως και της διζήσεως, και ββ) ότι σε περίπτωση κατάπτωσης αυτής, το ποσό της κατάπτωσης υπόκειται στο εκάστοτε ισχύον τέλος χαρτοσήμου,

η) τα στοιχεία της διακήρυξης (αριθμός, έτος, τίτλος έργου) και την καταληκτική ημερομηνία υποβολής προσφορών,

θ) την ημερομηνία λήξης ή τον χρόνο ισχύος της εγγύησης,

ι) την ανάληψη υποχρέωσης από τον εκδότη της εγγύησης να καταβάλει το ποσό της εγγύησης ολικά ή μερικά εντός πέντε (5) ημερών μετά από απλή έγγραφη ειδοποίηση εκείνου προς τον οποίο απευθύνεται.

Άρθρο 17Α: Έκδοση εγγυητικών

17.Α.1. Οι εγγυητικές επιστολές του άρθρου 17 εκδίδονται από πιστωτικά ιδρύματα που λειτουργούν νόμιμα στα κράτη- μέλη της Ένωσης ή του Ευρωπαϊκού Οικονομικού Χώρου ή στα κράτη-μέρη της ΣΔΣ και έχουν, σύμφωνα με τις ισχύουσες διατάξεις, το δικαίωμα αυτό. Μπορούν, επίσης, να εκδίδονται από το Ε.Τ.Α.Α. - Τ.Σ.Μ.Ε.Δ.Ε. ή να παρέχονται με γραμμάτιο του Ταμείου Παρακαταθηκών και Δανείων με παρακατάθεση σε αυτό του αντίστοιχου χρηματικού ποσού. Αν συσταθεί παρακαταθήκη με γραμμάτιο παρακατάθεσης χρεογράφων στο Ταμείο Παρακαταθηκών και Δανείων, τα τοκομερίδια ή μερίσματα που λήγουν κατά τη διάρκεια της εγγύησης επιστρέφονται μετά τη λήξη τους στον υπέρ ου η εγγύηση οικονομικό φορέα.

17.Α.2 Οι εγγυητικές επιστολές εκδίδονται κατ' επιλογή του αναδόχου από <u>ένα ή περισσότερους εκδότες της παραπάνω παραγράφου,</u> ανεξαρτήτως του ύψους των.

Εάν η εγγύηση εκδοθεί από αλλοδαπό πιστωτικό ίδρυμα μπορεί να συνταχθεί σε μία από τις επίσημες γλώσσες της Ευρωπαϊκής Ένωσης, αλλά θα συνοδεύεται απαραίτητα από μετάφραση στην ελληνική γλώσσα, σύμφωνα και με τα ειδικότερα οριζόμενα στο άρθρο 6.3. της παρούσας.

Η αναθέτουσα αρχή επικοινωνεί με τους φορείς που φέρονται να έχουν εκδώσει τις εγγυητικές επιστολές, προκειμένου να διαπιστώσει την εγκυρότητά τους.

Άρθρο 18: Ημερομηνία λήξης της προθεσμίας υποβολής των προσφορών- αποσφράγισης

Ως ημερομηνία λήξης της προθεσμίας υποβολής των προσφορών [31]ορίζεται η **14 Μαρ 2019**, ημέρα **Πέμπτη**. Ώρα λήξης της υποβολής προσφορών ορίζεται η 09:00 π.μ.

Ως ημερομηνία και ώρα αποσφράγισης των προσφορών ορίζεται η **14 Μαρ 2019**, ημέρα **Πέμπτη** και ώρα **10:00**.[32]

Αν, για λόγους ανωτέρας βίας, δεν διενεργηθεί η αποσφράγιση κατά την ορισθείσα ημέρα ή αν μέχρι τη μέρα αυτή δεν έχει υποβληθεί καμία προσφορά, η αποσφράγιση και η καταληκτική ημερομηνία αντίστοιχα μετατίθενται σε οποιαδήποτε άλλη ημέρα, με απόφαση της αναθέτουσας αρχής. Η απόφαση αυτή κοινοποιείται εγγράφως, πέντε (5) τουλάχιστον εργάσιμες ημέρες πριν τη νέα ημερομηνία, σε όσους οικονομικούς φορείς έλαβαν τα έγγραφα της σύμβασης και αναρτάται στο ΚΗΜΔΗΣ και στην ιστοσελίδα της αναθέτουσας αρχής, εφόσον διαθέτει. Αν και στη νέα αυτή ημερομηνία δεν καταστεί δυνατή η αποσφράγιση των προσφορών ή δεν υποβληθούν προσφορές, μπορεί να ορισθεί και νέα ημερομηνία, εφαρμοζομένων κατά τα λοιπά των διατάξεων των δύο προηγούμενων εδαφίων.

Άρθρο 19: Χρόνος ισχύος προσφορών

Κάθε υποβαλλόμενη προσφορά δεσμεύει τον συμμετέχοντα στον διαγωνισμό κατά τη διάταξη του άρθρου 97 του ν. 4412/2016, για διάστημα 6 μηνών[33], από την ημερομηνία λήξης της προθεσμίας υποβολής των προσφορών.

Η αναθέτουσα αρχή μπορεί, πριν τη λήξη του χρόνου ισχύος της προσφοράς, να ζητά από τους προσφέροντες να παρατείνουν τη διάρκεια ισχύος της προσφοράς τους

Άρθρο 20: Δημοσιότητα - Δαπάνες δημοσίευσης

Το κείμενο της παρούσας Διακήρυξης δημοσιεύεται :

1. Η παρούσα Διακήρυξη δημοσιεύεται στο ΚΗΜΔΗΣ (ΑΔΑΜ…).

2. Η Διακήρυξη αναρτάται και στην ιστοσελίδα της αναθέτουσας αρχής (www…….gr), (εφόσον υπάρχει), σύμφωνα με το άρθρο 2 της παρούσας ή στην ιστοσελίδα του ΓΕΣ www.army.gr, για διάστημα τουλάχιστον δέκα (10) ημερολογιακών ημερών πριν την καταληκτική ημερομηνία υποβολής προσφορών σύμφωνα με το άρθρο 46 παρ. 2 της ΥΠΑΣΥΔ [ΥΑ 82350 (ΦΕΚ 2451Β / 9-8-16)].».

Τα έξοδα των εκ της κείμενης νομοθεσίας απαραίτητων δημοσιεύσεων της προκήρυξης της δημοπρασίας στην οποία αναδείχθηκε ανάδοχος, βαρύνουν τον ίδιο και εισπράττονται με τον πρώτο λογαριασμό πληρωμής του έργου. Τα έξοδα δημοσιεύσεων των τυχόν προηγούμενων διαγωνισμών για την ανάθεση του ίδιου έργου, καθώς και τα έξοδα των μη απαραίτητων εκ του νόμου δημοσιεύσεων βαρύνουν την αναθέτουσα αρχή και καταβάλλονται από τις πιστώσεις του έργου.

---

[31] *Η προθεσμία παραλαβής των προσφορών καθορίζεται σύμφωνα με το άρθρο 121 του ν. 4412/2016 .*

[32] *Προτείνεται οι αναθέτουσες αρχές να ορίζουν την ημερομηνία ηλεκτρονικής αποσφράγισης των προσφορών μετά την παρέλευση τριών εργασίμων ημερών από την καταληκτική ημερομηνία υποβολής των προσφορών, προκειμένου να έχει προσκομιστεί από τους συμμετέχοντες και η πρωτότυπη εγγύηση συμμετοχής, σύμφωνα με τα προβλεπόμενα στο άρθρο 3.5. περ. β της παρούσας.*

[33] *Ορίζεται ο χρόνος από την Αναθέτουσα Αρχή κατ΄ εκτίμηση των ιδιαιτεροτήτων της διαδικασίας. Για τον καθορισμό του χρόνου ισχύος της προσφοράς, πρβ. Άρθρο 97 παρ. 3 του ν. 4412/2016.*

Ο Ανάδοχος υποχρεούται, να λαμβάνει όλα τα μέτρα πληροφόρησης που προβλέπονται από τον Καν. 1048/2014 και 1049/2014, καθώς και του Οδηγού Εφαρμογής Μέτρων Ενημέρωσης και Δημοσιότητας Εθνικών Προγραμμάτων Ταμείου Ασύλου Μετανάστευσης και Ένταξης και Ταμείου Εσωτερικής Ασφάλειας, Ελληνική Δημοκρατία / Υπουργείο Οικονομίας & Ανάπτυξης / Αύγουστος 2017 καθόσον το παρόν έργο χρηματοδοτείται στο πλαίσιο του Εθνικού Προγράμματος Ταμείου Ασύλου, Μετανάστευσης και Ένταξης.

ΚΕΦΑΛΑΙΟ Γ΄

Η σύμβαση ανατίθεται βάσει του κριτηρίου του άρθρου 14 της παρούσας, σε προσφέροντα ο οποίος δεν αποκλείεται από τη συμμετοχή βάσει της παρ. Α του άρθρου 22 της παρούσας και πληροί τα κριτήρια επιλογής της παρ. Β, του άρθρου 22 της παρούσας.

Άρθρο 21: Δικαιούμενοι συμμετοχής στη διαδικασία σύναψης σύμβασης

21. 1 Δικαίωμα συμμετοχής έχουν φυσικά ή νομικά πρόσωπα, ή ενώσεις αυτών που δραστηριοποιούνται στον τομέα εκτέλεσης δημοσίων έργων [34] στην/στις κατηγορία/ες ΟΙΚΟΔΟΜΙΚΑ και που είναι εγκατεστημένα σε:

α) σε κράτος-μέλος της Ένωσης,

β) σε κράτος-μέλος του Ευρωπαϊκού Οικονομικού Χώρου (Ε.Ο.Χ.),

γ) σε τρίτες χώρες που έχουν υπογράψει και κυρώσει τη ΣΔΣ, στο βαθμό που η υπό ανάθεση δημόσια σύμβαση καλύπτεται από τα Παραρτήματα 1, 2, 4 και 5 και τις γενικές σημειώσεις του σχετικού με την Ένωση Προσαρτήματος Ι της ως άνω Συμφωνίας, καθώς και

δ) σε τρίτες χώρες που δεν εμπίπτουν στην περίπτωση γ΄ της παρούσας παραγράφου και έχουν συνάψει διμερείς ή πολυμερείς συμφωνίες με την Ένωση σε θέματα διαδικασιών ανάθεσης δημοσίων συμβάσεων.

21.2 Οικονομικός φορέας συμμετέχει είτε μεμονωμένα είτε ως μέλος ένωσης.[35,]

21.3 Οι ενώσεις οικονομικών φορέων συμμετέχουν υπό τους όρους των παρ. 2, 3 και 4 του άρθρου 19 και των παρ. 1 (ε) και 3 (β)του άρθρου 76 του ν. 4412/2016.

Δεν απαιτείται από τις εν λόγω ενώσεις να περιβληθούν συγκεκριμένη νομική μορφή για την υποβολή προσφοράς. Σε περίπτωση που η ένωση αναδειχθεί ανάδοχος η νομική της μορφή πρέπει να είναι τέτοια που να εξασφαλίζεται η ύπαρξη ενός και μοναδικού φορολογικού μητρώου για την ένωση (πχ κοινοπραξία).

Άρθρο 22: Κριτήρια ποιοτικής επιλογής [36]

Οι μεμονωμένοι προσφέροντες πρέπει να ικανοποιούν όλα τα κριτήρια ποιοτικής επιλογής. Στην περίπτωση ένωσης οικονομικών φορέων, η πλήρωση των απαιτήσεων του άρθρου 22 Α και Β πρέπει να ικανοποιείται από κάθε μέλος της ένωσης.

22.Α. Λόγοι αποκλεισμού

Κάθε προσφέρων **αποκλείεται** από τη συμμετοχή σε διαδικασία σύναψης σύμβασης, εφόσον συντρέχει στο πρόσωπό του (αν πρόκειται για μεμονωμένο φυσικό ή νομικό πρόσωπο) ή σε ένα από τα μέλη του (αν πρόκειται περί ένωσης οικονομικών φορέων) ένας από τους λόγους των παρακάτω περιπτώσεων:

---

[34] *Κατ' αντιστοιχία με τα ουσιώδη χαρακτηριστικά του έργου σύμφωνα με το άρθρο 11 της παρούσας (αναφέρεται η κατηγορία ή οι κατηγορίες στις οποίες εμπίπτει το έργο σύμφωνα με το άρθρο 100 του ν. 3669/2008 και τους ειδικότερους όρους του άρθρου 76 ν. 4412/2016).*

[35] *Πρβλ περ. ε παρ. 1 άρθρου 91 ν. 4412/2016.*

[36] *Τα κριτήρια επιλογής σχεδιάζονται κατά τρόπο, ώστε να μην περιορίζεται δυσανάλογα η συμμετοχή των ενδιαφερόμενων οικονομικών φορέων στους διαγωνισμούς δημοσίων έργων. Κατά το στάδιο του προσδιορισμού των κριτηρίων καταλληλότητας των υποψηφίων, είναι αναγκαίο να τηρούνται από τις αναθέτουσες αρχές, οι θεμελιώδεις ενωσιακές αρχές, ιδίως η αρχή της ίσης μεταχείρισης των συμμετεχόντων, της αποφυγής των διακρίσεων, της διαφάνειας και της ανάπτυξης του ελεύθερου ανταγωνισμού.*

22.Α.1. Όταν υπάρχει εις βάρος του αμετάκλητη[37] καταδικαστική απόφαση για έναν από τους ακόλουθους λόγους:

α) **συμμετοχή σε εγκληματική οργάνωση**, όπως αυτή ορίζεται στο άρθρο 2 της απόφασης-πλαίσιο

2008/841/ΔΕΥ του Συμβουλίου της 24ης Οκτωβρίου 2008, για την καταπολέμηση του οργανωμένου εγκλήματος (ΕΕ L 300 της 11.11.2008 σ.42),

β) δωροδοκία, όπως ορίζεται στο άρθρο 3 της σύμβασης περί της καταπολέμησης της διαφθοράς στην οποία ενέχονται υπάλληλοι των Ευρωπαϊκών Κοινοτήτων ή των κρατών-μελών της Ένωσης (ΕΕ C 195 της 25.6.1997, σ. 1) και στην παράγραφο 1 του άρθρου 2 της απόφασης-πλαίσιο 2003/568/ΔΕΥ του Συμβουλίου της 22ας Ιουλίου 2003, για την καταπολέμηση της δωροδοκίας στον ιδιωτικό τομέα (ΕΕ L 192 της 31.7.2003, σ. 54), καθώς και όπως ορίζεται στην κείμενη νομοθεσία ή στο εθνικό δίκαιο του οικονομικού φορέα,

γ) απάτη, κατά την έννοια του άρθρου 1 της σύμβασης σχετικά με την προστασία των οικονομικών συμφερόντων των Ευρωπαϊκών Κοινοτήτων (ΕΕ C 316 της 27.11.1995, σ. 48), η οποία κυρώθηκε με το ν. 2803/2000 (Α΄ 48),

δ) τρομοκρατικά εγκλήματα ή εγκλήματα συνδεόμενα με τρομοκρατικές δραστηριότητες, όπως ορίζονται, αντιστοίχως, στα άρθρα 1 και 3 της απόφασης-πλαίσιο 2002/475/ΔΕΥ του Συμβουλίου της 13ης Ιουνίου 2002, για την καταπολέμηση της τρομοκρατίας (ΕΕ L 164 της 22.6.2002, σ. 3) ή ηθική αυτουργία ή συνέργεια ή απόπειρα διάπραξης εγκλήματος, όπως ορίζονται στο άρθρο 4 αυτής,

ε) νομιμοποίηση εσόδων από παράνομες δραστηριότητες ή χρηματοδότηση της τρομοκρατίας, όπως αυτές ορίζονται στο άρθρο 1 της Οδηγίας 2005/60/ΕΚ του Ευρωπαϊκού Κοινοβουλίου και του Συμβουλίου της 26ης Οκτωβρίου 2005, σχετικά με την πρόληψη της χρησιμοποίησης του χρηματοπιστωτικού συστήματος για τη νομιμοποίηση εσόδων από παράνομες δραστηριότητες και τη χρηματοδότηση της τρομοκρατίας (ΕΕ L 309 της 25.11.2005, σ. 15), η οποία ενσωματώθηκε στην εθνική νομοθεσία με το ν. 3691/2008 (Α΄ 166),

στ) παιδική εργασία και άλλες μορφές εμπορίας ανθρώπων, όπως ορίζονται στο άρθρο 2 της Οδηγίας 2011/36/ΕΕ του Ευρωπαϊκού Κοινοβουλίου και του Συμβουλίου της 5ης Απριλίου 2011, για την πρόληψη και την καταπολέμηση της εμπορίας ανθρώπων και για την προστασία των θυμάτων της, καθώς και για την αντικατάσταση της απόφασης-πλαίσιο 2002/629/ΔΕΥ του Συμβουλίου (ΕΕ L 101 της 15.4.2011, σ. 1), η οποία ενσωματώθηκε στην εθνική νομοθεσία με το ν. 4198/2013 (Α΄ 215).

Ο οικονομικός φορέας αποκλείεται επίσης όταν το πρόσωπο εις βάρος του οποίου εκδόθηκε τελεσίδικη καταδικαστική απόφαση είναι μέλος του διοικητικού, διευθυντικού ή εποπτικού οργάνου του εν λόγω οικονομικού φορέα ή έχει εξουσία εκπροσώπησης, λήψης αποφάσεων ή ελέγχου σε αυτό.

Στις περιπτώσεις εταιρειών περιορισμένης ευθύνης (Ε.Π.Ε.), προσωπικών εταιρειών (Ο.Ε. Ε.Ε.) και Ιδιωτικών Κεφαλαιουχικών Εταιρειών (Ι.Κ.Ε), η υποχρέωση του προηγούμενου εδαφίου, αφορά τους διαχειριστές.

Στις περιπτώσεις ανωνύμων εταιρειών (Α.Ε.), η υποχρέωση του προηγούμενου εδαφίου αφορά τον Διευθύνοντα Σύμβουλο, καθώς και όλα τα μέλη του Διοικητικού Συμβουλίου.

Στις περιπτώσεις των συνεταιρισμών, η εν λόγω υποχρέωση αφορά τα μέλη του Διοικητικού Συμβουλίου[38].

---

[37] *Πρβλ. άρθρο 73 παρ. 1 εδ. α του ν. 4412/2016, όπως τροποποιήθηκε με το άρθρο 107 περ. 6 του ν. 4497/2017. Επισημαίνεται ότι οι αναθέτουσες αρχές πρέπει να προσαρμόζουν το σχετικό πεδίο του Μέρους ΙΙΙ.Α του ΤΕΥΔ και ειδικότερα, αντί της αναφοράς σε "τελεσίδικη καταδικαστική απόφαση", δεδομένης της ως άνω νομοθετικής μεταβολής, να θέτουν τη φράση "αμετάκλητη καταδικαστική απόφαση", η δε σχετική δήλωση του οικονομικού φορέα στο ΤΕΥΔ αφορά μόνο σε αμετάκλητες καταδικαστικές αποφάσεις.*

[38] *Πρβλ. άρθρο 73 παρ. 1 τελευταία δύο εδάφια του ν. 4412/2016, όπως τροποποιήθηκαν με το άρθρο 107 περ. 7 του ν. 4497/2017.*

22.Α.2 Όταν ο προσφέρων έχει αθετήσει τις υποχρεώσεις του όσον αφορά στην καταβολή φόρων ή εισφορών κοινωνικής ασφάλισης και αυτό έχει διαπιστωθεί από δικαστική ή διοικητική απόφαση με τελεσίδικη και δεσμευτική ισχύ, σύμφωνα με διατάξεις της χώρας όπου είναι εγκατεστημένος ή την εθνική νομοθεσία ή/και η αναθέτουσα αρχή μπορεί να αποδείξει με τα κατάλληλα μέσα ότι ο προσφέρων έχει αθετήσει τις υποχρεώσεις του όσον αφορά την καταβολή φόρων ή εισφορών κοινωνικής ασφάλισης.

Αν ο προσφέρων είναι Έλληνας πολίτης ή έχει την εγκατάστασή του στην Ελλάδα, οι υποχρεώσεις του που αφορούν τις εισφορές κοινωνικής ασφάλισης καλύπτουν, τόσο την κύρια, όσο και την επικουρική ασφάλιση.

Δεν αποκλείεται ο προσφέρων, όταν έχει εκπληρώσει τις υποχρεώσεις του, είτε καταβάλλοντας τους φόρους ή τις εισφορές κοινωνικής ασφάλισης που οφείλει, συμπεριλαμβανομένων, κατά περίπτωση, των δεδουλευμένων τόκων ή των προστίμων, είτε υπαγόμενος σε δεσμευτικό διακανονισμό για την καταβολή τους.

22.Α.2α Η αναθέτουσα αρχή γνωρίζει ή μπορεί να αποδείξει με τα κατάλληλα μέσα ότι έχουν επιβληθεί σε βάρος του οικονομικού φορέα, μέσα σε χρονικό διάστημα δύο (2) ετών πριν από την ημερομηνία λήξης της προθεσμίας υποβολής προσφοράς:

αα) τρεις (3) πράξεις επιβολής προστίμου από τα αρμόδια ελεγκτικά όργανα του Σώματος Επιθεώρησης Εργασίας για παραβάσεις της εργατικής νομοθεσίας που χαρακτηρίζονται, σύμφωνα με την υπουργική απόφαση 2063/Δ1632/2011 (Β΄ 266), όπως εκάστοτε ισχύει, ως «υψηλής» ή «πολύ υψηλής» σοβαρότητας, οι οποίες προκύπτουν αθροιστικά από τρεις (3) διενεργηθέντες ελέγχους, ή ββ) δύο (2) πράξεις επιβολής προστίμου από τα αρμόδια ελεγκτικά όργανα του Σώματος Επιθεώρησης Εργασίας για παραβάσεις της εργατικής νομοθεσίας που αφορούν την αδήλωτη εργασία, οι οποίες προκύπτουν αθροιστικά από δύο (2) διενεργηθέντες ελέγχους.

Οι υπό αα΄ και ββ΄ κυρώσεις πρέπει να έχουν αποκτήσει τελεσίδικη και δεσμευτική ισχύ[39].

22.Α.3 ~~**α)** Κατ'εξαίρεση, για τους πιο κάτω επιτακτικούς λόγους δημόσιου συμφέροντος .....[40] (συμπληρώνονται από την αναθέτουσα αρχή) δεν εφαρμόζονται οι παράγραφοι 22.Α.1 και 22.Α.2~~ (Διαγράφεται βάσει της παρατήρησης 39).

β) Κατ'εξαίρεση, όταν ο αποκλεισμός είναι σαφώς δυσανάλογος, ιδίως όταν μόνο μικρά ποσά των φόρων ή των εισφορών κοινωνικής ασφάλισης δεν έχουν καταβληθεί ή όταν ο προσφέρων ενημερώθηκε σχετικά με το ακριβές ποσό που οφείλεται λόγω αθέτησης των υποχρεώσεών του όσον αφορά στην καταβολή φόρων ή εισφορών κοινωνικής ασφάλισης σε χρόνο κατά τον οποίο δεν είχε τη δυνατότητα να λάβει μέτρα, σύμφωνα με το τελευταίο εδάφιο της παρ. 2 του άρθρου 73 ν. 4412/2016, πριν από την εκπνοή της προθεσμίας υποβολής προσφοράς του άρθρου 18 της παρούσας, δεν εφαρμόζεται[41] η παράγραφος 22.Α.2.

22.Α.4. Αποκλείεται από τη συμμετοχή στη διαδικασία σύναψης δημόσιας σύμβασης (διαγωνισμό), προσφέρων σε οποιαδήποτε από τις ακόλουθες καταστάσεις:[42]

---

[39] *Πρβ. άρθρο 73 παρ. 2 περίπτωση γ του ν. 4412/2016 , η οποία προστέθηκε με το άρθρο 39 του ν. 4488/2017.*

[40] *Επισημαίνεται ότι η εν λόγω πρόβλεψη για παρέκκλιση από τον υποχρεωτικό αποκλεισμό αποτελεί δυνατότητα της αναθέτουσας αρχής (πρβλ. Άρθρο 73 παρ. 3 του ν. 4412/2016). Σε περίπτωση που δεν επιθυμεί να προβλέψει τη σχετική δυνατότητα, η αναθέτουσα αρχή διαγράφει την παράγραφο αυτή.*

[41] *Επισημαίνεται ότι η εν λόγω πρόβλεψη για παρέκκλιση από τον υποχρεωτικό αποκλεισμό αποτελεί δυνατότητα της αναθέτουσας αρχής (πρβλ. Άρθρο 73 παρ. 3 του ν. 4412/2016). Σε περίπτωση που δεν επιθυμεί να προβλέψει τη σχετική δυνατότητα, η αναθέτουσα αρχή διαγράφει την παράγραφος αυτή.*

[42] *Οι λόγοι της παραγράφου 22.Α.4. αποτελούν δυνητικούς λόγους αποκλεισμού σύμφωνα με το άρθρο 73 παρ. 4 ν. 4412/2016. Κατά συνέπεια, η αναθέτουσα αρχή δύναται να επιλέξει έναν, περισσότερους, όλους ή ενδεχομένως και κανέναν από τους λόγους αποκλεισμού συνεκτιμώντας τα ιδιαίτερα χαρακτηριστικά της υπό ανάθεση σύμβασης*

(α) έχει αθετήσει τις υποχρεώσεις που προβλέπονται στην παρ. 2 του άρθρου 18 του ν. 4412/2016,

(β) εάν ο οικονομικός φορέας τελεί υπό πτώχευση ή έχει υπαχθεί σε διαδικασία εξυγίανσης ή ειδικής εκκαθάρισης ή τελεί υπό αναγκαστική διαχείριση από εκκαθαριστή ή από το δικαστήριο ή έχει υπαχθεί σε διαδικασία πτωχευτικού συμβιβασμού ή έχει αναστείλει τις επιχειρηματικές του δραστηριότητες ή εάν βρίσκεται σε οποιαδήποτε ανάλογη κατάσταση προκύπτουσα από παρόμοια διαδικασία, προβλεπόμενη σε εθνικές διατάξεις νόμου. Η αναθέτουσα αρχή μπορεί να μην αποκλείει έναν οικονομικό φορέα, ο οποίος βρίσκεται σε μια εκ των καταστάσεων που αναφέρονται στην παραπάνω περίπτωση, υπό την προϋπόθεση ότι η αναθέτουσα αρχή έχει αποδείξει ότι ο εν λόγω φορέας είναι σε θέση να εκτελέσει τη σύμβαση, λαμβάνοντας υπόψη τις ισχύουσες διατάξεις και τα μέτρα για τη συνέχιση της επιχειρηματικής του λειτουργίας (παρ. 5 άρθρου 73 του ν. 4412/2016),

(γ) υπάρχουν επαρκώς εύλογες ενδείξεις που οδηγούν στο συμπέρασμα ότι ο οικονομικός φορέας συνήψε συμφωνίες με άλλους οικονομικούς φορείς με στόχο τη στρέβλωση του ανταγωνισμού,

(δ) σύγκρουση συμφερόντων κατά την έννοια του άρθρου 24 του ν. 4412/2016 δεν μπορεί να θεραπευθεί αποτελεσματικά με άλλα, λιγότερο παρεμβατικά, μέσα.

(ε) στρέβλωσης του ανταγωνισμού από την πρότερη συμμετοχή των οικονομικών φορέων κατά την προετοιμασία της διαδικασίας σύναψης σύμβασης, κατά τα οριζόμενα στο άρθρο 48 του ν. 4412/2016, δεν μπορεί να θεραπευθεί με άλλα, λιγότερο παρεμβατικά, μέσα.

(στ) εάν ο οικονομικός φορέας έχει επιδείξει σοβαρή ή επαναλαμβανόμενη πλημμέλεια κατά την εκτέλεση ουσιώδους απαίτησης στο πλαίσιο προηγούμενης δημόσιας σύμβασης, προηγούμενης σύμβασης με αναθέτοντα φορέα ή προηγούμενης σύμβασης παραχώρησης που είχε ως αποτέλεσμα την πρόωρη καταγγελία της προηγούμενης σύμβασης, αποζημιώσεις ή άλλες παρόμοιες κυρώσεις,

(ζ) εάν ο οικονομικός φορέας έχει κριθεί ένοχος σοβαρών ψευδών δηλώσεων κατά την παροχή των πληροφοριών που απαιτούνται για την εξακρίβωση της απουσίας των λόγων αποκλεισμού ή την πλήρωση των κριτηρίων επιλογής, έχει αποκρύψει τις πληροφορίες αυτές ή δεν είναι σε θέση να προσκομίσει τα δικαιολογητικά που απαιτούνται κατ' εφαρμογή του άρθρου 23 της παρούσας,

(η) εάν ο οικονομικός φορέας επιχείρησε να επηρεάσει με αθέμιτο τρόπο τη διαδικασία λήψης αποφάσεων της αναθέτουσας αρχής, να αποκτήσει εμπιστευτικές πληροφορίες που ενδέχεται να του αποφέρουν αθέμιτο πλεονέκτημα στη διαδικασία σύναψης σύμβασης ή να παράσχει εξ αμελείας παραπλανητικές πληροφορίες που ενδέχεται να επηρεάσουν ουσιωδώς τις αποφάσεις που αφορούν τον αποκλεισμό, την επιλογή ή την ανάθεση,

(θ) εάν ο οικονομικός φορέας έχει διαπράξει σοβαρό επαγγελματικό παράπτωμα, το οποίο θέτει σε αμφιβολία την ακεραιότητά του.

22.Α.5. Η αναθέτουσα αρχή αποκλείει οικονομικό φορέα σε οποιοδήποτε χρονικό σημείο κατά τη διάρκεια της διαδικασίας σύναψης σύμβασης, όταν αποδεικνύεται ότι αυτός βρίσκεται λόγω πράξεων ή παραλείψεων αυτού είτε πριν είτε κατά τη διαδικασία, σε μία από τις περιπτώσεις των προηγούμενων παραγράφων.

Εάν η περίοδος αποκλεισμού δεν έχει καθοριστεί με αμετάκλητη απόφαση, στις περιπτώσεις της παραγράφου 22.Α.1 η περίοδος αυτή ανέρχεται σε πέντε (5) έτη από την ημερομηνία της καταδίκης με αμετάκλητη απόφαση και στις περιπτώσεις της παραγράφου 22.Α.4 στα τρία (3) έτη από την ημερομηνία του

(εκτιμώμενη αξία αυτής, ειδικές περιστάσεις κλπ), με σχετική πρόβλεψη στο παρόν σημείο της διακήρυξης. (αναλυτικά βλ. ΚΟ για τη συμπλήρωση πρότυπης διακήρυξης δημοσίων συμβάσεων έργου).

σχετικού γεγονότος.[43]

22.Α.6. Οικονομικός φορέας που εμπίπτει σε μια από τις καταστάσεις που αναφέρονται στις παραγράφους 22.Α.1, 22.Α.2α και 22.Α.4[44]μπορεί να προσκομίζει στοιχεία προκειμένου να αποδείξει ότι τα μέτρα που έλαβε επαρκούν για να αποδείξουν την αξιοπιστία του, παρότι συντρέχει ο σχετικός λόγος αποκλεισμού. Εάν τα στοιχεία κριθούν επαρκή, ο εν λόγω οικονομικός φορέας δεν αποκλείεται από τη διαδικασία σύναψης σύμβασης. Τα μέτρα που λαμβάνονται από τους οικονομικούς φορείς αξιολογούνται σε συνάρτηση με τη σοβαρότητα και τις ιδιαίτερες περιστάσεις του ποινικού αδικήματος ή του παραπτώματος. Αν τα μέτρα κριθούν ανεπαρκή, γνωστοποιείται στον οικονομικό φορέα το σκεπτικό της απόφασης αυτής. Οικονομικός φορέας που έχει αποκλειστεί, με τελεσίδικη απόφαση, από τη συμμετοχή σε διαδικασίες σύναψης σύμβασης ή ανάθεσης παραχώρησης δεν μπορεί να κάνει χρήση της ανωτέρω δυνατότητας κατά την περίοδο του αποκλεισμού που ορίζεται στην εν λόγω απόφαση στο κράτος - μέλος στο οποίο ισχύει η απόφαση.

22.Α.7. Η απόφαση για την διαπίστωση της επάρκειας ή μη των επανορθωτικών μέτρων κατά την προηγούμενη παράγραφο εκδίδεται σύμφωνα με τα οριζόμενα στις παρ. 8 και 9 του άρθρου 73 του ν. 4412/2016.

22.Α.8. Οικονομικός φορέας που του έχει επιβληθεί, με την κοινή υπουργική απόφαση του άρθρου 74 του ν. 4412/2016, η ποινή του αποκλεισμού αποκλείεται αυτοδίκαια και από την παρούσα διαδικασία σύναψης δημόσιας σύμβασης (διαγωνισμό).

Κριτήρια επιλογής (22.Β – 22.Δ) [45]

22.Β. Καταλληλότητα για την άσκηση της επαγγελματικής δραστηριότητας

Όσον αφορά την καταλληλότητα για την άσκηση της επαγγελματικής δραστηριότητας, απαιτείται οι οικονομικοί φορείς να είναι εγγεγραμμένοι στο σχετικό επαγγελματικό μητρώο που τηρείται στο κράτος εγκατάστασής τους. Ειδικά οι προσφέροντες που είναι εγκατεστημένοι στην Ελλάδα απαιτείται να είναι εγγεγραμμένοι στο Μητρώο Εργοληπτικών Επιχειρήσεων (Μ.Ε.ΕΠ.) ή στα Νομαρχιακά Μητρώα στην κατηγορία/-ιες έργου του άρθρου 21 της παρούσας[46]. Οι προσφέροντες που είναι εγκατεστημένοι σε κράτος μέλος της Ευρωπαϊκής Ένωσης απαιτείται να είναι εγγεγραμμένοι στα Μητρώα του παραρτήματος XI του Προσαρτήματος Α του ν. 4412/2016.

---

[43] *Πρβλ. άρθρο 73 παρ. 10 ν. 4412/2016, η οποία προστέθηκε με το άρθρο 107 περ. 9 του ν. 4497/2017.*

[44] *Υπενθυμίζεται ότι αναφορά στην παράγραφο 22.Α.4 θα γίνει μόνο στην περίπτωση που η Αναθέτουσα Αρχή επιλέξει κάποιον από τους δυνητικούς λόγους αποκλεισμού.*

[45] *Επισημαίνεται ότι όλα τα κριτήρια ποιοτικής επιλογής, πλην της καταλληλότητας για την άσκηση επαγγελματικής δραστηριότητας (αρ. 75 παρ. 2 σε συνδυασμό με το αρ. 76 του ν. 4412/2016), είναι προαιρετικά για την αναθέτουσα αρχή και πρέπει να σχετίζονται και να είναι ανάλογα με το αντικείμενο της σύμβασης (άρθρο 75 παρ. 1 του ν. 4412/2016). Σε κάθε περίπτωση, πρέπει να διαμορφώνονται κατά τρόπο, ώστε να μην περιορίζεται δυσανάλογα η συμμετοχή των ενδιαφερόμενων οικονομικών φορέων στους διαγωνισμούς. Κατά το στάδιο του προσδιορισμού των κριτηρίων καταλληλότητας των υποψηφίων, είναι αναγκαίο να τηρούνται από τις αναθέτουσες αρχές, οι θεμελιώδεις ενωσιακές αρχές, ιδίως η αρχή της ίσης μεταχείρισης των συμμετεχόντων, της αποφυγής των διακρίσεων, της διαφάνειας και της ανάπτυξης του ελεύθερου ανταγωνισμού. Τα κριτήρια επιλογής του άρθρου 22.Β – 22.Ε εξετάζονται κατά τη διαδικασία ελέγχου της καταλληλότητας του προσφέροντος να εκτελέσει τη σύμβαση (κριτήρια "on/off").*

[46] *Επισημαίνεται ότι οι αναθέτουσες αρχές δεν μπορούν να καλούν συγκεκριμένες τάξεις/ πτυχία του ΜΕΕΠ. Πρβλ. άρθρα 76 παρ. 1, 3 και 4, όπως ισχύουν δυνάμει του άρθρου 119 παρ. 5 περ. α' έως δ' του ν. 4472/2017, σε συνδυασμό με το άρθρο 75 παρ. 2 & 5 του ν. 4412/2016 (πρβ. και άρθρο 80 παρ. 1 του ν. 3669/2008, όπως αντικαταστάθηκε με το άρθρο 119 παρ. 5 περ. η' του ν. 4472/2017).*

22.Γ. Οικονομική και χρηματοοικονομική επάρκεια[47]

Ειδικά οι εργοληπτικές επιχειρήσεις που είναι εγγεγραμμένες στο ΜΕΕΠ, δεν θα πρέπει να υπερβαίνουν τα ανώτατα επιτρεπτά όρια ανεκτέλεστου υπολοίπου εργολαβικών συμβάσεων, σύμφωνα με τα ειδικότερα οριζόμενα στο άρθρο 20 παρ. 4 του ν. 3669/2008, όπως ισχύει.

22.Δ. Τεχνική και επαγγελματική ικανότητα

Δεν απαιτείται.

22. Ε. Στήριξη στις ικανότητες άλλων φορέων (Δάνεια εμπειρία)

Όσον αφορά τα κριτήρια της οικονομικής και χρηματοοικονομικής επάρκειας και τα κριτήρια σχετικά με την τεχνική και επαγγελματική ικανότητα, ένας οικονομικός φορέας μπορεί, να στηρίζεται στις ικανότητες άλλων φορέων, ασχέτως της νομικής φύσης των δεσμών του με αυτούς.

Η αναθέτουσα αρχή ελέγχει, σύμφωνα με τα οριζόμενα στο άρθρο 23 της παρούσας, εάν οι φορείς, στις ικανότητες των οποίων προτίθεται να στηριχθεί ο προσφέρων, πληρούν τα σχετικά κριτήρια επιλογής και εάν συντρέχουν λόγοι αποκλεισμού κατά τα οριζόμενα στην παρούσα διακήρυξη. Όσον αφορά τα κριτήρια που σχετίζονται με τους τίτλους σπουδών και τα επαγγελματικά προσόντα που ορίζονται στην περίπτωση στ του Μέρους ΙΙ του Παραρτήματος XII του Προσαρτήματος Α ν. 4412/2016 ή με την σχετική επαγγελματική εμπειρία, οι οικονομικοί φορείς, μπορούν να βασίζονται στις ικανότητες άλλων φορέων μόνο εάν οι τελευταίοι θα εκτελέσουν τις εργασίες ή τις υπηρεσίες για τις οποίες απαιτούνται οι συγκεκριμένες ικανότητες.

Όταν ο οικονομικός φορέας στηρίζεται στις ικανότητες άλλων φορέων όσον αφορά τα κριτήρια που σχετίζονται με την οικονομική και χρηματοοικονομική επάρκεια, ο οικονομικός φορέας και αυτοί οι φορείς είναι από κοινού υπεύθυνοι για την εκτέλεση της σύμβασης.

Στην περίπτωση ένωσης οικονομικών φορέων, η ένωση μπορεί να στηρίζεται στις ικανότητες των συμμετεχόντων στην ένωση ή άλλων φορέων (για τα κριτήρια της οικονομικής και χρηματοοικονομικής επάρκειας και τα κριτήρια σχετικά με την τεχνική και επαγγελματική ικανότητα).

Η εκτέλεση των εργασιών του έργου γίνεται υποχρεωτικά από τον προσφέροντα ή, αν η προσφορά υποβάλλεται από ένωση οικονομικών φορέων, από έναν από τους συμμετέχοντες στην ένωση αυτή.

Άρθρο 23: Αποδεικτικά μέσα ποιοτικής επιλογής

23.1 Κατά την υποβολή προσφορών οι οικονομικοί φορείς υποβάλλουν το Τυποποιημένο Έντυπο Υπεύθυνης Δήλωσης (ΤΕΥΔ) του άρθρου 79 παρ. 4 του ν. 4412/2016, το οποίο αποτελεί ενημερωμένη υπεύθυνη δήλωση, με τις συνέπειες του ν. 1599/1986 (Α΄75), ως **προκαταρκτική απόδειξη** προς αντικατάσταση των

---

47 Οι αναθέτουσες αρχές μπορούν να επιβάλλουν απαιτήσεις που να διασφαλίζουν ότι οι οικονομικοί φορείς διαθέτουν την αναγκαία οικονομική και χρηματοδοτική ικανότητα για την εκτέλεση της σύμβασης. Όλες οι απαιτήσεις πρέπει να σχετίζονται και να είναι ανάλογες με το αντικείμενο της σύμβασης (πρβ. άρθρο 75 παρ. 1 τελευταίο εδάφιο και αρ. 75 παρ. 3 του ν. 4412/2016). Οι εν λόγω απαιτήσεις καθορίζονται περιγραφικά στο παρόν σημείο, χωρίς παραπομπή σε τάξεις/πτυχία του ΜΕΕΠ. Σε κάθε περίπτωση και μέχρι την κατάργηση των άρθρων 80 έως 110 του ν. 3669/2008 και την έναρξη ισχύος του π.δ. του άρθρου 118 παρ. 20 του ν. 4472/2017, επισημαίνεται ότι, εφόσον η αναθέτουσα αρχή επιλέξει την παραπομπή σε τάξεις/πτυχία του ΜΕΕΠ ως προς τον καθορισμό των απαιτήσεων για τις εγγεγραμμένες στο ΜΕΕΠ εργοληπτικές επιχειρήσεις, πρέπει να περιγράψει αναλυτικά τις αντίστοιχες απαιτήσεις και για τις αλλοδαπές εργοληπτικές επιχειρήσεις.

πιστοποιητικών που εκδίδουν δημόσιες αρχές ή τρίτα μέρη, επιβεβαιώνοντας ότι ο εν λόγω οικονομικός φορέας πληροί τις ακόλουθες προϋποθέσεις:

α) δεν βρίσκεται σε μία από τις καταστάσεις του άρθρου 22 Α της παρούσας,
β) πληροί τα σχετικά κριτήρια επιλογής τα οποία έχουν καθοριστεί, σύμφωνα με το άρθρο 22 Β της παρούσας.

Σε οποιοδήποτε χρονικό σημείο κατά τη διάρκεια της διαδικασίας, μπορεί να ζητηθεί από τους προσφέροντες να υποβάλλουν όλα ή ορισμένα δικαιολογητικά της επόμενης παραγράφου, όταν αυτό απαιτείται για την ορθή διεξαγωγή της διαδικασίας.

Στην περίπτωση υποβολής προσφοράς από ένωση οικονομικών φορέων, το Τυποποιημένο Έντυπο Υπεύθυνης Δήλωσης (ΤΕΥΔ) υποβάλλεται χωριστά από κάθε μέλος της ένωσης.

Κατά την υποβολή του ΤΕΥΔ, είναι δυνατή, με μόνη την υπογραφή του κατά περίπτωση εκπροσώπου του οικονομικού φορέα, η προκαταρκτική απόδειξη των λόγων αποκλεισμού που αναφέρονται στο άρθρο 22.Α.1 της παρούσας, για το σύνολο των φυσικών προσώπων που είναι μέλη του διοικητικού, διευθυντικού ή εποπτικού οργάνου του ή έχουν εξουσία εκπροσώπησης, λήψης αποφάσεων ή ελέγχου σε αυτόν. [48]

Ως εκπρόσωπος του οικονομικού φορέα, για την εφαρμογή του παρόντος, νοείται ο νόμιμος εκπρόσωπος αυτού, όπως προκύπτει από το ισχύον καταστατικό ή το πρακτικό εκπροσώπησής του κατά το χρόνο υποβολής της προσφοράς ή το αρμοδίως εξουσιοδοτημένο φυσικό πρόσωπο να εκπροσωπεί τον οικονομικό φορέα για διαδικασίες σύναψης συμβάσεων ή για τη συγκεκριμένη διαδικασία σύναψης σύμβασης.

Στην περίπτωση που προσφέρων οικονομικός φορέας δηλώνει στο Τυποποιημένο Έντυπο Υπεύθυνης Δήλωσης (ΤΕΥΔ) την πρόθεσή του για ανάθεση υπεργολαβίας, υποβάλλει μαζί με το δικό του ΤΕΥΔ και το ΤΕΥΔ του υπεργολάβου. Στην περίπτωση που προσφέρων οικονομικός φορέας στηρίζεται στις ικανότητες ενός ή περισσότερων φορέων υποβάλλει μαζί με το δικό του το δικό του ΤΕΥΔ και το ΤΕΥΔ κάθε φορέα στις ικανότητες του οποίου στηρίζεται.

23. 2. Δικαιολογητικά (Αποδεικτικά μέσα)

Το δικαίωμα συμμετοχής και οι όροι και προϋποθέσεις συμμετοχής, όπως ορίστηκαν στα άρθρα 21 και 22 της παρούσας, κρίνονται κατά την υποβολή της προσφοράς, κατά την υποβολή των δικαιολογητικών, σύμφωνα με το άρθρο 4.2 (α) και κατά τη σύναψη της σύμβασης, σύμφωνα με το άρθρο 4.2 (β) της παρούσας. Στην περίπτωση που προσφέρων οικονομικός φορέας ή ένωση αυτών στηρίζεται στις ικανότητες άλλων φορέων, σύμφωνα με το άρθρο 22.ΣΤ της παρούσας, οι φορείς στην ικανότητα των οποίων στηρίζεται ο προσφέρων οικονομικός φορέας ή ένωση αυτών, υποχρεούνται στην υποβολή των δικαιολογητικών που αποδεικνύουν ότι δεν συντρέχουν οι λόγοι αποκλεισμού του άρθρου 22 Α της παρούσας και ότι πληρούν τα σχετικά κριτήρια επιλογής κατά περίπτωση (άρθρου 22 Β – Ε).

Ο οικονομικός φορέας υποχρεούται να αντικαταστήσει έναν φορέα στην ικανότητα του οποίου στηρίζεται, εφόσον ο τελευταίος δεν πληροί το σχετικό κριτήριο επιλογής ή για τον οποίο συντρέχουν λόγοι αποκλεισμού των παραγράφων 1, 2, 2α και 4 του άρθρου 22 Α.

Οι οικονομικοί φορείς δεν υποχρεούνται να υποβάλλουν δικαιολογητικά ή άλλα αποδεικτικά στοιχεία, αν και

---

[48] *Επισημαίνεται ότι η ανωτέρω δυνατότητα εναπόκειται στη διακριτική ευχέρεια του οικονομικού φορέα. Εξακολουθεί να υφίσταται η δυνατότητα να υπογράφεται το ΤΕΥΔ από το σύνολο των φυσικών προσώπων που αναφέρονται στα τελευταία δύο εδάφια του άρθρου 73 παρ. 1 του ν. 4412/2016, όπως τροποποιήθηκαν με το άρθρο 107 περ. 7 του ν. 4497/2017.*

στο μέτρο που η αναθέτουσα αρχή έχει τη δυνατότητα να λαμβάνει τα πιστοποιητικά ή τις συναφείς πληροφορίες απευθείας μέσω πρόσβασης σε εθνική βάση δεδομένων σε οποιοδήποτε κράτος - μέλος της Ένωσης, η οποία διατίθεται δωρεάν, όπως εθνικό μητρώο συμβάσεων, εικονικό φάκελο επιχείρησης, ηλεκτρονικό σύστημα αποθήκευσης εγγράφων ή σύστημα προεπιλογής. Η δήλωση για την πρόσβαση σε εθνική βάση δεδομένων εμπεριέχεται στο Τυποποιημένο Έντυπο Υπεύθυνης Δήλωσης (ΤΕΥΔ).

Οι οικονομικοί φορείς δεν υποχρεούνται να υποβάλουν δικαιολογητικά, όταν η αναθέτουσα αρχή που έχει αναθέσει τη σύμβαση διαθέτει ήδη τα δικαιολογητικά αυτά.

23.3 Δικαιολογητικά μη συνδρομής λόγων αποκλεισμού του άρθρου 22 Α.

Για την απόδειξη της μη συνδρομής των λόγων αποκλεισμού του **άρθρου 22Α** οι οικονομικοί φορείς προσκομιζουν αντίστοιχα τα παρακάτω δικαιολογητικά:

(α) για την **παράγραφο Α.1 του άρθρου 22 της παρούσας**: απόσπασμα του ποινικού μητρώου ή, ελλείψει αυτού, ισοδύναμου εγγράφου που εκδίδεται από αρμόδια δικαστική ή διοικητική αρχή του κράτους-μέλους ή της χώρας καταγωγής ή της χώρας όπου είναι εγκατεστημένος ο εν λόγω οικονομικός φορέας, από το οποίο προκύπτει ότι πληρούνται αυτές οι προϋποθέσεις. Η υποχρέωση προσκόμισης του ως άνω αποσπάσματος αφορά και τα πρόσωπα των τελευταίων δύο εδαφίων της παραγράφου Α.1 του άρθρου 22.

(β) **για την παράγραφο Α.2 του άρθρου 22:** πιστοποιητικό που εκδίδεται από την αρμόδια αρχή του οικείου κράτους - μέλους ή χώρας, περί του ότι έχουν εκπληρωθεί οι υποχρεώσεις του οικονομικού φορέα, όσον αφορά στην καταβολή φόρων (φορολογική ενημερότητα) και στην καταβολή των εισφορών κοινωνικής ασφάλισης (ασφαλιστική ενημερότητα)[49] σύμφωνα με την ισχύουσα νομοθεσία του κράτους εγκατάστασης ή την ελληνική νομοθεσία αντίστοιχα.

Για τους προσφέροντες που είναι εγκατεστημένοι ή εκτελούν έργα στην Ελλάδα τα σχετικά δικαιολογητικά που υποβάλλονται είναι

- φορολογική ενημερότητα που εκδίδεται από το Υπουργείο Οικονομικών (αρμόδια Δ.Ο.Υ) για τον οικονομικό φορέα και για τις κοινοπραξίες στις οποίες συμμετέχει για τα δημόσια έργα που είναι σε εξέλιξη. Οι αλλοδαποί προσφέροντες θα υποβάλλουν υπεύθυνη δήλωση περί του ότι δεν έχουν υποχρέωση καταβολής φόρων στην Ελλάδα. Σε περίπτωση που έχουν τέτοια υποχρέωση θα υποβάλλουν σχετικό αποδεικτικό της οικείας Δ.Ο.Υ.
- ασφαλιστική ενημερότητα που εκδίδεται από τον αρμόδιο ασφαλιστικό φορέα. Η ασφαλιστική ενημερότητα καλύπτει τις ασφαλιστικές υποχρεώσεις του προσφέροντος οικονομικού φορέα α) ως φυσικό ή νομικό πρόσωπο για το προσωπικό τους με σχέση εξαρτημένης εργασίας, β) για έργα που εκτελεί μόνος του ή σε κοινοπραξία καθώς και γ) για τα στελέχη του που έχουν υποχρέωση ασφάλισης στο ΕΤΑΑ – ΤΣΜΕΔΕ. Οι εγκατεστημένοι στην Ελλάδα οικονομικοί φορείς υποβάλλουν αποδεικτικό ασφαλιστικής ενημερότητας (κύριας και επικουρικής ασφάλισης) για το προσωπικό τους με σχέση εξαρτημένης εργασίας (ΤΣΜΕΔΕ για τους ασφαλισμένους – μέλη του ΤΕΕ, ΙΚΑ για το λοιπό προσωπικό). Δεν γίνονται αποδεκτά ως απόδειξη ενημερότητας της προσφέρουσας εταιρίας, αποδεικτικά ενημερότητας για τα στελέχη που στελεχώνουν το πτυχίο της εταιρίας ως εταίροι. Οι αλλοδαποί προσφέροντες (φυσικά και νομικά πρόσωπα), που δεν υποβάλουν τα άνω αποδεικτικά, υποβάλλουν υπεύθυνη δήλωση περί του ότι δεν απασχολούν προσωπικό, για το οποίο υπάρχει υποχρέωση ασφάλισης σε ημεδαπούς ασφαλιστικούς οργανισμούς. Αν απασχολούν τέτοιο προσωπικό, πρέπει να

[49] *Σύμφωνα με το άρθρο 73 παρ. 2 τελευταίο εδάφιο του ν. 4412/2016 : "Αν ο οικονομικός φορέας είναι Έλληνας πολίτης ή έχει την εγκατάστασή του στην Ελλάδα, οι υποχρεώσεις του που αφορούν τις εισφορές κοινωνικής ασφάλισης καλύπτουν τόσο την κύρια όσο και την επικουρική ασφάλιση."*

υποβάλλουν σχετικό αποδεικτικό ασφαλιστικής ενημερότητας.

(ββ) **για την παράγραφο Α.2Α του άρθρου 22**: πιστοποιητικό από τη Διεύθυνση Προγραμματισμού και Συντονισμού της Επιθεώρησης Εργασιακών Σχέσεων, από το οποίο να προκύπτουν οι πράξεις επιβολής προστίμου που έχουν εκδοθεί σε βάρος του οικονομικού φορέα σε χρονικό διάστημα δύο (2) ετών πριν από την ημερομηνία λήξης της προθεσμίας υποβολής προσφοράς.

(γ) **για την παράγραφο Α.4(β) του άρθρου 22**: πιστοποιητικό που εκδίδεται από την αρμόδια Δικαστική ή Διοικητική Αρχή του οικείου κράτους - μέλους ή χώρας. Για τους οικονομικούς φορείς που είναι εγκαταστημένοι ή εκτελούν έργα στην Ελλάδα το πιστοποιητικό ότι δεν τελούν υπό πτώχευση, παύση εργασιών, πτωχευτικό συμβιβασμό, αναγκαστική διαχείριση, δεν έχουν υπαχθεί σε διαδικασία εξυγίανσης εκδίδεται από το αρμόδιο πρωτοδικείο της έδρας του οικονομικού φορέα και το πιστοποιητικό ότι δεν έχει τεθεί υπό εκκαθάριση εκδίδεται από το οικείο πρωτοδικείο για τα νομικά πρόσωπα εκτός Α.Ε. και από το Γ.Ε.ΜΗ. ή τις Περιφερειακές Ενότητες για τις Α.Ε. σύμφωνα με τις κείμενες διατάξεις όπως κάθε φορά ισχύουν. Τα φυσικά πρόσωπα δε φέρουν πιστοποιητικό περί μη θέσης σε εκκαθάριση. Ειδικά η μη αναστολή των επιχειρηματικών δραστηριοτήτων του οικονομικού φορέα, για τους εγκατεστημένους στην Ελλάδα οικονομικούς φορείς, αποδεικνύεται μέσω της ηλεκτρονικής πλατφόρμας της Ανεξάρτητης Αρχής Δημοσίων Εσόδων.

(δ) Αν το κράτος-μέλος ή χώρα δεν εκδίδει τα υπό των περ. (α), (β) και (γ) πιστοποιητικά ή όπου τα πιστοποιητικά αυτά δεν καλύπτουν όλες τις περιπτώσεις υπό 1 και 2 και 4 (β) του άρθρου 22 Α., το έγγραφο ή το πιστοποιητικό μπορεί να αντικαθίσταται από ένορκη βεβαίωση ή, στα κράτη - μέλη ή στις χώρες όπου δεν προβλέπεται ένορκη βεβαίωση, από υπεύθυνη δήλωση του ενδιαφερομένου ενώπιον αρμόδιας δικαστικής ή διοικητικής αρχής, συμβολαιογράφου ή αρμόδιου επαγγελματικού ή εμπορικού οργανισμού του κράτους μέλους ή της χώρας καταγωγής ή της χώρας όπου είναι εγκατεστημένος ο οικονομικός φορέας.

Στην περίπτωση αυτή οι αρμόδιες δημόσιες αρχές παρέχουν επίσημη δήλωση στην οποία αναφέρεται ότι δεν εκδίδονται τα πιστοποιητικά της παρούσας παραγράφου ή ότι τα πιστοποιητικά αυτά δεν καλύπτουν όλες τις περιπτώσεις που αναφέρονται στα υπό 1 και 2 και 4 (β) του άρθρου 22 Α της παρούσας.

Αν διαπιστωθεί με οποιονδήποτε τρόπο ότι, στην εν λόγω χώρα εκδίδονται τα υπόψη πιστοποιητικά, η προσφορά του διαγωνιζόμενου απορρίπτεται.

(ε) Για τις λοιπές περιπτώσεις της **παραγράφου Α.4 του άρθρου 22**, υποβάλλεται υπεύθυνη δήλωση ενώπιον αρμόδιας δικαστικής ή διοικητικής αρχής, συμβολαιογράφου ή αρμόδιου επαγγελματικού ή εμπορικού οργανισμού του κράτους – μέλους ή της χώρας καταγωγής ή της χώρας εγκατάστασης του προσφέροντος ότι δεν συντρέχουν στο πρόσωπό του οι οριζόμενοι λόγοι αποκλεισμού.

Ειδικά για την **περίπτωση θ της παραγράφου Α.4 του άρθρου 22**, για τις εργοληπτικές επιχειρήσεις που είναι εγγεγραμμένες στο Μ.Ε.ΕΠ. υποβάλλονται πιστοποιητικά χορηγούμενα από τα αρμόδια επιμελητήρια και φορείς (ΤΕΕ, ΓΕΩΤΕΕ, ΕΕΤΕΜ) από τα οποία αποδεικνύεται ότι τα πρόσωπα με βεβαίωση του Μ.Ε.Κ. που στελεχώνουν την εργοληπτική επιχείρηση, δεν έχουν διαπράξει σοβαρό επαγγελματικό παράπτωμα.

23.4. Δικαιολογητικά απόδειξης καταλληλότητας για την άσκηση της επαγγελματικής δραστηριότητας του άρθρου 22.Β

(α) Όσον αφορά την καταλληλότητα για την άσκηση της επαγγελματικής δραστηριότητας, οι προσφέροντες που είναι εγκατεστημένοι στην Ελλάδα υποβάλλουν βεβαίωση εγγραφής στο Μ.Ε.ΕΠ[50] για έργα κατηγορίας

[50] Εφόσον συντρέχει περίπτωση λόγω του προϋπολογισμού της σύμβασης, πρέπει να προβλέπεται και η δυνατότητα

ΟΙΚΟΔΟΜΙΚΑ, ή την βεβαίωση εγγραφής στα Νομαρχιακά Μητρώα .

(β) Οι προσφέροντες που είναι εγκατεστημένοι σε λοιπά κράτη μέλη της Ευρωπαϊκής Ένωσης προσκομίζουν τις δηλώσεις και πιστοποιητικά που περιγράφονται στο Παράρτημα XI του Προσαρτήματος Α του ν. 4412/2016.

(γ) Οι προσφέροντες που είναι εγκατεστημένοι σε κράτος μέλος του Ευρωπαϊκού Οικονομικού Χώρου (Ε.Ο.Χ) ή σε τρίτες χώρες που έχουν υπογράψει και κυρώσει τη ΣΔΣ, στο βαθμό που η υπό ανάθεση δημόσια σύμβαση καλύπτεται από τα Παραρτήματα 1, 2, 4 και 5 και τις γενικές σημειώσεις του σχετικού με την Ένωση Προσαρτήματος Ι της ως άνω Συμφωνίας, ή σε τρίτες χώρες που δεν εμπίπτουν στην προηγούμενη περίπτωση και έχουν συνάψει διμερείς ή πολυμερείς συμφωνίες με την Ένωση σε θέματα διαδικασιών ανάθεσης δημοσίων συμβάσεων, προσκομίζουν πιστοποιητικό αντίστοιχου επαγγελματικού ή εμπορικού μητρώου. Στην περίπτωση που χώρα δεν τηρεί τέτοιο μητρώο, το έγγραφο ή το πιστοποιητικό μπορεί να αντικαθίσταται από ένορκη βεβαίωση ή, στα κράτη - μέλη ή στις χώρες όπου δεν προβλέπεται ένορκη βεβαίωση, από υπεύθυνη δήλωση του ενδιαφερομένου ενώπιον αρμόδιας δικαστικής ή διοικητικής αρχής, συμβολαιογράφου ή αρμόδιου επαγγελματικού ή εμπορικού οργανισμού της χώρας καταγωγής ή της χώρας όπου είναι εγκατεστημένος ο οικονομικός φορέας ότι δεν τηρείται τέτοιο μητρώο και ότι ασκεί τη δραστηριότητα του άρθρου 21 της παρούσας.

23.5. Δικαιολογητικά Οικονομικής και Χρηματοοικονομικής Επάρκειας του άρθρου 22.Γ

Η οικονομική και χρηματοοικονομική επάρκεια των οικονομικών φορέων αποδεικνύεται:

(α) για τις εγγεγραμμένες εργοληπτικές επιχειρήσεις στο Μ.Ε.ΕΠ:

- είτε από τη βεβαίωση εγγραφής στο Μ.Ε.Ε.Π, η οποία αποτελεί τεκμήριο των πληροφοριών που περιέχει
- είτε, στην περίπτωση που οι απαιτήσεις του άρθρου 22.Γ δεν καλύπτονται από τη βεβαίωση εγγραφής, με την υποβολή ενός ή περισσότερων από τα αποδεικτικά μέσα που προβλέπονται στο Μέρος Ι του Παραρτήματος XII (Αποδεικτικά μέσα για τα κριτήρια επιλογής) του Προσαρτήματος Α του ν. 4412/2016.

Σε κάθε περίπτωση, η βεβαίωση εγγραφής μπορεί να υποβάλλεται για την απόδειξη μόνο ορισμένων απαιτήσεων οικονομικής και χρηματοοικονομικής επάρκειας του άρθρου 22.Γ, ενώ για την απόδειξη των λοιπών απαιτήσεων μπορούν να προσκομίζονται ένα ή περισσότερα από τα αποδεικτικά μέσα που προβλέπονται στο Μέρος Ι του Παραρτήματος XII του ν. 4412/2016 , ανάλογα με την τιθέμενη στο άρθρο 22.Γ απαίτηση.

(β) Για την απόδειξη της απαίτησης της μη υπέρβασης των ανώτατων επιτρεπτών ορίων ανεκτέλεστου υπολοίπου εργολαβικών συμβάσεων:

- με την υποβολή ενημερότητας πτυχίου εν ισχύει ή
- με την υποβολή υπεύθυνης δήλωσης του προσωρινού αναδόχου, συνοδευόμενης από πίνακα όλων των υπό εκτέλεση έργων (είτε ως μεμονωμένος ανάδοχος είτε στο πλαίσιο κοινοπραξίας ή υπεργολαβίας)

συμμετοχής επιχειρήσεων εγγεγραμμένων στα Νομαρχιακά Μητρώα (βλέπετε άρθρα 105 και 106 του ν. 3669/2008). Στην περίπτωση αυτή να τίθεται η αντίστοιχη πρόβλεψη.

και αναφορά για το ανεκτέλεστο υπόλοιπο ανά έργο και το συνολικό ανεκτέλεστο, για τις εργοληπτικές επιχειρήσεις που δεν διαθέτουν ενημερότητα πτυχίου κατά τις κείμενες διατάξεις

(γ) Οι αλλοδαποί οικονομικοί φορείς που δεν είναι εγγεγραμμένοι σε επίσημους καταλόγους ή διαθέτουν πιστοποιητικό από οργανισμούς πιστοποίησης κατά τα ανωτέρω, υποβάλλουν ως δικαιολογητικά ένα ή περισσότερα από τα αποδεικτικά μέσα που προβλέπονται στο Μέρος Ι του Παραρτήματος XII του ν. 4412/2016.

Οι αλλοδαποί οικονομικοί φορείς που είναι εγγεγραμμένοι σε επίσημους καταλόγους ή διαθέτουν πιστοποιητικό από οργανισμούς πιστοποίησης που συμμορφώνονται με τα ευρωπαϊκά πρότυπα πιστοποίησης, κατά την έννοια του Παραρτήματος VII του Προσαρτήματος Α΄ του ν. 4412/2016, μπορούν να προσκομίζουν στις αναθέτουσες αρχές πιστοποιητικό εγγραφής, εκδιδόμενο από την αρμόδια αρχή ή το πιστοποιητικό που εκδίδεται από τον αρμόδιο οργανισμό πιστοποίησης, κατά τα οριζόμενα στο άρθρο 83 ν. 4412/2016 και στην παράγραφο 9 του παρόντος άρθρου .

23.6 Δικαιολογητικά Τεχνικής και Επαγγελματικής Ικανότητας του άρθρου 22.Δ

Η τεχνική και επαγγελματική ικανότητα των οικονομικών φορέων αποδεικνύεται:

(α) για τις εγγεγραμμένες εργοληπτικές επιχειρήσεις στο Μ.Ε.ΕΠ.

- είτε από τη βεβαίωση εγγραφής στο Μ.Ε.Ε.Π, η οποία αποτελεί τεκμήριο των πληροφοριών που περιέχει
- είτε, στην περίπτωση που οι απαιτήσεις του άρθρου 22.Δ δεν καλύπτονται από τη βεβαίωση εγγραφής, με την υποβολή ενός ή περισσότερων από τα αποδεικτικά μέσα που προβλέπονται στο Μέρος ΙΙ του Παραρτήματος XII (Αποδεικτικά μέσα για τα κριτήρια επιλογής) του Προσαρτήματος Α του ν. 4412/2016 ανάλογα με την τιθέμενη στο άρθρο 22.Δ απαίτηση.

Σε κάθε περίπτωση, η βεβαίωση εγγραφής μπορεί να υποβάλλεται για την απόδειξη μόνο ορισμένων απαιτήσεων τεχνικής και επαγγελματικής ικανότητας του άρθρου 22.Δ, ενώ για την απόδειξη των λοιπών απαιτήσεων μπορούν να προσκομίζονται ένα ή περισσότερα από τα αποδεικτικά μέσα που προβλέπονται στο Μέρος ΙΙ του Παραρτήματος XII του ν. 4412/2016.

(β) Οι αλλοδαποί οικονομικοί φορείς που είναι εγγεγραμμένοι σε επίσημους καταλόγους ή διαθέτουν πιστοποιητικό από οργανισμούς πιστοποίησης που συμμορφώνονται με τα ευρωπαϊκά πρότυπα πιστοποίησης, κατά την έννοια του Παραρτήματος VII του Προσαρτήματος Α΄ του ν. 4412/2016, μπορούν να προσκομίζουν στις αναθέτουσες αρχές πιστοποιητικό εγγραφής εκδιδόμενο από την αρμόδια αρχή ή το πιστοποιητικό που εκδίδεται από τον αρμόδιο οργανισμό πιστοποίησης, κατά τα οριζόμενα στο άρθρο 83 ν. 4412/2016 και στην παράγραφο 9 του παρόντος άρθρου .

(γ) Οι αλλοδαποί οικονομικοί φορείς που δεν είναι εγγεγραμμένοι σε επίσημους καταλόγους ή διαθέτουν πιστοποιητικό από οργανισμούς πιστοποίησης κατά τα ανωτέρω, υποβάλλουν ως δικαιολογητικά ένα ή περισσότερα από τα αποδεικτικά μέσα που προβλέπονται στο Μέρος ΙΙ του Παραρτήματος XII του ν. 4412/2016.

23.7. Δικαιολογητικά για πρότυπα διασφάλισης ποιότητας και πρότυπα περιβαλλοντικής διαχείρισης του άρθρου 22.Ε

Δεν απαιτείται

23.8 Σχετικά με τον έλεγχο νομιμοποίησης του προσωρινού αναδόχου:

Σε περίπτωση νομικού προσώπου, υποβάλλονται τα νομιμοποιητικά έγγραφα από τα οποία να προκύπτει η εξουσία υπογραφής του νομίμου εκπροσώπου

Εάν ο προσφέρων είναι Α.Ε και Ε.Π.Ε :

1. ΦΕΚ σύστασης,

2. Αντίγραφο του ισχύοντος καταστατικού με το ΦΕΚ στο οποίο έχουν δημοσιευτεί όλες οι μέχρι σήμερα τροποποιήσεις αυτού ή επικυρωμένο αντίγραφο κωδικοποιημένου καταστατικού (εφόσον υπάρχει)

3. ΦΕΚ στο οποίο έχει δημοσιευτεί το πρακτικό ΔΣ εκπροσώπησης του νομικού προσώπου,

4. Πρακτικό Δ.Σ περί έγκρισης συμμετοχής στο διαγωνισμό, στο οποίο μπορεί να περιέχεται και εξουσιοδότηση (εφόσον αυτό προβλέπεται από το καταστατικό του υποψηφίου αναδόχου) για υπογραφή και υποβολή προσφοράς σε περίπτωση που δεν υπογράφει ο ίδιος ο νόμιμος εκπρόσωπος του φορέα την προσφορά και τα λοιπά απαιτούμενα έγγραφα του διαγωνισμού και ορίζεται συγκεκριμένα άτομο, ως αντίκλητος,

5. Πιστοποιητικό αρμόδιας δικαστικής ή διοικητικής αρχής περί τροποποιήσεων του καταστατικού / μη λύσης της εταιρείας, το οποίο πρέπει να έχει εκδοθεί το πολύ τρείς (3) μήνες πριν από την ημερομηνία υποβολής προσφορών.

Εάν ο προσφέρων είναι Ο.Ε, Ε.Ε , ΙΚΕ:

1. Αντίγραφο του καταστατικού με όλα τα μέχρι σήμερα τροποποιητικά, ή φωτοαντίγραφο επικυρωμένου, από δικηγόρο, κωδικοποιημένου καταστατικού, εφόσον υπάρχει

2. Πιστοποιητικά αρμόδιας δικαστικής ή διοικητικής αρχής περί των τροποποιήσεων του καταστατικού.

Σε περίπτωση εγκατάστασης τους στην αλλοδαπή, τα δικαιολογητικά σύστασής τους εκδίδονται με βάση την ισχύουσα νομοθεσία της χώρας που είναι εγκατεστημένα, από την οποία και εκδίδεται το σχετικό πιστοποιητικό.

23.9. Επίσημοι κατάλογοι εγκεκριμένων οικονομικών φορέων

(α) Οι οικονομικοί φορείς που είναι εγγεγραμμένοι σε επίσημους καταλόγους ή διαθέτουν πιστοποίηση από οργανισμούς πιστοποίησης που συμμορφώνονται με τα ευρωπαϊκά πρότυπα πιστοποίησης, κατά την έννοια του Παραρτήματος VII του Προσαρτήματος Α του ν. 4412/2016, μπορούν να προσκομίζουν στις αναθέτουσες αρχές πιστοποιητικό εγγραφής εκδιδόμενο από την αρμόδια αρχή ή το πιστοποιητικό που εκδίδεται από τον αρμόδιο οργανισμό πιστοποίησης.

Στα πιστοποιητικά αυτά αναφέρονται τα δικαιολογητικά βάσει των οποίων έγινε η εγγραφή των εν λόγω οικονομικών φορέων στον επίσημο κατάλογο ή η πιστοποίηση και η κατάταξη στον εν λόγω κατάλογο.

Η πιστοποιούμενη εγγραφή στους επίσημους καταλόγους από τους αρμόδιους οργανισμούς ή το πιστοποιητικό, που εκδίδεται από τον οργανισμό πιστοποίησης, συνιστά τεκμήριο καταλληλότητας όσον αφορά τις απαιτήσεις ποιοτικής επιλογής, τις οποίες καλύπτει ο επίσημος κατάλογος ή το πιστοποιητικό.

Οι οικονομικοί φορείς που είναι εγγεγραμμένοι σε επίσημους καταλόγους απαλλάσσονται από την

υποχρέωση υποβολής των δικαιολογητικών που αναφέρονται στο πιστοποιητικό εγγραφής τους.

(β) Οι οικονομικοί φορείς που είναι εγγεγραμμένοι στο Μ.Ε.ΕΠ. εφόσον προσκομίζουν «Ενημερότητα Πτυχίου» εν ισχύ, απαλλάσσονται από την υποχρέωση υποβολής των δικαιολογητικών [51]:

- απόσπασμα ποινικού μητρώου του άρθρου 23.3.(α) της παρούσας για τον Πρόεδρο και Διευθύνοντα Σύμβουλο εργοληπτικής επιχείρησης. Για τα λοιπά μέλη του Δ.Σ της εταιρείας, θα πρέπει να υποβληθεί αυτοτελώς απόσπασμα ποινικού μητρώου, καθόσον τα πρόσωπα αυτά δεν καλύπτονται από την Ενημερότητα Πτυχίου. [52]

- φορολογική και ασφαλιστική ενημερότητα του άρθρου 23.3.(β) της παρούσας.[53]

- τα πιστοποιητικά από το αρμόδιο Πρωτοδικείο και το ΓΕΜΗ του άρθρου 23.3.(γ) της παρούσας υπό την προϋπόθεση όμως ότι καλύπτονται πλήρως (όλες οι προβλεπόμενες περιπτώσεις) από την Ενημερότητα Πτυχίου.

- το πιστοποιητικό από το αρμόδιο επιμελητήριο όσον αφορά το λόγο αποκλεισμού του άρθρου 22. Α.4. (ε).[54]

- τα αποδεικτικά έγγραφα νομιμοποίησης της εργοληπτικής επιχείρησης.

Σε περίπτωση που κάποιο από τα ανωτέρω δικαιολογητικά έχει λήξει, προσκομίζεται το σχετικό δικαιολογητικό εν ισχύ. Εφόσον στην Ενημερότητα Πτυχίου δεν αναφέρεται ρητά ότι τα στελέχη του πτυχίου του προσφέροντα είναι ασφαλιστικώς ενήμερα στο ΕΤΑΑ- ΤΣΜΕΔΕ, ο προσφέρων προσκομίζει επιπλέον της Ενημερότητας Πτυχίου, ασφαλιστική ενημερότητα για τα στελέχη αυτά.

23.10. Δικαιολογητικά για την απόδειξη της στήριξης σε ικανότητες άλλων φορέων (δάνειας εμπειρίας) του άρθρου 22.Ε

Στην περίπτωση που οικονομικός φορέας επιθυμεί να στηριχθεί στις ικανότητες άλλων φορέων, η απόδειξη ότι θα έχει στη διάθεσή του τους αναγκαίους πόρους, γίνεται με την υποβολή σχετικού συμφωνητικού των φορέων αυτών για τον σκοπό αυτό.

Άρθρο 24 : Περιεχόμενο Φακέλου Προσφοράς

24.1 Ο φάκελος προσφοράς (προσφορά) των διαγωνιζομένων περιλαμβάνει, επί ποινή αποκλεισμού, τα ακόλουθα:

---

51 Σύμφωνα με τη διάταξη του άρθρου 20 παρ. 5 του ν. 3669/2008: "Για τη συμμετοχή σε διαγωνισμούς δημοσίων έργων χορηγείται σε κάθε εργοληπτική επιχείρηση εγγεγραμμένη στο Μ.Ε.ΕΠ. «ενημερότητα πτυχίου», η οποία, σε συνδυασμό με τη βεβαίωση εγγραφής που εκδίδεται από την υπηρεσία τήρησης του Μ.Ε.ΕΠ., συνιστά «επίσημο κατάλογο αναγνωρισμένων εργοληπτών» [...] και απαλλάσσει τις εργοληπτικές επιχειρήσεις από την υποχρέωση να καταθέτουν τα επιμέρους δικαιολογητικά στους διαγωνισμούς." Επισημαίνεται ότι, σύμφωνα με το άρθρο 22 (Τροποποιήσεις του Ν. 4412/2016) περ. 66 του ν. 4441/2016 (Α΄ 227] "α. Το πρώτο εδάφιο της περίπτωσης 31 της παραγράφου 1 του άρθρου 377 αντικαθίσταται ως εξής: «31) του Ν. 3669/2008 (Α΄ 116), πλην των άρθρων 80 έως 110, τα οποία παραμένουν σε ισχύ μέχρι την έκδοση του προεδρικού διατάγματος του άρθρου 83, των παραγράφων 4 και 5 του άρθρου 20 και της παραγράφου 1 α του άρθρου 176».

52 Η σχετική Υπουργική απόφαση για την Ενημερότητα Πτυχίου, αναμένεται να επικαιροποιηθεί .

53 Στην περίπτωση όμως που η Ενημερότητα Πτυχίου δεν καλύπτει τις εισφορές επικουρικής ασφάλισης, τα σχετικά δικαιολογητικά υποβάλλονται ξεχωριστά.

54 Μόνο στην περίπτωση που έχει επιλεγεί από την αναθέτουσα αρχή ως λόγος αποκλεισμού.

(α) ξεχωριστό σφραγισμένο υποφάκελο με την ένδειξη «Δικαιολογητικά Συμμετοχής»

(β) ξεχωριστό σφραγισμένο υποφάκελο με την ένδειξη «Οικονομική Προσφορά»

σύμφωνα με τα κατωτέρω:

24.2 Ο φάκελος «Δικαιολογητικά Συμμετοχής» πρέπει, επί ποινή αποκλεισμού, να περιέχει το Τυποποιημένο Έντυπο Υπεύθυνης Δήλωσης (ΤΕΥΔ)

Οι ενώσεις οικονομικών φορέων που υποβάλλουν κοινή προσφορά, υποβάλλουν το ΤΕΥΔ για κάθε οικονομικό φορέα που συμμετέχει στην ένωση.

24.3 Ο φάκελος «Οικονομική Προσφορά» περιέχει συμπληρωμένο το χορηγηθέν από την αναθέτουσα αρχή έντυπο Οικονομικής Προσφοράς, ή έχουν κάνει χρήση του αναρτημένου στην ιστοσελίδας της Υπηρεσίας εντύπου, του άρθρου 2 (δ) της παρούσας.

Επισημαίνεται ότι:

α) αποκλείονται από τον διαγωνισμό προσφορές, στις οποίες δεν αναγράφεται έστω και ένα επιμέρους ποσοστό έκπτωσης ομάδας εργασιών του εντύπου της οικονομικής προσφοράς στην περιπτ. (α) της παρ. 2 του άρθρου 95 του ν.4412/2016 ή το ενιαίο ποσοστό έκπτωσης στην περιπτ. (β) της παρ. 2 του άρθρου 95 του ν. 4412/2016, ολογράφως και αριθμητικώς.

β) η ολόγραφη αναγραφή των επιμέρους ποσοστών έκπτωσης υπερισχύει της αντίστοιχης αριθμητικής.

γ) Αν παρουσιαστούν ελλείψεις στην αναγραφή των στοιχείων της οικονομικής προσφοράς (πλην εκείνων που επιφέρουν αποκλεισμό), διαφορές μεταξύ της ολόγραφης και της αριθμητικής τιμής ή λογιστικά σφάλματα στα αθροίσματα, τα γινόμενα ή τη στρογγυλοποίηση, η Επιτροπή Διαγωνισμού διορθώνει τα σφάλματα και αναγράφει την ορθή οικονομική προσφορά.

24.4 Οι προσφορές υπογράφονται και μονογράφονται ανά φύλλο από τον οικονομικό φορέα ή, σε περίπτωση νομικών προσώπων, από το νόμιμο εκπρόσωπο αυτών. Η ένωση οικονομικών φορέων υποβάλλει κοινή προσφορά, η οποία υπογράφεται υποχρεωτικά είτε από όλους τους οικονομικούς φορείς που αποτελούν την ένωση είτε από εκπρόσωπό τους νομίμως εξουσιοδοτημένο. Στην προσφορά, επί ποινή απόρριψης της προσφοράς, προσδιορίζεται η έκταση και το είδος της συμμετοχής του κάθε μέλους της ένωσης, συμπεριλαμβανομένης της κατανομής αμοιβής μεταξύ τους, καθώς και ο εκπρόσωπος/συντονιστής αυτής.

ΚΕΦΑΛΑΙΟ Δ΄

Άρθρο 25: Υπεργολαβία

25.1. Ο προσφέρων οικονομικός φορέας αναφέρει στην προσφορά του το τμήμα της σύμβασης που προτίθεται να αναθέσει υπό μορφή υπεργολαβίας σε τρίτους, καθώς και τους υπεργολάβους που προτείνει.

25.2. Η τήρηση των υποχρεώσεων της παρ. 2 του άρθρου 18 του ν 4412/2016 από υπεργολάβους δεν αίρει την ευθύνη του κυρίου αναδόχου.

25.4. Η αναθέτουσα αρχή

α) επαληθεύει υποχρεωτικά τη συνδρομή των λόγων αποκλεισμού του άρθρου 22 Α της παρούσας για τους υπεργολάβους και ότι διαθέτουν τα αντίστοιχα προσόντα για την εκτέλεση του έργου που αναλαμβάνουν σύμφωνα με το άρθρο 165 του ν. 4412/2016, με το Τυποποιημένο Έντυπο Υπεύθυνης Δήλωσης (ΤΕΥΔ).

β) απαιτεί υποχρεωτικά από τον οικονομικό φορέα να αντικαταστήσει έναν υπεργολάβο, όταν από την ως άνω επαλήθευση προκύπτει ότι συντρέχουν λόγοι αποκλεισμού του και ότι δεν καλύπτει τα αντίστοιχα προσόντα για την εκτέλεση του έργου που αναλαμβάνει σύμφωνα με το άρθρο 165 του ν. 4412/2016.

Άρθρο 26 : Διάφορες ρυθμίσεις

26.1 Η έγκριση κατασκευής του δημοπρατούμενου έργου, αποφασίστηκε με την αριθμ. Φ.814.1/210/817479/Σ.3721/12 Οκτ 18/ΓΕΣ/Γ2(ΔΥΠΠΕ)/1α Απόφαση.

26.2 Ο Κύριος του Έργου μπορεί να εγκαταστήσει για το έργο αυτό Τεχνικό Σύμβουλο. Ο Ανάδοχος του έργου, έχει την υποχρέωση να διευκολύνει τις δραστηριότητες του Τεχνικού Συμβούλου, που πηγάζουν από τη συμβατική σχέση της Υπηρεσίας με αυτόν.

Αρμόλια, 28 Φεβρουαρίου 2019

ΕΛΕΓΧΘΗΚΕ & ΘΕΩΡΗΘΗΚΕ	96 ΤΜΧΕΘ/4^{ο} Γρ
-Ο-	Ο Συντάξας
ΔΚΤΗΣ/96 ΤΜΧΕΘ	
Θάνος Ιωάννης	Παπαντωνίου Χρήστος
Ανχης (ΜΧ)	Ανθλγος (ΜΧ)

ΤΥΠΟΠΟΙΗΜΕΝΟ ΕΝΤΥΠΟ ΥΠΕΥΘΥΝΗΣ ΔΗΛΩΣΗΣ (ΤΕΥΔ)

[άρθρου 79 παρ. 4 ν. 4412/2016 (Α 147)]

για διαδικασίες σύναψης δημόσιας σύμβασης κάτω των ορίων των οδηγιών

Μέρος Ι: Πληροφορίες σχετικά με την αναθέτουσα αρχή/αναθέτοντα φορέα[1] και τη διαδικασία ανάθεσης

Παροχή πληροφοριών δημοσίευσης σε εθνικό επίπεδο, με τις οποίες είναι δυνατή η αδιαμφισβήτητη ταυτοποίηση της διαδικασίας σύναψης δημόσιας σύμβασης:

Α: Ονομασία, διεύθυνση και στοιχεία επικοινωνίας της αναθέτουσας αρχής (αα)/ αναθέτοντα φορέα (αφ)

- Ονομασία: [96 ΤΜΧΕΘ]
- Κωδικός Αναθέτουσας Αρχής / Αναθέτοντα Φορέα ΚΗΜΔΗΣ : [6]
- Ταχυδρομική διεύθυνση/Πόλη/Ταχ. Κωδικός:[Στρατόπεδο «ΓΙΑΚΟΥΜΗ»/ΑΡΜΟΛΙΑ/ΣΤΓ 1008]
- Αρμόδιος για πληροφορίες: [Δκτης 96 ΤΜΧΕΘ (τηλ 2271072689/ 4^{ο} Γραφείο (τηλ 2271072680 εσωτ 2154)]
- Ηλ. ταχυδρομείο: [c.p.papantoniou@army.gr]
- Διεύθυνση στο Διαδίκτυο (διεύθυνση δικτυακού τόπου) (*εάν υπάρχει*): [www.army.gr]

Β: Πληροφορίες σχετικά με τη διαδικασία σύναψης σύμβασης

- Τίτλος ή σύντομη περιγραφή της δημόσιας σύμβασης (συμπεριλαμβανομένου του σχετικού CPV): [ΤΟΠΟΘΕΤΗΣΗ ΣΚΕΠΩΝ ΜΕ ΦΥΛΛΑ ΛΑΜΑΡΙΝΑΣ ΣΕ 80 ΟΙΚΙΣΚΟΥΣ ΔΙΑΜΟΝΗΣ ΤΟΥ ΚΥΤ ΧΙΟΥ – CPV 45261200-6]
- Κωδικός στο ΚΗΜΔΗΣ: [……..]
- Η σύμβαση αναφέρεται σε έργα, προμήθειες, ή υπηρεσίες : [Έργα]
- Εφόσον υφίστανται, ένδειξη ύπαρξης σχετικών τμημάτων : [……]
- Αριθμός αναφοράς που αποδίδεται στον φάκελο από την αναθέτουσα αρχή (*εάν υπάρχει*): [……]

ΟΛΕΣ ΟΙ ΥΠΟΛΟΙΠΕΣ ΠΛΗΡΟΦΟΡΙΕΣ ΣΕ ΚΑΘΕ ΕΝΟΤΗΤΑ ΤΟΥ ΤΕΥΔ ΘΑ ΠΡΕΠΕΙ ΝΑ ΣΥΜΠΛΗΡΩΘΟΥΝ ΑΠΟ ΤΟΝ ΟΙΚΟΝΟΜΙΚΟ ΦΟΡΕΑ

Το παρόν έργο συγχρηματοδοτείται από
το Ταμείο Ασύλου, Μετανάστευσης & Ένταξης της Ευρωπαϊκής Ένωσης
Ισότητα, Αλληλεγγύη, Προστασία
Με τη συγχρηματοδότηση της Ελλάδας και της Ευρωπαϊκής Ένωσης

Μέρος ΙΙ: Πληροφορίες σχετικά με τον οικονομικό φορέα

Α: Πληροφορίες σχετικά με τον οικονομικό φορέα

Στοιχεία αναγνώρισης:	***Απάντηση:***
Πλήρης Επωνυμία:	[ ]
Αριθμός φορολογικού μητρώου (ΑΦΜ): Εάν δεν υπάρχει ΑΦΜ στη χώρα εγκατάστασης του οικονομικού φορέα, αναφέρετε άλλον εθνικό αριθμό ταυτοποίησης, εφόσον απαιτείται και υπάρχει	[ ]
Ταχυδρομική διεύθυνση:	[……]
Αρμόδιος ή αρμόδιοι[2] : Τηλέφωνο: Ηλ. ταχυδρομείο: Διεύθυνση στο Διαδίκτυο (διεύθυνση δικτυακού τόπου) (*εάν υπάρχει*):	[……] [……] [……] [……]
Γενικές πληροφορίες:	***Απάντηση:***
Ο οικονομικός φορέας είναι πολύ μικρή, μικρή ή μεσαία επιχείρηση[3];	
<u>Μόνο σε περίπτωση προμήθειας κατ' αποκλειστικότητα, του άρθρου 20:</u> ο οικονομικός φορέας είναι προστατευόμενο εργαστήριο, «κοινωνική επιχείρηση»[4] ή προβλέπει την εκτέλεση συμβάσεων στο πλαίσιο προγραμμάτων προστατευόμενης απασχόλησης; **Εάν ναι,** ποιο είναι το αντίστοιχο ποσοστό των εργαζομένων με αναπηρία ή μειονεκτούντων εργαζομένων; Εφόσον απαιτείται, προσδιορίστε σε ποια κατηγορία ή κατηγορίες εργαζομένων με αναπηρία ή μειονεκτούντων εργαζομένων ανήκουν οι απασχολούμενοι.	[ ] Ναι [] Όχι [.....] [.....] [….]
Κατά περίπτωση, ο οικονομικός φορέας είναι εγγεγραμμένος σε επίσημο κατάλογο/Μητρώο εγκεκριμένων οικονομικών φορέων ή διαθέτει ισοδύναμο πιστοποιητικό (π.χ. βάσει εθνικού συστήματος (προ)επιλογής);	[] Ναι [] Όχι [] Άνευ αντικειμένου
Εάν ναι: Απαντήστε στα υπόλοιπα τμήματα της παρούσας ενότητας, στην ενότητα Β και, όπου απαιτείται, στην ενότητα Γ του παρόντος μέρους, συμπληρώστε το μέρος V κατά περίπτωση, και σε κάθε περίπτωση συμπληρώστε και υπογράψτε το μέρος VI.	

α) Αναφέρετε την ονομασία του καταλόγου ή του πιστοποιητικού και τον σχετικό αριθμό εγγραφής ή πιστοποίησης, κατά περίπτωση:	α) [……]
β) Εάν το πιστοποιητικό εγγραφής ή η πιστοποίηση διατίθεται ηλεκτρονικά, αναφέρετε:	*β) (διαδικτυακή διεύθυνση, αρχή ή φορέας έκδοσης, επακριβή στοιχεία αναφοράς των εγγράφων):[……][……][……][……]*
γ) Αναφέρετε τα δικαιολογητικά στα οποία βασίζεται η εγγραφή ή η πιστοποίηση και, κατά περίπτωση, την κατάταξη στον επίσημο κατάλογο[5]:	γ) [……]
δ) Η εγγραφή ή η πιστοποίηση καλύπτει όλα τα απαιτούμενα κριτήρια επιλογής; **Εάν όχι:** **<u>Επιπροσθέτως, συμπληρώστε τις πληροφορίες που λείπουν στο μέρος IV, ενότητες Α, Β, Γ, ή Δ κατά περίπτωση</u>** ***ΜΟΝΟ εφόσον αυτό απαιτείται στη σχετική διακήρυξη ή στα έγγραφα της σύμβασης:***	δ) [] Ναι [] Όχι
ε) Ο οικονομικός φορέας θα είναι σε θέση να προσκομίσει **βεβαίωση** πληρωμής εισφορών κοινωνικής ασφάλισης και φόρων ή να παράσχει πληροφορίες που θα δίνουν τη δυνατότητα στην αναθέτουσα αρχή ή στον αναθέτοντα φορέα να τη λάβει απευθείας μέσω πρόσβασης σε εθνική βάση δεδομένων σε οποιοδήποτε κράτος μέλος αυτή διατίθεται δωρεάν;	ε) [] Ναι [] Όχι
Εάν η σχετική τεκμηρίωση διατίθεται ηλεκτρονικά, αναφέρετε:	*(διαδικτυακή διεύθυνση, αρχή ή φορέας έκδοσης, επακριβή στοιχεία αναφοράς των εγγράφων):* *[……][……][……][……]*
Τρόπος συμμετοχής:	***Απάντηση:***
Ο οικονομικός φορέας συμμετέχει στη διαδικασία σύναψης δημόσιας σύμβασης από κοινού με άλλους[6];	[] Ναι [] Όχι
Εάν ναι*, μεριμνήστε για την υποβολή χωριστού εντύπου ΤΕΥΔ από τους άλλους εμπλεκόμενους οικονομικούς φορείς.*	
Εάν ναι: α) Αναφέρετε τον ρόλο του οικονομικού φορέα στην ένωση ή κοινοπραξία (επικεφαλής, υπεύθυνος για συγκεκριμένα καθήκοντα …):	α) [……]
β) Προσδιορίστε τους άλλους οικονομικούς φορείς που συμμετέχουν από κοινού στη διαδικασία σύναψης δημόσιας σύμβασης:	β) [……]
γ) Κατά περίπτωση, επωνυμία της συμμετέχουσας ένωσης ή κοινοπραξίας.	γ) [……]

Τμήματα	***Απάντηση:***
Κατά περίπτωση, αναφορά του τμήματος ή των τμημάτων για τα οποία ο οικονομικός φορέας επιθυμεί να υποβάλει προσφορά.	[ ]

Β: Πληροφορίες σχετικά με τους νόμιμους εκπροσώπους του οικονομικού φορέα

Κατά περίπτωση, αναφέρετε το όνομα και τη διεύθυνση του προσώπου ή των προσώπων που είναι αρμόδια/εξουσιοδοτημένα να εκπροσωπούν τον οικονομικό φορέα για τους σκοπούς της παρούσας διαδικασίας ανάθεσης δημόσιας σύμβασης:

Εκπροσώπηση, εάν υπάρχει:	***Απάντηση:***
Ονοματεπώνυμο συνοδευόμενο από την ημερομηνία και τον τόπο γέννησης εφόσον απαιτείται:	[……] [……]
Θέση/Ενεργών υπό την ιδιότητα	[……]
Ταχυδρομική διεύθυνση:	[……]
Τηλέφωνο:	[……]
Ηλ. ταχυδρομείο:	[……]
Εάν χρειάζεται, δώστε λεπτομερή στοιχεία σχετικά με την εκπροσώπηση (τις μορφές της, την έκταση, τον σκοπό …):	[……]

Γ: Πληροφορίες σχετικά με τη στήριξη στις ικανότητες άλλων ΦΟΡΕΩΝ[7]

Στήριξη:	***Απάντηση:***
Ο οικονομικός φορέας στηρίζεται στις ικανότητες άλλων οικονομικών φορέων προκειμένου να ανταποκριθεί στα κριτήρια επιλογής που καθορίζονται στο μέρος IV και στα (τυχόν) κριτήρια και κανόνες που καθορίζονται στο μέρος V κατωτέρω;	[]Ναι []Όχι

Εάν ναι*, επισυνάψτε χωριστό έντυπο ΤΕΥΔ με τις πληροφορίες που απαιτούνται σύμφωνα με τις* ***ενότητες Α και Β του παρόντος μέρους και σύμφωνα με το μέρος ΙΙΙ, για κάθε ένα*** *από τους σχετικούς φορείς, δεόντως συμπληρωμένο και υπογεγραμμένο από τους νομίμους εκπροσώπους αυτών.*

Επισημαίνεται ότι θα πρέπει να περιλαμβάνονται επίσης το τεχνικό προσωπικό ή οι τεχνικές υπηρεσίες, είτε ανήκουν απευθείας στην επιχείρηση του οικονομικού φορέα είτε όχι, ιδίως οι υπεύθυνοι για τον έλεγχο της ποιότητας και, όταν πρόκειται για δημόσιες συμβάσεις έργων, το τεχνικό προσωπικό ή οι τεχνικές υπηρεσίες που θα έχει στη διάθεσή του ο οικονομικός φορέας για την εκτέλεση της σύμβασης.

Εφόσον είναι σχετικές για την ειδική ικανότητα ή ικανότητες στις οποίες στηρίζεται ο οικονομικός φορέας, παρακαλείσθε να συμπεριλάβετε τις πληροφορίες που απαιτούνται σύμφωνα με τα μέρη IV και V για κάθε ένα από τους οικονομικούς φορείς.

Δ: Πληροφορίες σχετικά με υπεργολάβους στην ικανότητα των οποίων δεν στηρίζεται ο οικονομικός φορέας

(Η παρούσα ενότητα συμπληρώνεται μόνον εφόσον οι σχετικές πληροφορίες απαιτούνται ρητώς από την αναθέτουσα αρχή ή τον αναθέτοντα φορέα)

Υπεργολαβική ανάθεση :	***Απάντηση:***
Ο οικονομικός φορέας προτίθεται να αναθέσει οποιοδήποτε μέρος της σύμβασης σε τρίτους υπό μορφή υπεργολαβίας;	[]Ναι []Όχι Εάν **ναι** παραθέστε κατάλογο των προτεινόμενων υπεργολάβων και το ποσοστό της σύμβασης που θα αναλάβουν: […]

Εάν η αναθέτουσα αρχή ή ο αναθέτων φορέας ζητούν ρητώς αυτές τις πληροφορίες (κατ' εφαρμογή του άρθρου 131 παρ. 5 ή εφόσον ο προσφέρων / υποψήφιος οικονομικός φορέας προτίθεται να αναθέσει σε τρίτους υπό μορφή υπεργολαβίας τμήμα της σύμβασης που υπερβαίνει το ποσοστό του 30% της συνολικής αξίας της σύμβασης σύμφωνα με το άρθρο 131 παρ. 6 και 7, *επιπλέον των πληροφοριών* ***που προβλέπονται στην παρούσα ενότητα, παρακαλείσθε να παράσχετε τις πληροφορίες που απαιτούνται σύμφωνα με τις ενότητες Α και Β του παρόντος μέρους και σύμφωνα με το μέρος ΙΙΙ για κάθε υπεργολάβο (ή κατηγορία υπεργολάβων).***

Μέρος ΙΙΙ: Λόγοι αποκλεισμού

Α: Λόγοι αποκλεισμού που σχετίζονται με ποινικές καταδίκες[8]

Στο άρθρο 73 παρ. 1 ορίζονται οι ακόλουθοι λόγοι αποκλεισμού:

1. συμμετοχή σε **εγκληματική οργάνωση**[9]·
2. **δωροδοκία**[10,11]·
3. **απάτη**[12]·
4. **τρομοκρατικά εγκλήματα ή εγκλήματα συνδεόμενα με τρομοκρατικές δραστηριότητες**[13]·
5. **νομιμοποίηση εσόδων από παράνομες δραστηριότητες ή χρηματοδότηση της τρομοκρατίας**[14]·
6. **παιδική εργασία και άλλες μορφές εμπορίας ανθρώπων**[15].

Λόγοι που σχετίζονται με ποινικές καταδίκες:	***Απάντηση:***
Υπάρχει τελεσίδικη καταδικαστική **απόφαση εις βάρος του οικονομικού φορέα** ή **οποιουδήποτε** προσώπου[16] το οποίο είναι μέλος του διοικητικού, διευθυντικού ή εποπτικού του οργάνου ή έχει εξουσία εκπροσώπησης, λήψης αποφάσεων ή ελέγχου σε αυτό για έναν από τους λόγους που παρατίθενται ανωτέρω (σημεία 1-6), ή καταδικαστική απόφαση η οποία έχει εκδοθεί πριν από πέντε έτη κατά το μέγιστο ή στην οποία έχει οριστεί απευθείας περίοδος αποκλεισμού που εξακολουθεί να ισχύει;	[] Ναι [] Όχι *Εάν η σχετική τεκμηρίωση διατίθεται ηλεκτρονικά, αναφέρετε: (διαδικτυακή διεύθυνση, αρχή ή φορέας έκδοσης, επακριβή στοιχεία αναφοράς των εγγράφων):* *[……][……][……][……]*[17]
Εάν ναι, αναφέρετε[18]: α) Ημερομηνία της καταδικαστικής απόφασης προσδιορίζοντας ποιο από τα σημεία 1 έως 6 αφορά και τον λόγο ή τους λόγους της καταδίκης, β) Προσδιορίστε ποιος έχει καταδικαστεί [ ]· **γ) Εάν ορίζεται απευθείας στην καταδικαστική απόφαση:**	α) Ημερομηνία:[ ], σημείο-(-α): [ ], λόγος(-οι):[ ] β) [……] γ) Διάρκεια της περιόδου αποκλεισμού [……] και σχετικό(-ά) σημείο(-α) [ ] *Εάν η σχετική τεκμηρίωση διατίθεται ηλεκτρονικά, αναφέρετε: (διαδικτυακή*

	διεύθυνση, αρχή ή φορέας έκδοσης, επακριβή στοιχεία αναφοράς των εγγράφων): *[……][……][……][……]*[19]
Σε περίπτωση καταδικαστικής απόφασης, ο οικονομικός φορέας έχει λάβει μέτρα που να αποδεικνύουν την αξιοπιστία του παρά την ύπαρξη σχετικού λόγου αποκλεισμού («αυτοκάθαρση»)[20];	[] Ναι [] Όχι
Εάν ναι, περιγράψτε τα μέτρα που λήφθηκαν[21]:	[……]

Β: Λόγοι που σχετίζονται με την καταβολή φόρων ή εισφορών κοινωνικής ασφάλισης

Πληρωμή φόρων ή εισφορών κοινωνικής ασφάλισης:	***Απάντηση:***	
1) Ο οικονομικός φορέας έχει εκπληρώσει όλες **τις υποχρεώσεις του όσον αφορά την πληρωμή φόρων ή εισφορών κοινωνικής ασφάλισης**[22]**,** στην Ελλάδα και στη χώρα στην οποία είναι τυχόν εγκατεστημένος ;	[] Ναι [] Όχι	
	ΦΟΡΟΙ	**ΕΙΣΦΟΡΕΣ ΚΟΙΝΩΝΙΚΗΣ ΑΣΦΑΛΙΣΗΣ**
Εάν όχι αναφέρετε: α) Χώρα ή κράτος μέλος για το οποίο πρόκειται: β) Ποιο είναι το σχετικό ποσό; γ)Πως διαπιστώθηκε η αθέτηση των υποχρεώσεων; 1) Μέσω δικαστικής ή διοικητικής απόφασης; **-** Η εν λόγω απόφαση είναι τελεσίδικη και δεσμευτική; - Αναφέρατε την ημερομηνία καταδίκης ή έκδοσης απόφασης - Σε περίπτωση καταδικαστικής απόφασης, εφόσον ορίζεται απευθείας σε αυτήν, τη διάρκεια της περιόδου αποκλεισμού: 2) Με άλλα μέσα; Διευκρινήστε: δ) Ο οικονομικός φορέας έχει εκπληρώσει τις υποχρεώσεις του είτε καταβάλλοντας τους φόρους ή τις εισφορές κοινωνικής ασφάλισης που οφείλει συμπεριλαμβανόμενων κατά περίπτωση, των δεδουλευμένων τόκων ή των προστίμων, είτε υπαγόμενος σε δεσμευτικό διακανονισμό για την καταβολή τους ;[23]	α)[……]· β)[……] γ.1) [] Ναι [] Όχι -[] Ναι [] Όχι -[……]· -[……]· γ.2)[……]· δ) [] Ναι [] Όχι Εάν ναι, να αναφερθούν λεπτομερείς πληροφορίες [……]	α)[……]· β)[……] γ.1) [] Ναι [] Όχι -[] Ναι [] Όχι -[……]· -[……]· γ.2)[……]· δ) [] Ναι [] Όχι Εάν ναι, να αναφερθούν λεπτομερείς πληροφορίες [……]
Εάν η σχετική τεκμηρίωση όσον αφορά την καταβολή των φόρων ή εισφορών κοινωνικής ασφάλισης διατίθεται ηλεκτρονικά, αναφέρετε:	*(διαδικτυακή διεύθυνση, αρχή ή φορέας έκδοσης, επακριβή στοιχεία αναφοράς των εγγράφων):* [24] *[……][……][……]*	

Γ: Λόγοι που σχετίζονται με αφερεγγυότητα, σύγκρουση συμφερόντων ή επαγγελματικό παράπτωμα

Πληροφορίες σχετικά με πιθανή αφερεγγυότητα, σύγκρουση συμφερόντων ή επαγγελματικό παράπτωμα	***Απάντηση:***
Ο οικονομικός φορέας έχει, **εν γνώσει του**, αθετήσει **τις υποχρεώσεις του** στους τομείς του **περιβαλλοντικού, κοινωνικού και εργατικού δικαίου**[25]**;**	[] Ναι [] Όχι **Εάν ναι**, ο οικονομικός φορέας έχει λάβει μέτρα που να αποδεικνύουν την αξιοπιστία του παρά την ύπαρξη αυτού του λόγου αποκλεισμού («αυτοκάθαρση»); [] Ναι [] Όχι **Εάν το έχει πράξει,** περιγράψτε τα μέτρα που λήφθηκαν: [.....]
Βρίσκεται ο οικονομικός φορέας σε οποιαδήποτε από τις ακόλουθες καταστάσεις[26] : α) πτώχευση, ή β) διαδικασία εξυγίανσης, ή γ) ειδική εκκαθάριση, ή δ) αναγκαστική διαχείριση από εκκαθαριστή ή από το δικαστήριο, ή ε) έχει υπαχθεί σε διαδικασία πτωχευτικού συμβιβασμού, ή στ) αναστολή επιχειρηματικών δραστηριοτήτων, ή ζ) σε οποιαδήποτε ανάλογη κατάσταση προκύπτουσα από παρόμοια διαδικασία προβλεπόμενη σε εθνικές διατάξεις νόμου Εάν ναι: - Παραθέστε λεπτομερή στοιχεία: - Διευκρινίστε τους λόγους για τους οποίους ωστόσο ο οικονομικός φορέας, θα δύναται να εκτελέσει τη σύμβαση, λαμβανόμενης υπόψη της εφαρμοστέας εθνικής νομοθεσίας και των μέτρων σχετικά με τη συνέχε συνέχιση της επιχειρηματικής του λειτουργίας υπό αυτές αυτές τις περιστάσεις[27] Εάν η σχετική τεκμηρίωση διατίθεται ηλεκτρονικά, αναφέρετε:	[] Ναι [] Όχι -[.....] -[.....] *(διαδικτυακή διεύθυνση, αρχή ή φορέας έκδοσης, επακριβή στοιχεία αναφοράς των εγγράφων): [……][……][……]*
Έχει διαπράξει ο οικονομικός φορέας **σοβαρό επαγγελματικό παράπτωμα**[28]; **Εάν ναι**, να αναφερθούν λεπτομερείς	[] Ναι [] Όχι [.....]

πληροφορίες:	**Εάν ναι**, έχει λάβει ο οικονομικός φορέας μέτρα αυτοκάθαρσης; [] Ναι [] Όχι **Εάν το έχει πράξει,** περιγράψτε τα μέτρα που λήφθηκαν: [……]
Έχει συνάψει ο οικονομικός φορέας **συμφωνίες** με άλλους οικονομικούς φορείς **με σκοπό τη στρέβλωση του ανταγωνισμού**; **Εάν ναι**, να αναφερθούν λεπτομερείς πληροφορίες:	[] Ναι [] Όχι [……..]
	Εάν ναι, έχει λάβει ο οικονομικός φορέας μέτρα αυτοκάθαρσης; [] Ναι [] Όχι **Εάν το έχει πράξει,** περιγράψτε τα μέτρα που λήφθηκαν: [……]
Γνωρίζει ο οικονομικός φορέας την ύπαρξη τυχόν **σύγκρουσης συμφερόντων29**, λόγω της συμμετοχής του στη διαδικασία ανάθεσης της σύμβασης; **Εάν ναι**, να αναφερθούν λεπτομερείς πληροφορίες:	[] Ναι [] Όχι [……..]
Έχει παράσχει ο οικονομικός φορέας ή επιχείρηση συνδεδεμένη με αυτόν **συμβουλές** στην αναθέτουσα αρχή ή στον αναθέτοντα φορέα ή έχει με άλλο τρόπο **αναμειχθεί στην προετοιμασία** της διαδικασίας σύναψης της σύμβασης[30]; **Εάν ναι**, να αναφερθούν λεπτομερείς πληροφορίες:	[] Ναι [] Όχι [……]
Έχει επιδείξει ο οικονομικός φορέας σοβαρή ή επαναλαμβανόμενη πλημμέλεια[31] κατά την εκτέλεση ουσιώδους απαίτησης στο πλαίσιο προηγούμενης δημόσιας σύμβασης, προηγούμενης σύμβασης με αναθέτοντα φορέα ή προηγούμενης σύμβασης παραχώρησης που είχε ως αποτέλεσμα την πρόωρη καταγγελία της προηγούμενης σύμβασης , αποζημιώσεις ή άλλες παρόμοιες κυρώσεις; **Εάν ναι**, να αναφερθούν λεπτομερείς πληροφορίες:	[] Ναι [] Όχι [……]
	Εάν ναι, έχει λάβει ο οικονομικός φορέας μέτρα αυτοκάθαρσης; [] Ναι [] Όχι

	Εάν το έχει πράξει, περιγράψτε τα μέτρα που λήφθηκαν: [……]
Μπορεί ο οικονομικός φορέας να επιβεβαιώσει ότι: α) δεν έχει κριθεί ένοχος σοβαρών ψευδών δηλώσεων κατά την παροχή των πληροφοριών που απαιτούνται για την εξακρίβωση της απουσίας των λόγων αποκλεισμού ή την πλήρωση των κριτηρίων επιλογής, β) δεν έχει αποκρύψει τις πληροφορίες αυτές, γ) ήταν σε θέση να υποβάλλει χωρίς καθυστέρηση τα δικαιολογητικά που απαιτούνται από την αναθέτουσα αρχή/αναθέτοντα φορέα δ) δεν έχει επιχειρήσει να επηρεάσει με αθέμιτο τρόπο τη διαδικασία λήψης αποφάσεων της αναθέτουσας αρχής ή του αναθέτοντα φορέα, να αποκτήσει εμπιστευτικές πληροφορίες που ενδέχεται να του αποφέρουν αθέμιτο πλεονέκτημα στη διαδικασία ανάθεσης ή να παράσχει εξ αμελείας παραπλανητικές πληροφορίες που ενδέχεται να επηρεάσουν ουσιωδώς τις αποφάσεις που αφορούν τον αποκλεισμό, την επιλογή ή την ανάθεση;	[] Ναι [] Όχι

Δ. ΑΛΛΟΙ ΛΟΓΟΙ ΑΠΟΚΛΕΙΣΜΟΥ

Ονομαστικοποίηση μετοχών εταιρειών που συνάπτουν δημόσιες συμβάσεις Άρθρο 8 παρ. 4 ν. 3310/2005[32]:	***Απάντηση:***
Συντρέχουν οι προϋποθέσεις εφαρμογής της παρ. 4 του άρθρου 8 του ν. 3310/2005 ;	[] Ναι [] Όχι *(διαδικτυακή διεύθυνση, αρχή ή φορέας έκδοσης, επακριβή στοιχεία αναφοράς των εγγράφων): [……][……][……]* ***Εάν ναι**, έχει λάβει ο οικονομικός φορέας μέτρα αυτοκάθαρσης;* *[] Ναι [] Όχι* ***Εάν το έχει πράξει,** περιγράψτε τα μέτρα που λήφθηκαν:* *[……]*

Μέρος IV: Κριτήρια επιλογής

Όσον αφορά τα κριτήρια επιλογής (ενότητα α ή ενότητες Α έως Δ του παρόντος μέρους), ο οικονομικός φορέας δηλώνει ότι:

α: Γενική ένδειξη για όλα τα κριτήρια επιλογής

Ο οικονομικός φορέας πρέπει να συμπληρώσει αυτό το πεδίο μόνο στην περίπτωση που η αναθέτουσα αρχή ή ο αναθέτων φορέας έχει δηλώσει στη σχετική διακήρυξη ή στην πρόσκληση ή στα έγγραφα της σύμβασης που αναφέρονται στην διακήρυξη, ότι ο οικονομικός φορέας μπορεί να συμπληρώσει μόνο την Ενότητα α του Μέρους IV χωρίς να υποχρεούται να συμπληρώσει οποιαδήποτε άλλη ενότητα του Μέρους IV:

Εκπλήρωση όλων των απαιτούμενων κριτηρίων επιλογής	***Απάντηση***
Πληροί όλα τα απαιτούμενα κριτήρια επιλογής;	[] Ναι [] Όχι

Α: Καταλληλότητα

Ο οικονομικός φορέας πρέπει να παράσχει πληροφορίες μόνον όταν τα σχετικά κριτήρια επιλογής έχουν προσδιοριστεί από την αναθέτουσα αρχή ή τον αναθέτοντα φορέα στη σχετική διακήρυξη ή στην πρόσκληση ή στα έγγραφα της σύμβασης που αναφέρονται στην διακήρυξη.

Καταλληλότητα	***Απάντηση***
1) Ο οικονομικός φορέας είναι εγγεγραμμένος στα σχετικά επαγγελματικά ή εμπορικά μητρώα που τηρούνται στην Ελλάδα ή στο κράτος μέλος εγκατάστασής[33]; του: *Εάν η σχετική τεκμηρίωση διατίθεται ηλεκτρονικά, αναφέρετε:*	[…] *(διαδικτυακή διεύθυνση, αρχή ή φορέας έκδοσης, επακριβή στοιχεία αναφοράς των εγγράφων):* *[……][……][……]*
2) Για συμβάσεις υπηρεσιών: Χρειάζεται ειδική **έγκριση ή να είναι ο οικονομικός φορέας μέλος** συγκεκριμένου οργανισμού για να έχει τη δυνατότητα να παράσχει τις σχετικές υπηρεσίες στη χώρα εγκατάστασής του *Εάν η σχετική τεκμηρίωση διατίθεται ηλεκτρονικά, αναφέρετε:*	[] Ναι [] Όχι Εάν ναι, διευκρινίστε για ποια πρόκειται και δηλώστε αν τη διαθέτει ο οικονομικός φορέας: […] [] Ναι [] Όχι *(διαδικτυακή διεύθυνση, αρχή ή φορέας έκδοσης, επακριβή στοιχεία αναφοράς των εγγράφων):* *[……][……][……]*

Β: Οικονομική και χρηματοοικονομική επάρκεια

Ο οικονομικός φορέας πρέπει να παράσχει πληροφορίες μόνον όταν τα σχετικά κριτήρια επιλογής έχουν προσδιοριστεί από την αναθέτουσα αρχή ή τον αναθέτοντα φορέα στη σχετική διακήρυξη ή στην πρόσκληση ή στα έγγραφα της σύμβασης που αναφέρονται στην διακήρυξη.

Οικονομική και χρηματοοικονομική επάρκεια	***Απάντηση:***
1α) Ο («γενικός») **ετήσιος κύκλος εργασιών** του οικονομικού φορέα για τον αριθμό οικονομικών ετών που απαιτούνται στη σχετική διακήρυξη ή στην πρόσκληση ή στα έγγραφα της σύμβασης **:** **και/ή,** 1β) Ο **μέσος** ετήσιος **κύκλος εργασιών του οικονομικού φορέα για τον αριθμό ετών που απαιτούνται στη σχετική διακήρυξη ή στην πρόσκληση ή στα έγγραφα της σύμβασης είναι ο εξής** [34]**:** *Εάν η σχετική τεκμηρίωση διατίθεται ηλεκτρονικά, αναφέρετε:*	έτος: [……] κύκλος εργασιών:[……][…]νόμισμα έτος: [……] κύκλος εργασιών:[……][…]νόμισμα έτος: [……] κύκλος εργασιών:[……][…]νόμισμα (αριθμός ετών, μέσος κύκλος εργασιών)**:** [……],[……][…]νόμισμα *(διαδικτυακή διεύθυνση, αρχή ή φορέας έκδοσης, επακριβή στοιχεία αναφοράς των εγγράφων):* *[……][……][……]*
2α) Ο ετήσιος («ειδικός») **κύκλος εργασιών του οικονομικού φορέα στον επιχειρηματικό τομέα που καλύπτεται από τη σύμβαση** και προσδιορίζεται στη σχετική διακήρυξη ή στην πρόσκληση ή στα έγγραφα της σύμβασης για τον αριθμό οικονομικών ετών που απαιτούνται είναι ο εξής: **και/ή,** 2β) Ο **μέσος** ετήσιος **κύκλος εργασιών του οικονομικού φορέα στον τομέα και για τον αριθμό ετών που απαιτούνται στη σχετική διακήρυξη ή στην πρόσκληση ή στα έγγραφα της σύμβασης είναι ο εξής**[35]: *Εάν η σχετική τεκμηρίωση διατίθεται ηλεκτρονικά, αναφέρετε:*	έτος: [……] κύκλος εργασιών: [……][…] νόμισμα έτος: [……] κύκλος εργασιών: [……][…] νόμισμα έτος: [……] κύκλος εργασιών: [……][…] νόμισμα (αριθμός ετών, μέσος κύκλος εργασιών)**:** [……],[……][…] νόμισμα *(διαδικτυακή διεύθυνση, αρχή ή φορέας έκδοσης, επακριβή στοιχεία αναφοράς των εγγράφων):* *[……][……][……]*
3) Σε περίπτωση που οι πληροφορίες σχετικά με τον κύκλο εργασιών (γενικό ή ειδικό) δεν είναι διαθέσιμες για ολόκληρη την απαιτούμενη περίοδο, αναφέρετε την ημερομηνία που ιδρύθηκε ή άρχισε τις δραστηριότητές του ο οικονομικός φορέας:	[…….]
4)Όσον αφορά τις χρηματοοικονομικές	(προσδιορισμός της απαιτούμενης αναλογίας-

αναλογίες[36] που ορίζονται στη σχετική διακήρυξη ή στην πρόσκληση ή στα έγγραφα της σύμβασης, ο οικονομικός φορέας δηλώνει ότι οι πραγματικές τιμές των απαιτούμενων αναλογιών έχουν ως εξής: Εάν η σχετική τεκμηρίωση διατίθεται ηλεκτρονικά, αναφέρετε:	αναλογία μεταξύ x και y[37] -και η αντίστοιχη αξία) *(διαδικτυακή διεύθυνση, αρχή ή φορέας έκδοσης, επακριβή στοιχεία αναφοράς των εγγράφων):* *[……][……][……]*
5) Το ασφαλισμένο ποσό στην **ασφαλιστική κάλυψη επαγγελματικών κινδύνων** του οικονομικού φορέα είναι το εξής: *Εάν οι εν λόγω πληροφορίες διατίθενται ηλεκτρονικά, αναφέρετε:*	[…….][…]νόμισμα *(διαδικτυακή διεύθυνση, αρχή ή φορέας έκδοσης, επακριβή στοιχεία αναφοράς των εγγράφων):* *[……][……][……]*
6) Όσον αφορά τις **λοιπές οικονομικές ή χρηματοοικονομικές απαιτήσεις,** οι οποίες (ενδέχεται να) έχουν προσδιοριστεί στη σχετική διακήρυξη ή στην πρόσκληση ή στα έγγραφα της σύμβασης, ο οικονομικός φορέας δηλώνει ότι: *Εάν η σχετική τεκμηρίωση που **ενδέχεται** να έχει προσδιοριστεί στη σχετική προκήρυξη ή στα έγγραφα της σύμβασης διατίθεται ηλεκτρονικά, αναφέρετε:*	[…….] *(διαδικτυακή διεύθυνση, αρχή ή φορέας έκδοσης, επακριβή στοιχεία αναφοράς των εγγράφων):* *[……][……][……]*

Γ: Τεχνική και επαγγελματική ικανότητα

Ο οικονομικός φορέας πρέπει να παράσχει πληροφορίες <u>μόνον</u> όταν τα σχετικά κριτήρια επιλογής έχουν οριστεί από την αναθέτουσα αρχή ή τον αναθέτοντα φορέα στη σχετική διακήρυξη ή στην πρόσκληση ή στα έγγραφα της σύμβασης που αναφέρονται στη διακήρυξη .

Τεχνική και επαγγελματική ικανότητα	***Απάντηση:***
1α) Μόνο για τις ***δημόσιες συμβάσεις έργων***: Κατά τη διάρκεια της περιόδου αναφοράς[38], ο οικονομικός φορέας έχει **εκτελέσει τα ακόλουθα έργα του είδους που έχει προσδιοριστεί**: *Εάν η σχετική τεκμηρίωση όσον αφορά την καλή εκτέλεση και ολοκλήρωση των σημαντικότερων εργασιών διατίθεται ηλεκτρονικά, αναφέρετε:*	Αριθμός ετών (η περίοδος αυτή προσδιορίζεται στη σχετική διακήρυξη ή στην πρόσκληση ή στα έγγραφα της σύμβασης που αναφέρονται στην διακήρυξη): […] Έργα: [……] *(διαδικτυακή διεύθυνση, αρχή ή φορέας έκδοσης, επακριβή στοιχεία αναφοράς των εγγράφων):* *[……][……][……]*
1β) Μόνο για ***δημόσιες συμβάσεις προμηθειών και δημόσιες συμβάσεις υπηρεσιών***: Κατά τη διάρκεια της περιόδου αναφοράς[39], ο οικονομικός φορέας έχει **προβεί στις ακόλουθες κυριότερες παραδόσεις αγαθών του είδους που έχει προσδιοριστεί ή έχει παράσχει τις ακόλουθες κυριότερες υπηρεσίες του είδους που έχει προσδιοριστεί:** Κατά τη σύνταξη του σχετικού καταλόγου αναφέρετε τα ποσά, τις ημερομηνίες και τους παραλήπτες δημόσιους ή ιδιωτικούς[40]:	Αριθμός ετών (η περίοδος αυτή προσδιορίζεται στη σχετική διακήρυξη ή στην πρόσκληση ή στα έγγραφα της σύμβασης που αναφέρονται στην διακήρυξη): [……] Περιγραφή | ποσά | ημερομηνίες | παραλήπτες [ ] | [ ] | [ ] | [ ]
2) Ο οικονομικός φορέας μπορεί να χρησιμοποιήσει το ακόλουθο **τεχνικό προσωπικό ή τις ακόλουθες τεχνικές υπηρεσίες**[41], ιδίως τους υπεύθυνους για τον έλεγχο της ποιότητας: Στην περίπτωση δημόσιων συμβάσεων έργων, ο οικονομικός φορέας θα μπορεί να χρησιμοποιήσει το ακόλουθο τεχνικό προσωπικό ή τις ακόλουθες τεχνικές υπηρεσίες για την εκτέλεση του έργου:	[……] [……]
3) Ο οικονομικός φορέας χρησιμοποιεί τον ακόλουθο **τεχνικό εξοπλισμό και λαμβάνει τα ακόλουθα μέτρα για την διασφάλιση της ποιότητας** και τα **μέσα μελέτης και έρευνας** που διαθέτει είναι τα ακόλουθα:	[……]
4) Ο οικονομικός φορέας θα μπορεί να εφαρμόσει τα ακόλουθα συστήματα **διαχείρισης της αλυσίδας εφοδιασμού** και	[……]

ανίχνευσης κατά την εκτέλεση της σύμβασης:	
5) Για σύνθετα προϊόντα ή υπηρεσίες που θα παρασχεθούν ή, κατ' εξαίρεση, για προϊόντα ή υπηρεσίες που πρέπει να ανταποκρίνονται σε κάποιον ιδιαίτερο σκοπό: Ο οικονομικός φορέας **θα** επιτρέπει τη διενέργεια **ελέγχων**[42] όσον αφορά το **παραγωγικό δυναμικό** ή τις **τεχνικές ικανότητες** του οικονομικού φορέα και, εφόσον κρίνεται αναγκαίο, όσον αφορά τα **μέσα μελέτης και έρευνας** που αυτός διαθέτει καθώς και τα **μέτρα που λαμβάνει για τον έλεγχο της ποιότητας;**	[] Ναι [] Όχι
6) Οι ακόλουθοι **τίτλοι σπουδών και επαγγελματικών προσόντων** διατίθενται από: α) τον ίδιο τον πάροχο υπηρεσιών ή τον εργολάβο, ***και/ή*** (ανάλογα με τις απαιτήσεις που ορίζονται στη σχετική πρόσκληση ή διακήρυξη ή στα έγγραφα της σύμβασης) β) τα διευθυντικά στελέχη του:	α)[……] β) [……]
7) Ο οικονομικός φορέας θα μπορεί να εφαρμόζει τα ακόλουθα **μέτρα περιβαλλοντικής διαχείρισης** κατά την εκτέλεση της σύμβασης:	[……]
8) Το **μέσο ετήσιο εργατοϋπαλληλικό δυναμικό** του οικονομικού φορέα και ο αριθμός των διευθυντικών στελεχών του κατά τα τελευταία τρία έτη ήταν τα εξής:	Έτος, μέσο ετήσιο εργατοϋπαλληλικό προσωπικό: [……..], [……] [……..], [……] [……..], [……] Έτος, αριθμός διευθυντικών στελεχών: [……..], [……] [……..], [……] [……..], [……]
9) Ο οικονομικός φορέας θα έχει στη διάθεσή του τα ακόλουθα **μηχανήματα, εγκαταστάσεις και τεχνικό εξοπλισμό** για την εκτέλεση της σύμβασης:	[……]
10) Ο οικονομικός φορέας **προτίθεται, να αναθέσει σε τρίτους υπό μορφή υπεργολαβίας**[43] το ακόλουθο **τμήμα (δηλ. ποσοστό)** της σύμβασης:	[……]
11) Για ***δημόσιες συμβάσεις προμηθειών*** : Ο οικονομικός φορέας θα παράσχει τα απαιτούμενα δείγματα, περιγραφές ή φωτογραφίες των προϊόντων που θα	[] Ναι [] Όχι

προμηθεύσει, τα οποία δεν χρειάζεται να συνοδεύονται από πιστοποιητικά γνησιότητας· Κατά περίπτωση, ο οικονομικός φορέας δηλώνει περαιτέρω ότι θα προσκομίσει τα απαιτούμενα πιστοποιητικά γνησιότητας. *Εάν η σχετική τεκμηρίωση διατίθεται ηλεκτρονικά, αναφέρετε:*	[] Ναι [] Όχι *(διαδικτυακή διεύθυνση, αρχή ή φορέας έκδοσης, επακριβή στοιχεία αναφοράς των εγγράφων): [……][……][……]*
12) Για ***δημόσιες συμβάσεις προμηθειών***: Μπορεί ο οικονομικός φορέας να προσκομίσει τα απαιτούμενα **πιστοποιητικά** που έχουν εκδοθεί από επίσημα **ινστιτούτα ελέγχου ποιότητας** ή υπηρεσίες αναγνωρισμένων ικανοτήτων, με τα οποία βεβαιώνεται η καταλληλότητα των προϊόντων, επαληθευόμενη με παραπομπές στις τεχνικές προδιαγραφές ή σε πρότυπα, και τα οποία ορίζονται στη σχετική διακήρυξη ή στην πρόσκληση ή στα έγγραφα της σύμβασης που αναφέρονται στη διακήρυξη; **Εάν όχι**, εξηγήστε τους λόγους και αναφέρετε ποια άλλα αποδεικτικά μέσα μπορούν να προσκομιστούν: *Εάν η σχετική τεκμηρίωση διατίθεται ηλεκτρονικά, αναφέρετε:*	[] Ναι [] Όχι […….....] *(διαδικτυακή διεύθυνση, αρχή ή φορέας έκδοσης, επακριβή στοιχεία αναφοράς των εγγράφων): [……][……][……]*

Δ: Συστήματα διασφάλισης ποιότητας και πρότυπα περιβαλλοντικής διαχείρισης

Ο οικονομικός φορέας πρέπει να παράσχει πληροφορίες μόνον όταν τα συστήματα διασφάλισης ποιότητας και/ή τα πρότυπα περιβαλλοντικής διαχείρισης έχουν ζητηθεί από την αναθέτουσα αρχή ή τον αναθέτοντα φορέα στη σχετική διακήρυξη ή στην πρόσκληση ή στα έγγραφα της σύμβασης.

Συστήματα διασφάλισης ποιότητας και πρότυπα περιβαλλοντικής διαχείρισης	***Απάντηση:***
Θα είναι σε θέση ο οικονομικός φορέας να προσκομίσει **πιστοποιητικά** που έχουν εκδοθεί από ανεξάρτητους οργανισμούς που βεβαιώνουν ότι ο οικονομικός φορέας συμμορφώνεται με τα απαιτούμενα **πρότυπα διασφάλισης ποιότητας**, συμπεριλαμβανομένης της προσβασιμότητας για άτομα με ειδικές ανάγκες; **Εάν όχι**, εξηγήστε τους λόγους και διευκρινίστε ποια άλλα αποδεικτικά μέσα μπορούν να προσκομιστούν όσον αφορά το σύστημα διασφάλισης ποιότητας: *Εάν η σχετική τεκμηρίωση διατίθεται ηλεκτρονικά, αναφέρετε:*	[] Ναι [] Όχι [……] [……] *(διαδικτυακή διεύθυνση, αρχή ή φορέας έκδοσης, επακριβή στοιχεία αναφοράς των εγγράφων): [……][……][……]*
Θα είναι σε θέση ο οικονομικός φορέας να προσκομίσει **πιστοποιητικά** που έχουν εκδοθεί από ανεξάρτητους οργανισμούς που βεβαιώνουν ότι ο οικονομικός φορέας συμμορφώνεται με τα απαιτούμενα **συστήματα ή πρότυπα περιβαλλοντικής διαχείρισης**; **Εάν όχι**, εξηγήστε τους λόγους και διευκρινίστε ποια άλλα αποδεικτικά μέσα μπορούν να προσκομιστούν όσον αφορά τα **συστήματα ή πρότυπα περιβαλλοντικής διαχείρισης**: *Εάν η σχετική τεκμηρίωση διατίθεται ηλεκτρονικά, αναφέρετε:*	[] Ναι [] Όχι [……] [……] *(διαδικτυακή διεύθυνση, αρχή ή φορέας έκδοσης, επακριβή στοιχεία αναφοράς των εγγράφων): [……][……][……]*

Μέρος V: Περιορισμός του αριθμού των πληρούντων τα κριτήρια επιλογής υποψηφίων

Ο οικονομικός φορέας πρέπει να παράσχει πληροφορίες μόνον όταν η αναθέτουσα αρχή ή ο αναθέτων φορέας έχει προσδιορίσει αντικειμενικά και χωρίς διακρίσεις κριτήρια ή κανόνες που πρόκειται να εφαρμοστούν για τον περιορισμό του αριθμού των υποψηφίων που θα προσκληθούν να υποβάλουν προσφορά ή να συμμετάσχουν στον διάλογο. Οι πληροφορίες αυτές, οι οποίες μπορούν να συνοδεύονται από απαιτήσεις όσον αφορά τα πιστοποιητικά (ή το είδος τους) ή τις μορφές αποδεικτικών εγγράφων, εφόσον συντρέχει περίπτωση, που θα πρέπει να προσκομιστούν, ορίζονται στη σχετική διακήρυξη ή στην πρόσκληση ή στα έγγραφα της σύμβασης.

Για κλειστές διαδικασίες, ανταγωνιστικές διαδικασίες με διαπραγμάτευση, διαδικασίες ανταγωνιστικού διαλόγου και συμπράξεις καινοτομίας μόνον:

Ο οικονομικός φορέας δηλώνει ότι:

Περιορισμός του αριθμού	***Απάντηση:***
Πληροί τα αντικειμενικά και χωρίς διακρίσεις κριτήρια ή κανόνες που πρόκειται να εφαρμοστούν για τον περιορισμό του αριθμού των υποψηφίων με τον ακόλουθο τρόπο:	[….]
Εφόσον ζητούνται ορισμένα πιστοποιητικά ή λοιπές μορφές αποδεικτικών εγγράφων, αναφέρετε για **καθένα από αυτά** αν ο οικονομικός φορέας διαθέτει τα απαιτούμενα έγγραφα:	[] Ναι [] Όχι[45]
Εάν ορισμένα από τα εν λόγω πιστοποιητικά ή λοιπές μορφές αποδεικτικών στοιχείων διατίθενται ηλεκτρονικά44, αναφέρετε για το ***καθένα:***	*(διαδικτυακή διεύθυνση, αρχή ή φορέας έκδοσης, επακριβή στοιχεία αναφοράς των εγγράφων): [……][……][……]*[46]

Μέρος VI: Τελικές δηλώσεις

Ο κάτωθι υπογεγραμμένος, δηλώνω επισήμως ότι τα στοιχεία που έχω αναφέρει σύμφωνα με τα μέρη I – IV ανωτέρω είναι ακριβή και ορθά και ότι έχω πλήρη επίγνωση των συνεπειών σε περίπτωση σοβαρών ψευδών δηλώσεων.

Ο κάτωθι υπογεγραμμένος, δηλώνω επισήμως ότι είμαι σε θέση, κατόπιν αιτήματος και χωρίς καθυστέρηση, να προσκομίσω τα πιστοποιητικά και τις λοιπές μορφές αποδεικτικών εγγράφων που αναφέρονται[47]*, εκτός εάν :*

α) η αναθέτουσα αρχή ή ο αναθέτων φορέας έχει τη δυνατότητα να λάβει τα σχετικά δικαιολογητικά απευθείας με πρόσβαση σε εθνική βάση δεδομένων σε οποιοδήποτε κράτος μέλος αυτή διατίθεται δωρεάν[48]*.*

β) η αναθέτουσα αρχή ή ο αναθέτων φορέας έχουν ήδη στην κατοχή τους τα σχετικά έγγραφα.

Ο κάτωθι υπογεγραμμένος δίδω επισήμως τη συγκατάθεσή μου στ... [προσδιορισμός της αναθέτουσας αρχής ή του αναθέτοντα φορέα, όπως καθορίζεται στο μέρος I, ενότητα Α], προκειμένου να αποκτήσει πρόσβαση σε δικαιολογητικά των πληροφοριών τις οποίες έχω υποβάλλει στ... [να προσδιοριστεί το αντίστοιχο μέρος/ενότητα/σημείο] του παρόντος Τυποποιημένου Εντύπου Υπεύθυνης Δήλώσης για τους σκοπούς τ... [προσδιορισμός της διαδικασίας προμήθειας: (συνοπτική περιγραφή, παραπομπή στη δημοσίευση στον εθνικό τύπο, έντυπο και ηλεκτρονικό, αριθμός αναφοράς)].

Ημερομηνία, τόπος και, όπου ζητείται ή είναι απαραίτητο, υπογραφή(-ές): [……]

1 Σε περίπτωση που η αναθέτουσα αρχή /αναθέτων φορέας είναι περισσότερες (οι) της (του) μίας (ενός) θα αναφέρεται το σύνολο αυτών

2 Επαναλάβετε τα στοιχεία των αρμοδίων, όνομα και επώνυμο, όσες φορές χρειάζεται.

3 Βλέπε σύσταση της Επιτροπής, της 6ης Μαΐου 2003, σχετικά με τον ορισμό των πολύ μικρών, των μικρών και των μεσαίων επιχειρήσεων (ΕΕ L 124 της 20.5.2003, σ. 36). Οι πληροφορίες αυτές απαιτούνται μόνο για στατιστικούς σκοπούς.

Πολύ μικρή επιχείρηση: επιχείρηση η οποία **απασχολεί λιγότερους από 10 εργαζομένους** και της οποίας ο ετήσιος κύκλος εργασιών και/ή το σύνολο του ετήσιου ισολογισμού **δεν υπερβαίνει τα 2 εκατομμύρια ευρώ**.

Μικρή επιχείρηση: επιχείρηση η οποία **απασχολεί λιγότερους από 50 εργαζομένους** και της οποίας ο ετήσιος κύκλος εργασιών και/ή το σύνολο του ετήσιου ισολογισμού **δεν υπερβαίνει τα 10 εκατομμύρια ευρώ**.

Μεσαίες επιχειρήσεις: επιχειρήσεις που δεν είναι ούτε πολύ μικρές ούτε μικρές και οι οποίες **απασχολούν λιγότερους από 250 εργαζομένους** και των οποίων ο **ετήσιος κύκλος εργασιών δεν υπερβαίνει τα 50 εκατομμύρια ευρώ *και/ή*** το **σύνολο του ετήσιου ισολογισμού δεν υπερβαίνει τα 43 εκατομμύρια ευρώ**.

4 Έχει δηλαδή ως κύριο σκοπό την κοινωνική και επαγγελματική ένταξη ατόμων με αναπηρία ή μειονεκτούντων ατόμων.

5 Τα δικαιολογητικά και η κατάταξη, εάν υπάρχουν, αναφέρονται στην πιστοποίηση.

6 Ειδικότερα ως μέλος ένωσης ή κοινοπραξίας ή άλλου παρόμοιου καθεστώτος.

7 Επισημαίνεται ότι σύμφωνα με το δεύτερο εδάφιο του άρθρου 78 *"Όσον αφορά τα κριτήρια που σχετίζονται με τους τίτλους σπουδών και τα επαγγελματικά προσόντα που ορίζονται στην περίπτωση στ΄ του Μέρους ΙΙ του Παραρτήματος XII του Προσαρτήματος Α΄ ή με την σχετική επαγγελματική εμπειρία, οι οικονομικοί φορείς, μπορούν ωστόσο να βασίζονται στις ικανότητες άλλων φορέων μόνο εάν οι τελευταίοι θα εκτελέσουν τις εργασίες ή τις υπηρεσίες για τις οποίες απαιτούνται οι συγκεκριμένες ικανότητες."*

8 Σύμφωνα με τις διατάξεις του άρθρου 73 παρ. 3 α, εφόσον προβλέπεται στα έγγραφα της σύμβασης είναι δυνατή η κατ' εξαίρεση παρέκκλιση από τον υποχρεωτικό αποκλεισμό για επιτακτικούς λόγους δημόσιου συμφέροντος, όπως δημόσιας υγείας ή προστασίας του περιβάλλοντος.

9 Όπως ορίζεται στο άρθρο 2 της απόφασης-πλαίσιο 2008/841/ΔΕΥ του Συμβουλίου, της 24ης Οκτωβρίου 2008, για την καταπολέμηση του οργανωμένου εγκλήματος (ΕΕ L 300 της 11.11.2008, σ. 42).

10 Σύμφωνα με άρθρο 73 παρ. 1 (β). Στον Κανονισμό ΕΕΕΣ (Κανονισμός ΕΕ 2016/7) αναφέρεται ως "διαφθορά".

11 Όπως ορίζεται στο άρθρο 3 της Σύμβασης περί της καταπολέμησης της δωροδοκίας στην οποία ενέχονται υπάλληλοι των Ευρωπαϊκών Κοινοτήτων ή των κρατών μελών της Ευρωπαϊκής Ένωσης (ΕΕ C 195 της 25.6.1997, σ. 1) και στην παράγραφο 1 του άρθρου 2 της απόφασης-πλαίσιο 2003/568/ΔΕΥ του Συμβουλίου, της 22ας Ιουλίου 2003 για την καταπολέμηση της δωροδοκίας στον ιδιωτικό τομέα (ΕΕ L 192 της 31.7.2003, σ. 54). Περιλαμβάνει επίσης τη διαφθορά όπως ορίζεται στο **ν. 3560/2007 (ΦΕΚ 103/Α),** *«Κύρωση και εφαρμογή της Σύμβασης ποινικού δικαίου για τη διαφθορά και του Πρόσθετου σ΄ αυτήν Πρωτοκόλλου» (αφορά σε προσθήκη καθόσον στο ν. Άρθρο 73 παρ. 1 β αναφέρεται η κείμενη νομοθεσία)*.

12 Κατά την έννοια του άρθρου 1 της σύμβασης σχετικά με τη προστασία των οικονομικών συμφερόντων των Ευρωπαϊκών Κοινοτήτων (ΕΕ C 316 της 27.11.1995, σ. 48) όπως κυρώθηκε με το ν. 2803/2000 (ΦΕΚ 48/Α) "*Κύρωση της Σύμβασης σχετικά με την προστασία των οικονομικών συμφερόντων των Ευρωπαϊκών Κοινοτήτων και των συναφών με αυτήν Πρωτοκόλλων.*

13 Όπως ορίζονται στα άρθρα 1 και 3 της απόφασης-πλαίσιο του Συμβουλίου, της 13ης Ιουνίου 2002 για την καταπολέμηση της τρομοκρατίας (ΕΕ L 164 της 22.6.2002, σ. 3). Αυτός ο λόγος αποκλεισμού περιλαμβάνει επίσης την ηθική αυτουργία ή την απόπειρα εγκλήματος, όπως αναφέρονται στο άρθρο 4 της εν λόγω απόφασης-πλαίσιο.

14 Όπως ορίζεται στο άρθρο 1 της οδηγίας 2005/60/ΕΚ του Ευρωπαϊκού Κοινοβουλίου και του Συμβουλίου, της 26ης Οκτωβρίου 2005, σχετικά με την πρόληψη της χρησιμοποίησης του χρηματοπιστωτικού συστήματος για τη νομιμοποίηση εσόδων από παράνομες δραστηριότητες και τη χρηματοδότηση της τρομοκρατίας (ΕΕ L 309 της 25.11.2005, σ.15) που ενσωματώθηκε με το ν. 3691/2008 (ΦΕΚ 166/Α) *"Πρόληψη και καταστολή της νομιμοποίησης εσόδων από εγκληματικές δραστηριότητες και της χρηματοδότησης της τρομοκρατίας και άλλες διατάξεις"*.

15 Όπως ορίζεται στο άρθρο 2 της οδηγίας 2011/36/ΕΕ του Ευρωπαϊκού Κοινοβουλίου και του Συμβουλίου, της 5ης Απριλίου 2011, για την πρόληψη και την καταπολέμηση της εμπορίας ανθρώπων και για την προστασία των θυμάτων της, καθώς και για την αντικατάσταση της απόφασης-πλαίσιο 2002/629/ΔΕΥ του Συμβουλίου (ΕΕ L 101 της 15.4.2011, σ. 1) η οποία ενσωματώθηκε στην εθνική νομοθεσία με το ν. 4198/2013 (ΦΕΚ 215/Α)"*Πρόληψη και καταπολέμηση της εμπορίας ανθρώπων και προστασία των θυμάτων αυτής και άλλες διατάξεις.*".

16 Η εν λόγω υποχρέωση αφορά ιδίως: α) στις περιπτώσεις εταιρειών περιορισμένης ευθύνης (Ε.Π.Ε) και προσωπικών εταιρειών (Ο.Ε και Ε.Ε), τους διαχειριστές, β) στις περιπτώσεις ανωνύμων εταιρειών (Α.Ε), τον Διευθύνοντα Σύμβουλο καθώς και όλα τα μέλη του Διοικητικού Συμβουλίου (βλ. τελευταίο εδάφιο της παρ. 1 του άρθρου 73)

17 Επαναλάβετε όσες φορές χρειάζεται.

18 Επαναλάβετε όσες φορές χρειάζεται.

19 Επαναλάβετε όσες φορές χρειάζεται.

20 Οικονομικός φορέας που έχει αποκλειστεί με τελεσίδικη απόφαση από τη συμμετοχή σε διαδικασία σύναψης σύμβασης ή ανάθεσης παραχώρησης δε μπορεί να κάνει χρήση αυτής της δυνατότητας κατά την περίοδο αποκλεισμού που ορίζεται στην εν λόγω απόφαση (άρθρο 73 παρ. 7 τελευταίο εδάφιο)

21 Λαμβανομένου υπόψη του χαρακτήρα των εγκλημάτων που έχουν διαπραχθεί (μεμονωμένα, κατ᾽ εξακολούθηση, συστηματικά ...), η επεξήγηση πρέπει να καταδεικνύει την επάρκεια των μέτρων που λήφθηκαν.

22 Στην περίπτωση που ο οικονομικός φορέας είναι Έλληνας πολίτης ή έχει την εγκατάστασή του στην Ελλάδα, οι υποχρεώσεις του που αφορούν τις εισφορές κοινωνικής ασφάλισης καλύπτουν τόσο την κύρια όσο και την επικουρική ασφάλιση (άρθρο 73 παρ. 2 δεύτερο εδάφιο).

23 Σημειώνεται ότι, σύμφωνα με το άρθρο 73 παρ. 3 περ. α και β, <u>εφόσον προβλέπεται στα έγγραφα της σύμβασης</u> είναι δυνατή η παρέκκλιση από τον υποχρεωτικό αποκλεισμό λόγω αθέτησης υποχρεώσεων καταβολής φόρων ή ασφαλιστικών εισφορών κατ' εξαίρεση, για επιτακτικούς λόγους δημόσιου συμφέροντος, όπως δημόσιας υγείας ή προστασίας του περιβάλλοντος ή/και όταν ο αποκλεισμός θα ήταν σαφώς δυσανάλογος, ιδίως όταν μόνο μικρά ποσά των φόρων ή των εισφορών κοινωνικής ασφάλισης δεν έχουν καταβληθεί, ή όταν ο οικονομικός φορέας ενημερώθηκε σχετικά με το ακριβές ποσό που οφείλεται

λόγω αθέτησης των υποχρεώσεών του όσον αφορά στην καταβολή φόρων ή εισφορών κοινωνικής ασφάλισης σε χρόνο κατά τον οποίο δεν είχε τη δυνατότητα να λάβει μέτρα, σύμφωνα με το τελευταίο εδάφιο της παραγράφου 2 του άρθρου 73, πριν από την εκπνοή της προθεσμίας αίτησης συμμετοχής ή σε ανοικτές διαδικασίες της προθεσμίας υποβολής προσφοράς

24 Επαναλάβετε όσες φορές χρειάζεται.

25 Όπως αναφέρονται για τους σκοπούς της παρούσας διαδικασίας σύναψης δημόσιας σύμβασης στις κείμενες διατάξεις, στα έγγραφα της σύμβασης ή στο άρθρο 18 παρ. 2 .

26 . Η απόδοση όρων είναι σύμφωνη με την παρ. 4 του άρθρου 73 που διαφοροποιείται από τον Κανονισμό ΕΕΕΣ (Κανονισμός ΕΕ 2016/7)

27 Άρθρο 73 παρ. 5.

28 Εφόσον στα έγγραφα της σύμβασης γίνεται αναφορά σε συγκεκριμένη διάταξη, να συμπληρωθεί ανάλογα το ΤΕΥΔ πχ άρθρο 68 παρ. 2 ν. 3863/2010 .

29 Όπως προσδιορίζεται στο άρθρο 24 ή στα έγγραφα της σύμβασης**.**

30 Πρβλ άρθρο 48.

31 Η απόδοση όρων είναι σύμφωνη με την περιπτ. στ παρ. 4 του άρθρου 73 που διαφοροποιείται από τον Κανονισμό ΕΕΕΣ (Κανονισμός ΕΕ 2016/7)

32 Για συμβάσεις έργου, η εκτιμώμενη αξία της οποίας υπερβαίνει το ένα εκατομμύριο (1.000.000) ευρώ εκτός ΦΠΑ (άρθρο 79 παρ. 2). Πρβλ και άρθρο 375 παρ. 10.

33 Όπως περιγράφεται στο Παράρτημα XI του Προσαρτήματος Α, **οι οικονομικοί φορείς από ορισμένα κράτη μέλη οφείλουν να συμμορφώνονται με άλλες απαιτήσεις που καθορίζονται στο Παράρτημα αυτό.**

34 Μόνον εφόσον επιτρέπεται ***στη σχετική διακήρυξη ή στην πρόσκληση ή στα έγγραφα της σύμβασης που αναφέρονται στην διακήρυξη.***

35 Μόνον εφόσον επιτρέπεται στη σχετική διακήρυξη ή στην πρόσκληση ή στα έγγραφα της σύμβασης που αναφέρονται στην διακήρυξη**.**

36 Π.χ αναλογία μεταξύ περιουσιακών στοιχείων και υποχρεώσεων

37 Π.χ αναλογία μεταξύ περιουσιακών στοιχείων και υποχρεώσεων

38 Οι αναθέτουσες αρχές μπορούν να **ζητούν** έως πέντε έτη και να **επιτρέπουν** την τεκμηρίωση εμπειρίας που **υπερβαίνει** τα πέντε έτη.

39 Οι αναθέτουσες αρχές μπορούν να **ζητούν** έως τρία έτη και να **επιτρέπουν** την τεκμηρίωση εμπειρίας που **υπερβαίνει** τα τρία έτη.

40 Πρέπει να απαριθμούνται **όλοι** οι παραλήπτες και ο κατάλογος πρέπει να περιλαμβάνει τόσο δημόσιους όσο και ιδιωτικούς πελάτες για τα σχετικά αγαθά ή υπηρεσίες.

41 Όσον αφορά το τεχνικό προσωπικό ή τις τεχνικές υπηρεσίες που δεν ανήκουν άμεσα στην επιχείρηση του οικονομικού φορέα, αλλά στων οποίων τις ικανότητες στηρίζεται ο οικονομικός φορέας, όπως καθορίζεται στο μέρος ΙΙ, ενότητα Γ, πρέπει να συμπληρώνονται χωριστά έντυπα ΤΕΥΔ.

42 Ο έλεγχος πρόκειται να διενεργείται από την αναθέτουσα αρχή ή, εφόσον αυτή συναινέσει, εξ ονόματός της από αρμόδιο επίσημο οργανισμό της χώρας όπου είναι εγκατεστημένος ο προμηθευτής ή ο πάροχος υπηρεσιών.

43 Επισημαίνεται ότι εάν ο οικονομικός φορέας **έχει** αποφασίσει να αναθέσει τμήμα της σύμβασης σε τρίτους υπό μορφή υπεργολαβίας **και** στηρίζεται στις ικανότητες του υπεργολάβου για την εκτέλεση του εν λόγω τμήματος, τότε θα πρέπει να συμπληρωθεί χωριστό ΤΕΥΔ για τους σχετικούς υπεργολάβους, βλέπε μέρος ΙΙ, ενότητα Γ ανωτέρω.

44 Διευκρινίστε ποιο στοιχείο αφορά η απάντηση.

45 Επαναλάβετε όσες φορές χρειάζεται.

46 Επαναλάβετε όσες φορές χρειάζεται.

47 Πρβλ και άρθρο 1 ν. 4250/2014

48 Υπό την προϋπόθεση ότι ο οικονομικός φορέας έχει παράσχει τις απαραίτητες πληροφορίες (*διαδικτυακή διεύθυνση, αρχή ή φορέα έκδοσης, επακριβή στοιχεία αναφοράς των εγγράφων) που παρέχουν τη δυνατότητα στην αναθέτουσα αρχή ή στον αναθέτοντα φορέα να το πράξει. Όπου απαιτείται, τα στοιχεία αυτά πρέπει να συνοδεύονται από τη σχετική συγκατάθεση για την εν λόγω πρόσβαση.*

ΥΠΟΥΡΓΕΙΟ ΕΘΝΙΚΗΣ ΑΜΥΝΑΣ
ΓΕΝΙΚΟ ΕΠΙΤΕΛΕΙΟ ΣΤΡΑΤΟΥ
96 ΤΜΧΕΘ

ΕΡΓΟ: «ΤΟΠΟΘΕΤΗΣΗ ΣΚΕΠΩΝ ΜΕ ΦΥΛΛΑ ΛΑΜΑΡΙΝΑΣ ΣΕ 80 ΟΙΚΙΣΚΟΥΣ ΔΙΑΜΟΝΗΣ ΤΟΥ ΚΥΤ ΧΙΟΥ »

ΠΡΟΫΠΟΛΟΓΙΣΜΟΣ ΔΗΜΟΠΡΑΤΗΣΗΣ: € 44.800,00 (με Φ.Π.Α.)

ΕΝΤΥΠΟ ΟΙΚΟΝΟΜΙΚΗΣ ΠΡΟΣΦΟΡΑΣ

(Άρθρο 95, παρ. 2α)

Του οικονομικού φορέα……
με Δνση Έδρας……

ΠΡΟΣ

την Επιτροπή διενέργειας διαγωνισμού
για την ανάδειξη αναδόχου εκτέλεσης του έργου:

«ΤΟΠΟΘΕΤΗΣΗ ΣΚΕΠΩΝ ΜΕ ΦΥΛΛΑ ΛΑΜΑΡΙΝΑΣ ΣΕ 80 ΟΙΚΙΣΚΟΥΣ ΔΙΑΜΟΝΗΣ ΤΟΥ ΚΥΤ ΧΙΟΥ»

Αφού έλαβα γνώση :

1. Της Διακήρυξης του διαγωνισμού του έργου, που αναγράφεται ανωτέρω.
2. Των λοιπών τευχών Δημοπράτησης.
3. Των συνθηκών εκτέλεσης του έργου αυτού.

Υποβάλλω την παρούσα Προσφορά και δηλώνω ότι αποδέχομαι πλήρως και χωρίς επιφύλαξη όλα αυτά και αναλαμβάνω την εκτέλεση του έργου με το ακόλουθο ποσοστό έκπτωσης επί των τιμών του Προϋπολογισμού της μελέτης, για την μοναδική ομάδα αυτού:
…….. % (αριθμητικώς)
…….. % (ολογράφως)

ΑΡΜΟΛΙΑ, ΜΑΡΤΙΟΥ 2019
Ο ΠΡΟΣΦΕΡΩΝ

Το παρόν έργο συγχρηματοδοτείται από
το Ταμείο Ασύλου, Μετανάστευσης & Ένταξης της Ευρωπαϊκής Ένωσης
Ισότητα, Αλληλεγγύη, Προστασία
Με τη συγχρηματοδότηση της Ελλάδας και της Ευρωπαϊκής Ένωσης

19PROC004549136 2019-03-02
ΑΔΑ: 98ΗΓ6-9ΨΨ

ΓΕΝΙΚΟ ΕΠΙΤΕΛΕΙΟ ΕΘΝΙΚΗΣ ΑΜΥΝΑΣ
96 ΤΜΧΕΘ

ΠΡΟΥΠΟΛΟΓΙΣΜΟΣ

«ΤΟΠΟΘΕΤΗΣΗ ΣΚΕΠΩΝ ΜΕ ΦΥΛΛΑ ΛΑΜΑΡΙΝΑΣ ΣΕ 80 ΟΙΚΙΣΚΟΥΣ ΔΙΑΜΟΝΗΣ ΤΟΥ ΚΥΤ ΧΙΟΥ»

Το παρόν έργο συγχρηματοδοτείται από
το Ταμείο Ασύλου, Μετανάστευσης & Ένταξης της Ευρωπαϊκής Ένωσης
Ισότητα, Αλληλεγγύη, Προστασία
Με τη συγχρηματοδότηση της Ελλάδας και της Ευρωπαϊκής Ένωσης

ΠΡΟΥΠΟΛΟΓΙΣΜΟΣ

Ο προϋπολογισμός του ακόλουθου πίνακα υπολογίζεται σύμφωνα με τις προμετρήσεις της τεχνικής περιγραφής. Το συνολικό κόστος προκύπτει 44.800,00€ (σαράντα τέσσερις χιλιάδες οκτακόσια ευρώ) και περιλαμβάνει ΦΠΑ 17%.

Πίνακας 1: Προϋπολογισμός μελέτης

α/α	ΕΡΓΑΣΙΕΣ	Μ.Μ.	Ποσό-τητα	Τιμή μονάδος (€)	Δαπάνη (€)
1	Τοποθέτηση σκεπών με φύλλα λαμαρίνας σε 80 οικίσκους διαμονής του ΚΥΤ Χίου	Κατ' αποκοπή	1	38.290,60€	38.290,60€
				ΓΕΝΙΚΟ ΣΥΝΟΛΟ	38.290,60€
				ΦΠΑ 17%	6.509,40
				ΤΕΛΙΚΟ ΣΥΝΟΛΟ	44.800,00

ΕΛΕΓΧΘΗΚΕ & ΘΕΩΡΗΘΗΚΕ
-Ο-
ΔΚΤΗΣ/96 ΤΜΧΕΘ

96 ΤΜΧΕΘ/4ο Γρ
Ο Συντάξας

Θάνος Ιωάννης
Ανχης (ΜΧ)

Παπαντωνίου Χρήστος
Ανθλγος (ΜΧ)

19PROC004549136 2019-03-02 ΑΔΑ: 98ΗΓ6-9ΨΨ

ΓΕΝΙΚΟ ΕΠΙΤΕΛΕΙΟ ΕΘΝΙΚΗΣ ΑΜΥΝΑΣ
96 ΤΜΧΕΘ

ΤΙΜΟΛΟΓΙΟ

«ΤΟΠΟΘΕΤΗΣΗ ΣΚΕΠΩΝ ΜΕ ΦΥΛΛΑ ΛΑΜΑΡΙΝΑΣ ΣΕ 80 ΟΙΚΙΣΚΟΥΣ ΔΙΑΜΟΝΗΣ ΤΟΥ ΚΥΤ ΧΙΟΥ»

Το παρόν έργο συγχρηματοδοτείται από
το Ταμείο Ασύλου, Μετανάστευσης & Ένταξης της Ευρωπαϊκής Ένωσης
Ισότητα, Αλληλεγγύη, Προστασία
Με τη συγχρηματοδότηση της Ελλάδας και της Ευρωπαϊκής Ένωσης

ΤΙΜΟΛΟΓΙΟ

α/α	ΕΡΓΑΣΙΕΣ	Μ.Μ.	Ποσό-τητα	Τιμή μονάδος (€)	Δαπάνη (€)
1	Τοποθέτηση σκεπών με φύλλα λαμαρίνας σε 80 οικίσκους διαμονής του ΚΥΤ Χίου	ΤΕΜ 1	ΚΑΤ ΑΠΟΚΟΠΗ ΤΙΜΗΜΑ		
				ΓΕΝΙΚΟ ΣΥΝΟΛΟ	38.290,60€
				ΦΠΑ 17%	6.509,40
				ΤΕΛΙΚΟ ΣΥΝΟΛΟ	44.800,00

ΕΛΕΓΧΘΗΚΕ & ΘΕΩΡΗΘΗΚΕ
-Ο-
ΔΚΤΗΣ/96 ΤΜΧΕΘ

Θάνος Ιωάννης
Ανχης (ΜΧ)

96 ΤΜΧΕΘ/4ο Γρ
Ο Συντάξας

Παπαντωνίου Χρήστος
Ανθλγος (ΜΧ)

ΚΥΡΙΟΣ ΕΡΓΟΥ: **ΦΟΡΕΑΣ ΚΑΤΑΣΚΕΥΗΣ** **ΠΡΟΪΣΤΑΜΕΝΗ ΑΡΧΗ:** **ΔΙΕΥΘΥΝΟΥΣΑ ΥΠΗΡΕΣΙΑ:** **ΑΝΑΘΕΤΟΥΣΑ ΑΡΧΗ:**	**ΥΠΕΘΑ/ΓΕΣ** **ΓΕΣ/96 ΤΜΧΕΘ** **96 ΑΔΤΕ** **96 ΤΜΧΕΘ** **96 ΤΜΧΕΘ**	**ΔΡΑΣΗ:**	**ΑΝΑΒΑΘΜΙΣΗ ΚΕΝΤΡΩΝ ΥΠΟΔΟΧΗΣ ΚΑΙ ΤΑΥΤΟΠΟΙΗΣΗΣ ΣΤΑ ΝΗΣΙΑ ΑΝΑΤΟΛΙΚΟΥ ΑΙΓΑΙΟΥ**
		Π/Υ:	**44.800,00 €-(συμπεριλαμβανομένου ΦΠΑ)**
		ΘΕΣΗ:	**Πρώην Εργοστάσιο ΒΙΑΛ – Χαλκειός Χίου**
		ΧΡΗΜΑΤΟΔΟ-ΤΗΣΗ:	**ΕΘΝΙΚΟ ΠΡΟΓΡΑΜΜΑ «ΤΑΜΕΙΟΥ ΑΣΥ-ΛΟΥ ΜΕΤΑΝΑΣΤΕΥΣΗΣ & ΕΝΤΑΞΗΣ 2014-2020» (ΣΥΓΧΡΗΜΑΤΟΔΟΤΟΥΜΕΝΟ ΑΠΟ Ε.Ε ΕΡΓΟ)**

ΕΙΔΙΚΗ – ΤΕΧΝΙΚΗ ΣΥΓΓΡΑΦΗ ΥΠΟΧΡΕΩΣΕΩΝ

Α. ΓΕΝΙΚΟΙ ΟΡΟΙ

Άρθρο 1ο (Αντικείμενο της ΕΣΥ)

Στην παρούσα Ειδική -Τεχνική Συγγραφή Υποχρεώσεων (Ε.Τ.Σ.Υ.) περιλαμβάνονται οι ειδικοί όροι, σύμφωνα με τους οποίους και σε συνδυασμό με τους όρους της Διακήρυξης και των λοιπών συμβατικών τευχών, θα εφαρμοσθούν για την εκτέλεση του Έργου.

Άρθρο 2ο (Αντικείμενο Εργολαβίας)

1. Αντικείμενο της εργολαβίας αποτελεί η επιλογή Αναδόχου για την εκτέλεση του έργου:

«Τοποθέτηση σκεπών με φύλλα λαμαρίνας σε 80 οικίσκους διαμονής του ΚΥΤ Χίου»

2. Ο συνολικός προϋπολογισμός του Έργου ανέρχεται στο ποσό των 44.800,00 € και αναλύεται όπως στον παρακάτω πίνακα:

Το παρόν έργο συγχρηματοδοτείται από
το Ταμείο Ασύλου, Μετανάστευσης & Ένταξης της Ευρωπαϊκής Ένωσης
Ισότητα, Αλληλεγγύη, Προστασία
Με τη συγχρηματοδότηση της Ελλάδας και της Ευρωπαϊκής Ένωσης

α/α	ΕΡΓΑΣΙΕΣ	Μ.Μ.	Ποσό-τητα	Τιμή μονάδος (€)	Δαπάνη (€)
1	**Τοποθέτηση σκεπών με φύλλα λαμαρίνας σε 80 οικίσκους διαμονής του ΚΥΤ Χίου**	**Κατ' αποκοπή**	**1**	**38.290,60€**	**38.290,60€**
				ΓΕΝΙΚΟ ΣΥΝΟΛΟ	**38.290,60€**
				ΦΠΑ 17%	**6.509,40**
				ΤΕΛΙΚΟ ΣΥΝΟΛΟ	**44.800,00**

Το έργο χρηματοδοτείται από το **ΕΘΝΙΚΟ ΠΡΟΓΡΑΜΜΑ «ΤΑΜΕΙΟΥ ΑΣΥΛΟΥ ΜΕΤΑΝΑΣΤΕΥΣΗΣ & ΕΝΤΑΞΗΣ 2014-2020» (ΣΥΓΧΡΗΜΑΤΟΔΟΤΟΥΜΕΝΟ ΑΠΟ Ε.Ε ΕΡΓΟ)**.

<u>Άρθρο 3ο (Στοιχεία Εργολαβίας)</u>

Σύμφωνα με το άρθρο 5 της Διακήρυξης:

Τα οριζόμενα σαν συμβατικά τεύχη και στοιχεία της εργολαβίας, με βάση τα οποία θα γίνει η εκτέλεση του έργου, είναι τα παρακάτω και σε περίπτωση ασυμφωνίας μεταξύ των περιεχομένων σ' αυτά όρων, η σειρά ισχύος αυτών καθορίζεται ως κατωτέρω:

1. Το συμφωνητικό.
2. Η Διακήρυξη.
3. Η Οικονομική Προσφορά.
4. Το Τιμολόγιο Δημοπράτησης.
5. Η Ειδική Συγγραφή Υποχρεώσεων (Ε.Σ.Υ.).
6. Οι Τεχνικές Προδιαγραφές και τα Παραρτήματα τους, Τ.Σ.Υ.
7. Η Τεχνική Περιγραφή (Τ.Π.).
8. Ο Προϋπολογισμός Δημοπράτησης.
9. Οι εγκεκριμένες μελέτες, που θα χορηγηθούν στον ανάδοχο από την υπηρεσία και οι εγκεκριμένες τεχνικές μελέτες, που θα συνταχθούν από τον Ανάδοχο, αν προβλέπεται η περίπτωση αυτή από τα συμβατικά τεύχη ή προκύψει κατά τις ισχύουσες διατάξεις περί τροποποίησης των μελετών του έργου.
10. Το Χρονοδιάγραμμα/Πρόγραμμα κατασκευής των έργων, όπως αυτό τελικά θα εγκριθεί από την Υπηρεσία.

Σύμφωνα με το άρθρο 5 της Διακήρυξης επίσης συμβατική ισχύ έχουν, επόμενες των αναφερόμενων στην προηγούμενη παράγραφο, επειδή είναι δημοσιευμένα κείμενα:

1. Τα εγκεκριμένα ενιαία Τιμολόγια του άρθρου 53 παρ. 7 του Ν. 4412/16.
2. Οι Ευρωκώδικες.
3. Οι Πρότυπες Τεχνικές Προδιαγραφές (Π.Τ.Π.) του Υ.ΠΕ.ΧΩ.Δ.Ε. (ή του τ. Υ.Δ.Ε.).
4. Οι Ελληνικές Τεχνικές Προδιαγραφές (ΕΤΕΠ) (Αριθμ. ΔΙΠΑΔ/ΟΙΚ/273,ΦΕΚ 2221 Β'/ 30-7-12) (ΕΛ.Ο.Τ.)
5. Οι προδιαγραφές ΕΛ.Ο.Τ. και I.S.O.

Άρθρο 4ο (Διενέργεια – Συμμετοχή – Κατακύρωση Διαγωνισμού – Σύμβαση)

1. Η διενέργεια – συμμετοχή στον διαγωνισμό γίνεται **όπως ορίζεται στη Διακήρυξη**.

2. Ο ανάδοχος υποχρεούται να περιμένει την κοινοποίηση της απόφασης για την κατακύρωση του διαγωνισμού για όσο χρόνο ορίζεται από το άρθ. 105 (παρ.2 και 4) του Ν.4412/16. Στην διακήρυξη καθορίζεται η Αρχή που θα εγκρίνει το αποτέλεσμα της δημοπρασίας.

3. Ο ανάδοχος που θα αναδειχθεί, οφείλει να βρίσκεται στον τόπο και σε χρόνο που θα ορίσει η Υπηρεσία για την υπογραφή της σύμβασης κατά το άρθρο 105 παρ. 4 του Ν.4412/16 και να καταθέσει τις σχετικές εγγυήσεις καλής εκτέλεσης όπως προβλέπεται στην παρ. 1β του άρθρου 72 του Ν. 4412/16.
Μη εμφάνιση του μειοδότη ή μη προσκόμιση της πιο πάνω εγγύησης συνεπάγεται, σύμφωνα με το άρθρο 105 παρ.5 του Ν.4412/16:

α. Έκπτωσή του με απόφαση του προϊσταμένου της Διευθύνουσας Υπηρεσίας χωρίς κοινοποίηση ειδικής πρόσκλησης και

β. Κατάπτωση της εγγύησης συμμετοχής υπέρ της Αναθέτουσας Αρχής σαν ειδική ποινή και αποτελεί λόγο πειθαρχικής δίωξης κατά τις διατάξεις του άρθρου 82 του Ν. 3669/08, όπως αυτό ισχύει σύμφωνα με τη περίπτωση (31) της παρ.1 του άρθρου 377 του Ν.4412/16 .

Άρθρο 5ο (Έναρξη-Πέρας Εργασιών-Προθεσμίες-Χρονοδιάγραμμα-Παρατάσεις)

1. Ο ανάδοχος οφείλει να αρχίσει τις εργασίες το αργότερο εντός τριάντα (30) ημερών από την υπογραφή της σύμβασης σύμφωνα με τη παρ.2 του άρθρου 45 του Ν.4412/16 και να περατώσει το σύνολο του έργου μέσα **σε 60 εργάσιμες και μη μέρες**, από την ημερομηνία υπογραφής της σύμβασης.
Σύμφωνα με το άρθρο 147 του Ν. 4412/16, ορίζονται οι παρακάτω τμηματικές προθεσμίες:

α. **Αποκλειστικές 60 ημέρες** για την αποπεράτωση του έργου

β. **Ενδεικτικές** (παρ. 4β του άρθρ.147 του Ν. 4412/16) ανά (1-2) μήνες.

- .....

2. Επίσης σύμφωνα με τη παρ. 1 του άρθρου 145 μέσα σε **15** μέρες από την υπογραφή της σύμβασης ο Ανάδοχος οφείλει να υποβάλλει στην Υπηρεσία χρονοδιάγραμμα κατασκευής του έργου που να ανταποκρίνεται στην παραπάνω προθεσμία. Οι διατάξεις του παρόντος άρθρου δεν εφαρμόζονται σε συμβάσεις έργων που στις δημοπρασίες τους καλούνται να συμμετάσχουν, σύμφωνα με τις κείμενες διατάξεις και επιχειρήσεις εγγεγραμμένες στα νομαρχιακά μητρώα. Στις περιπτώσεις αυτές η Διευθύνουσα Υπηρεσία κοινοποιεί έγκαιρα στον ανάδοχο πίνακες των εργασιών που πρέπει να εκτελεσθούν. Ο πρώτος πίνακας κοινοποιείται κατά την υπογραφή της σύμβασης

3. Με τα άρθρα 145, 147 και 148 του Ν. 4412/16 καθορίζονται τα αναφερόμενα στην συνολική και στις τμηματικές προθεσμίες, στην παράταση με ή χωρίς αναθεώρηση και στην επιβολή ποινικής ρήτρας για παραβίαση προθεσμιών του έργου.

4. Σε περίπτωση που δεν υποβληθεί εμπρόθεσμα από τον Ανάδοχο, σύμφωνα με την παρ. 6 του άρθρου 151 του Ν. 4412/16, η τελική επιμέτρηση των εργασιών επιβάλλεται σε βάρος του, για κάθε συμπληρωμένο μήνα καθυστερήσεως, ειδική ποινική ρήτρα ποσοστού 2‰ επί του συνολικού ποσού που έχει καταβληθεί στον Ανάδοχο και επιβάλλεται μετά από απόφαση της Διευθύνουσας Υπηρεσίας.

5. Σε ότι αφορά στη διακοπή της κατασκευής του έργου λόγω καιρικών συνθηκών θα εφαρμόζονται τα παρακάτω:

α. Στο ημερολόγιο του έργου, που συμπληρώνεται καθημερινά και υποχρεωτικά από τον Ανάδοχο θα αναγράφονται στοιχεία για τις καιρικές συνθήκες που επικρατούν στην περιοχή του έργου, και η δυνατότητα εκτέλεσης εργασιών σε πλήρη ανάπτυξη ή με ορισμένες προϋποθέσεις (εργασίες που δεν επηρεάζονται στο σύνολό τους από δυσμενείς καιρικές συνθήκες) ή η ανάγκη να γίνει διακοπή των εργασιών.

β. Για τις μέρες που επιβάλλεται πλήρης διακοπή εργασιών θα εκδίδεται από την Διεύθυνση κάθε μήνα Διαταγή που θα κοινοποιείται στην Προϊστάμενη Αρχή. Οι μέρες που θα θεωρούνται νεκρές, θα αναγράφονται στο ημερολόγιο του έργου αλλά δεν θα παρέχουν στον ανάδοχο το δικαίωμα εφαρμογής των διατάξεων του άρθρου 161 του Ν. 4412/16) περί διαλύσεως της συμβάσεως.

Άρθρο 6ο (Παραλαβή Εργασιών-Συντήρηση έργων)

1. Η προσωρινή παραλαβή του έργου θα γίνει σύμφωνα με το άρθρο 170 του Ν.4412/16.

2. Η οριστική παραλαβή του έργου θα γίνει μέσα σε δύο (2) μήνες από την ημερομηνία λήξεως του χρόνου εγγυήσεως, σύμφωνα με το άρθρο 171 του Ν.4412/16. Κατά τον χρόνο αυτό, ο ανάδοχος φέρει τον κίνδυνο του έργου και υποχρεούται στη συντήρηση του έργου, σύμφωνα με τα άρθρα: 171 και 157, του Ν.4412/16. Ο χρόνος υποχρεωτικής συντήρησης του έργου, ορίζεται σε δεκαπέντε (15) μήνες από την υπογραφή της βεβαίωσης περατώσεως του έργου.

Άρθρο 7ο (Πληρωμές)

Η χρηματοδότηση και οι πληρωμές του έργου διενεργούνται σύμφωνα με το άρθρο 152 του Ν. 4412/16 και τις σχετικές διαταγές του ΓΕΣ.

Το έργο χρηματοδοτείται από το **ΕΘΝΙΚΟ ΠΡΟΓΡΑΜΜΑ «ΤΑΜΕΙΟΥ ΑΣΥΛΟΥ ΜΕΤΑΝΑΣΤΕΥΣΗΣ & ΕΝΤΑΞΗΣ 2014-2020» (ΣΥΓΧΡΗΜΑΤΟΔΟΤΟΥΜΕΝΟ ΑΠΟ Ε.Ε ΕΡΓΟ)**.

Οι λογαριασμοί συντάσσονται από τον Ανάδοχο και υπογεγραμμένοι υποβάλλονται στη Διευθύνουσα Υπηρεσία στα απαιτούμενα - προβλεπόμενα αντίτυπα κατά χρονικά δια-

στήματα όχι μικρότερα των τριάντα (30) ημερών. Η Διευθύνουσα Υπηρεσία μετά τον έλεγχο εγκρίνει αυτούς.

Αν ο λογαριασμός που έχει υποβληθεί έχει ασάφειες ή ανακρίβειες, σε βαθμό που να είναι δυσχερής η διόρθωσή του, η διευθύνουσα υπηρεσία, με διαταγή της προς τον ανάδοχο, επισημαίνει τις ανακρίβειες ή ασάφειες που διαπιστώθηκαν από τον έλεγχο και παραγγέλλει την ανασύνταξη και επανυποβολή του. Στην περίπτωση αυτή η οριζόμενη μηνιαία προθεσμία για τον έλεγχο του λογαριασμού αρχίζει από την επανυποβολή, ύστερα από την ανασύνταξη από τον ανάδοχο.

Άρθρο 8ο (Προκαταβολές)

Η χορήγηση προκαταβολής ενεργείται με βάση το άρθρο 150 του Ν. 4412/16. Η χορήγηση οποιασδήποτε προκαταβολής γίνεται μετά την εγκατάσταση εργοταξίου από τον ανάδοχο επί τόπου του έργου. Για το ποσό αυτό βαρύνεται ο ανάδοχος με τόκο.

Άρθρο 9ο (Αναθεωρήσεις)

Οι τιμές της μελέτης υπόκεινται σε αναθεώρηση όπως καθορίζεται στο άρθρο 153 του Ν. 4412/16.

Άρθρο 10ο (Ποινικές Ρήτρες)

Για κάθε μέρα υπερβάσεως της συνολικής συμβατικής προθεσμίας περατώσεως του έργου και για χρόνο ίσο με το 20% της αρχικής συμβατικής προθεσμίας δηλαδή 12 ημέρες ο ανάδοχος υπόκειται σε ημερήσια ποινική ρήτρα ίση με 10% της μέσης ημερήσιας αξίας του έργου. Μετά την παρέλευση του χρόνου αυτού και για χρόνο ίσο με το 10% της αρχικής συμβατικής προθεσμίας δηλαδή 6 ημέρες, η ημερήσια ποινική ρήτρα ορίζεται ίση με το 20% της μέσης ημερήσιας αξίας του έργου. Μετά την παρέλευση του συνολικού χρόνου των **18** ημερών ο ανάδοχος μπορεί να κηρυχθεί έκπτωτος, σύμφωνα με τις διατάξεις του άρθρου 160 του Ν. 4412/16.

Για κάθε μέρα υπερβάσεως των τμηματικών προθεσμιών ισχύει ποινική ρήτρα ίση με το 15% της μέσης ημερήσιας αξίας του έργου.

Για κάθε ημέρα παράλειψης της καθημερινής τήρησης του Ημερολογίου του έργου θα επιβάλλεται ειδική ποινική ρήτρα 50€ ανά ημέρα. Η ρήτρα αυτή θα επιβάλλεται από τη Διευθύνουσα Υπηρεσία , ύστερα από ειδική πρόσκληση του Προϊσταμένου της , στην οποία ο Επιβλέπων αναφέρει εγγράφως τη παράλειψη τήρησης, σύμφωνα με τα καθοριζόμενα στη παρ. 4 του άρθρου 146 του Ν.4412/16.

Άρθρο 11ο (Κρατήσεις και Λοιπές Οικονομικές Υποχρεώσεις του Αναδόχου)

1. Το έργο χρηματοδοτείται από το Εθνικό Πρόγραμμα «Ταμείου Ασύλου Μετανάστευσης και Ένταξης 2014-2020», στο πλαίσιο της Δράσης «Αναβάθμιση Κέντρων Υποδοχής Και Ταυτοποίησης Στα Νησιά Ανατολικού Αιγαίου» με επιλέξιμη δημόσια δαπάνη 15.000.000 € και συνεισφορά της Ευρωπαϊκής Ένωσης 11.250.000,00 €.

2. Η παρούσα σύμβαση περιλαμβάνεται στο υποέργο Νο 9 της Δράσης «**Αναβάθμιση Κέντρων Υποδοχής Και Ταυτοποίησης Στα Νησιά Ανατολικού Αιγαίου**» η οποία έχει ενταχθεί στο Εθνικό Πρόγραμμα «Ταμείου Ασύλου, Μετανάστευσης και Ένταξης 2014-2020 με βάση την απόφαση ένταξης με αρ. πρωτ. 1378/Φ.27/2-7-18/ΕΣΥΔ ΤΑΜΕΤΕΑΑΠ και έχει λάβει κωδικό MIS

5011009 και συγχρηματοδοτείται από την Ευρωπαϊκή Ένωση (Ευρωπαϊκό Ταμείο Ασύλου, Μετανάστευσης και Ένταξης) και από εθνικούς πόρους μέσω του Προγράμματος Δημοσίων Επενδύσεων (ΠΔΕ) (αριθμ. εναρ. Έργου 2017ΣΕ 73720001).

3. Το έργο υπόκειται στις κρατήσεις που προβλέπονται για τα έργα αυτά, περιλαμβανομένης της κράτησης ύψους 0,06 % υπέρ των λειτουργικών αναγκών της Ενιαίας Ανεξάρτητης Αρχής Δημοσίων Συμβάσεων, σύμφωνα με το άρθρο 4 παρ 3 ν. 4013/2011, της κράτησης ύψους 0,06 % υπέρ των λειτουργικών αναγκών της Αρχής Εξέτασης Προδικαστικών Προσφυγών, σύμφωνα με το άρθρο 350 παρ. 3 του ν. 4412/2016, καθώς και της κράτησης 6%0, σύμφωνα με τις διατάξεις του άρθρου 53 παρ. 7 περ. θ' του ν. 4412/2016 και της υπ' αριθμ. ΔΝΣγ/οικ.42217/ΦΝ466/12.6.2017 απόφασης του Υπουργού Υποδομών και Μεταφορών (Β' 2235). Πλέον των ανωτέρω απαιτείται και απόδοση δικαιωμάτων υπερ ΤΠΕΔΕ (1% επί της καθαρής αξίας), καθώς και το Χαρτόσημο και το ΟΓΑ/Χαρτοσήμου, που αναλογεί επί αυτού.

4. Τα γενικά έξοδα, όφελος κ.λ.π. του Αναδόχου και οι επιβαρύνσεις από φόρους, δασμούς κ.λ.π. καθορίζονται στο αντίστοιχο άρθρο της Ε.Σ.Υ. Ο Φ.Π.Α. βαρύνει τον Κύριο του Έργου.

5. Οι πληρωμές θα γίνονται σύμφωνα με το άρθρο 152 του ν. 4412/2016 και το αντίστοιχο άρθρο της Ε.Σ.Υ. Η πληρωμή του εργολαβικού τιμήματος θα γίνεται σε EURO.

6. Επιπλέον παρακρατείται ποσό 0,02% επί της αξίας χωρίς ΦΠΑ κατόπιν του άρθρου 36 παρ.6 Ν.4412/16 υπέρ Γενικής Δνσης Δημοσίων Συμβάσεων και Προμηθειών, **μετά την έκδοση της ΥΑ που θα καθορίζει σχετικές λεπτομέρειες**.

7. Επίσης ο ανάδοχος υποχρεούται:

α. Να εκπληρώσει τις φορολογικές του υποχρεώσεις, όπως αυτές καθορίζονται κάθε φορά.

β. Να πληρώσει τα έξοδα των εκ του νόμου απαραιτήτων δημοσιεύσεων της διακήρυξης της δημοπρασίας.

γ. Να εκπληρώσει τις υποχρεώσεις του προς το ΙΚΑ και τους λοιπούς ασφαλιστικούς οργανισμούς, με υποχρέωση της Υπηρεσίας να ελέγχει αν όλα αυτά συμφωνούν με τις ισχύουσες διατάξεις.

δ. Ο φόρος προστιθέμενης αξίας (ΦΠΑ) βαρύνει τον κύριο του έργου.

ε. Να εκπληρώσει όλες τις γενικές υποχρεώσεις του όπως αυτές καθορίζονται στο άρθρο 138 του Ν. 4412/16.

8. Επισημαίνεται ότι ο ανάδοχος δεν απαλλάσσεται από τα τέλη διοδίων για τα κάθε είδους μεταφορικά του μέσα που θα κυκλοφορούν στο οδικό δίκτυο της χώρας. Επίσης δεν απαλλάσσεται ο ανάδοχος από τον ειδικό φόρο του άρθρου 17 του Ν.Δ. 3092/54 για τα εισαγόμενα από το εξωτερικό κάθε είδους υλικά, εφόδια κ.λ.π. καθώς και από τους αναφερόμενους φόρους κ.λ.π., σύμφωνα με τις διατάξεις που ισχύουν, όπως αυτές του Ν.Δ. 4486/66 ΦΕΚ 131 τεύχος Α και 4535/66 ΦΕΚ 16 τεύχος Α, περί τροπο-

ποιήσεως φορολογικών διατάξεων. Επίσης ο ανάδοχος δεν απαλλάσσεται από τους δασμούς και κάθε άλλο φόρο, τέλος ή δικαίωμα υπέρ του Δημοσίου, για καύσιμα και λιπαντικά, σύμφωνα με τις διατάξεις που ισχύουν όπως αυτές των Ν. 2366/.53 (ΦΕΚ 83Α/10-4-53), 1081/71 (ΦΕΚ 273Α/27-12-71) και 893/79.

Άρθρο 12ο

Το χρηματικό ποσό που προστίθεται στον Προϋπολογισμό (και τούτο εφόσον δεν περιλαμβάνεται στις τιμές μονάδος), για γενικά έξοδα, όφελος εργολάβου και λοιπά, ορίζεται σε **18 %** σύμφωνα με τη παρ. 7.θ του άρθρου 53 του Ν. 4412/16.

Άρθρο 13ο (Αυξομειώσεις Εργασιών-Σύνταξη ΠΚΤΝΜ)

Για τις αυξομειώσεις των εργασιών καθώς και για τυχόν νέες εργασίες που θα απαιτηθεί η εκτέλεσή τους, ο καθορισμός των σχετικών δαπανών και τιμών μονάδος αντίστοιχα θα καθορίζονται σύμφωνα με τις διατάξεις του άρθρου 156 του Ν. 4412/16 όπως ισχύει κατά τον χρόνο της Δημοπρασίας.

Επιτρέπεται η δυνατότητα χρήσης των επί έλασσον δαπανών, σύμφωνα με τα οριζόμενα στην ισχύουσα νομοθεσία (άρθρο 156 του Ν. 4412/16).

Β. ΔΙΑΦΟΡΕΣ ΥΠΟΧΡΕΩΣΕΙΣ ΕΡΓΟΛΑΒΟΥ

Άρθρο 14ο (Εγκαταστάσεις Αναδόχου)

1. Με την εγκατάσταση ο ανάδοχος υποχρεούται να κατασκευάσει στη θέση του έργου ευπρόσωπα και κατάλληλα γραφεία και να τα εφοδιάσει με τα απαραίτητα έπιπλα και είδη (γραφεία, καθίσματα, θερμάστρες, λυχνίες κ.λ.π) για την παροχή στέγης, στους επιβλέποντες και τους βοηθούς τους και να διαθέτει όλα τα απαιτούμενα όργανα για την εκτέλεση των επιμετρήσεων και των λοιπών εργασιών δοκιμασίας υλικών και ελέγχου των έργων. Επίσης ο ανάδοχος βαρύνεται με όλες τις απαιτούμενες δαπάνες για την διάνοιξη προσπελάσεων προς το έργο και στις θέσεις για την λήψη υλικών.

2. Όλες οι δαπάνες που συνεπάγονται τα παραπάνω, αφορούν στην οργάνωση του εργοταξίου και απαιτούνται από το νόμο, βαρύνουν τον ανάδοχο και θα πρέπει να έχουν συνυπολογιστεί από αυτόν κατά τη διαμόρφωση της προσφοράς του.

Άρθρο 15ο (Κοινωνικές Ασφαλίσεις Προσωπικού)

1. Ο ανάδοχος υποχρεούται να τηρεί και να εφαρμόζει τους Νόμους για τις κοινωνικές ασφαλίσεις και κάθε άλλο Ταμείο Επικουρικής ή άλλης ασφάλισης, Σωματείων κ.λ.π και να χρησιμοποιεί μόνο εργατοτεχνικό προσωπικό ασφαλισμένο στο ΙΚΑ και στα λοιπά Ταμεία. Επίσης έχει υποχρέωση να τηρεί τους ισχύοντες Νόμους, Υπουργικές αποφάσεις και Αστυνομικές Διατάξεις για την Υγεία και Ασφάλεια των εργατοτεχνιτών και να παραδίδει στην Υπηρεσία επίβλεψης κάθε στοιχείο από το οποίο να πιστοποιείται ότι το απασχολούμενο στο έργο προσωπικό είναι ασφαλισμένο. Τα ανασφάλιστο προσωπικό θα απομακρύνεται αμέσως από το έργο.

2. Ο ανάδοχος υποχρεούται να εκτελεί το έργο με τρόπο ασφαλή και σύμφωνα με τους νόμους, διατάγματα, αστυνομικές διατάξεις και οδηγίες του ΚτΕ όπως εκφράζονται μέσω της υπηρεσίας αναφορικά με την ασφάλεια και υγεία των εργαζομένων. Οφείλει δηλαδή να λαμβάνει όλα τα κατάλληλα μέτρα για την ασφάλεια τόσο των έργων όσο και του προσωπικού, όπως και του προσωπικού του εργοδότη, καθώς επίσης και κάθε τρίτου που έχει ή όχι σχέση με το έργο. Ο ανάδοχος έχει την απόλυτη ευθύνη , αστική και ποινική, για κάθε τυχόν ατύχημα, ζημιά ή βλάβη που θα συμβεί σε εργαζόμενο ή συναλλασσόμενο ή και σε κάθε τρίτο, επειδή δεν είχαν ληφθεί τα απαραίτητα μέτρα ασφαλείας αλλά και για οποιαδήποτε άλλη αιτία. Επίσης ο ανάδοχος είναι απόλυτα υπεύθυνος για την πληρωμή προστίμου, χρηματικής ποινής ή αποζημιώσεως και έχει κάθε άλλη ποινική ή αστική ευθύνη, η οποία προκύπτει άμεσα ή έμμεσα από την εκτέλεση του έργου (εργατικά ατυχήματα, αστικά αδικήματα κλπ).

Άρθρο 16ο (Απαιτούμενα μέτρα ασφάλειας και υγείας στο Εργοτάξιο*)

Σύμφωνα με την εγκύκλιο 27/15-10-2012 του Υπουργείου Ανάπτυξης, Ανταγωνιστικότητας, Υποδομών Μεταφορών και Δικτύων (ΓΓΔΕ) ισχύουν τα παρακάτω:

1. Ο ανάδοχος έχει την υποχρέωση για την τήρηση των διατάξεων της εργατικής νομοθεσίας, των διατάξεων και κανονισμών για την πρόληψη ατυχημάτων στο προσωπικό του, ή στο προσωπικό του φορέα του έργου, ή σε οποιονδήποτε τρίτο, ώστε να εξαλείφονται ή να ελαχιστοποιούνται οι κίνδυνοι ατυχημάτων ή επαγγελματικών ασθενειών κατά την φάση κατασκευής του έργου : ΠΔ 305/96 (αρ.7-9), Ν.4412/16 (αρθ. 138 παρ.7), Ν. 3850/10** (αρ. 42).

2. Στα πλαίσιο της ευθύνης του, ο Ανάδοχος υποχρεούται :

α. Να εκπονεί κάθε σχετική μελέτη (στατική ικριωμάτων, μελέτη προσωρινής σήμανσης έργων κλπ.) και να λαμβάνει όλα τα σχετικά μέτρα Ν.4412/16 (αρθ. 138, παρ.7).

β. Να λαμβάνει μέτρα προστασίας σύμφωνα με την ισχύουσα νομοθεσία στο Σχέδιο Ασφάλειας και Υγείας (ΣΑΥ), όπως αυτό ρυθμίζεται με τις αποφάσεις του (τ.) ΥΠΕΧΩΔΕ : ΔΙΠΑΔ/οικ.177/2-3-01, ΔΕΕΠΠ/85/14-5-01 και ΔΙΠΑΔ/οικ889/27-11-02, στο χρονοδιάγραμμα των εργασιών, καθώς και τις ενδεχόμενες τροποποιήσεις ή άλλες αναγκαίες αναπροσαρμογές των μελετών κατά τη φάση της μελέτης και της κατασκευής του έργου : Ν.4412/16 (αρ. 138 παρ.7 και αρ.378).

γ. Να επιβλέπει ανελλιπώς την ορθή εφαρμογή των μέτρων ασφάλειας και υγείας των εργαζομένων, να τους ενημερώνει / εκπαιδεύει για την αναγκαιότητα της τήρησης των μέτρων αυτών κατά την εργασία, να ζητά τη γνώμη τους και να διευκολύνει τη συμμετοχή τους σε ζητήματα ασφάλειας και υγείας : ΠΔ 1073/81 (αρ. 111), ΠΔ 305/96 (αρ.10,11), Ν.3850/10 (αρ. 42- 49).

δ. Για την σωστή εφαρμογή της παρ. γ στους αλλοδαπούς εργαζόμενους, είναι αυτονόητο ότι η γνώση από αυτούς της ελληνικής γλώσσας κρίνεται απαραίτητη ώστε να μπορούν να κατανοούν την αναγκαιότητα και τον τρόπο εφαρμογής των μέτρων ασφάλειας και υγείας (εκτός ειδικών περιπτώσεων όπου τμήμα ή όλο το έργο έχει αναλάβει να κατασκευάσει ξένη εξειδικευμένη εταιρεία).

3. Σύμφωνα με τα προαναφερόμενα της παρ. 2, ο ανάδοχος υποχρεούται να τηρεί τα ακόλουθα :

3.1 Εκ των προτέρων γνωστοποίηση - Σχέδιο Ασφάλειας Υγείας ΣΑΥ) - Φάκελος Ασφάλειας Υγείας (ΦΑΥ) και συγκεκριμένα :

α. Να διαβιβάσει στην αρμόδια επιθεώρηση εργασίας πριν από την έναρξη των εργασιών, την εκ των προτέρων γνωστοποίηση, προκειμένου για εργοτάξιο με προβλεπόμενη διάρκεια εργασιών που θα υπερβαίνει τις 30 εργάσιμες ημέρες και στο οποίο θα ασχολούνται ταυτόχρονα περισσότεροι από 20 εργαζόμενοι ή ο προβλεπόμενος όγκος εργασίας θα υπερβαίνει τα 500 ημερομίσθια : ΠΔ 305/96 (αρ 3 παρ. 12 και 13). Η γνωστοποίηση καταρτίζεται σύμφωνα με το παράρτημα ΙΙΙ του άρθρου 12 του ΠΔ 305/96.

β. Να ακολουθήσει τις υποδείξεις / προβλέψεις των ΣΑΥ-ΦΑΥ τ α οποία αποτελούν τμήμα της τεχνικής μελέτης του έργου (οριστικής ή εφαρμογής) σύμφωνα με το Π.Δ. 305/96 (αρ. 3 παρ.8) και την ΥΑ ΔΕΕΠΠ/οικ/85/2001 του (τ.) ΥΠΕΧΩΔΕ η οποία ενσωματώθηκε στο Ν.3669/08 (αρ. 37 παρ.8 και αρ.182).

** Η έννοια του εργοταξίου ορίζεται στο άρθρο 2 παρ.1 σε συνδυασμό με το παράρτημα Ι του άρθρου 12 του ΠΔ 305/96.*
*** Ο Ν.3850/10 Κύρωση του Κώδικα νόμων για την υγεία και την ασφάλεια των εργαζομένων άρ. δεύτερο, καταργεί διατάξεις που ρυθμίζονται από αυτόν όπως διατάξεις των : Ν.1568/85, ΠΔ 294/88, ΠΔ 17/96, κλπ.*

γ. Να αναπτύξει, να προσαρμόσει και να συμπληρώσει τα ΣΑΥ-ΦΑΥ της μελέτης (τυχόν παραλήψεις που θα διαπιστώσει ο ίδιος ή που θα του ζητηθούν από την Υπηρεσία), σύμφωνα με την μεθοδολογία που θα εφαρμόσει στο έργο ανάλογα με την κατασκευαστική του δυσκολία, τις ιδιαιτερότητές του, κλπ (μέθοδος κατασκευής, ταυτόχρονη εκτέλεση φάσεων εργασιών, πολιτική ασφάλειας, οργάνωση, εξοπλισμός, κλπ).

δ. Να αναπροσαρμόσει τα ΣΑΥ-ΦΑΥ ώστε να περιληφθούν σε αυτά εργασίες που θα προκύψουν λόγω τροποποίησης της εγκεκριμένης μελέτης και για τις οποίες θα απαιτηθούν τα προβλεπόμενα από την ισχύουσα νομοθεσία, μέτρα ασφάλειας και υγείας : ΠΔ 305/96 (αρ. 3 παρ.9) και ΥΑ ΔΙΠΑΔ/οικ/889/2002 (παρ.2.9) του (τ.) ΥΠΕΧΩΔΕ η οποία ενσωματώθηκε στο Ν.4412/16(αρθ. 138 παρ.7 και αρθ.378).

ε. Να τηρήσει τα ΣΑΥ-ΦΑΥ στο εργοτάξιο, κατά την εκτέλεση του έργου : ΠΔ305/96 (αρ. 3 παρ.10) και ΥΑ ΔΙΠΑΔ/οικ/889/2002 (παρ.2.9Δ) του (τ.)ΥΠΕΧΩΔΕ και να τα έχει στη διάθεση των ελεγκτικών αρχών.

στ. Να τηρήσει συμπληρωματικές αναφορές στο Σχέδιο Ασφάλειας Υγείας (ΣΑΥ) και στο Φάκελο Ασφάλειας Υγείας (ΦΑΥ).

Το ΣΑΥ αποσκοπεί στην πρόληψη και στον περιορισμό των κινδύνων για τους εργαζόμενους και για τα άλλα εμπλεκόμενα μέρη που παρευρίσκονται στο εργοτάξιο κατά τη διάρκεια κατασκευής του έργου.

Αντίστοιχα ο ΦΑΥ αποσκοπεί στην πρόληψη και στον περιορισμό των κινδύνων για όσους μελλοντικά ασχοληθούν με τη συντήρηση ή την επισκευή του έργου.

Το περιεχόμενο του ΣΑΥ και του ΦΑΥ αναφέρεται στο ΠΔ 305/96 (αρ.3 παρ.5-7) και στις ΥΑ : ΔΙΠΑΔ/οικ/177/2001 (αρ.3) και ΔΙΠΑΔ/οικ/889/2002 (παρ.2.9) του (τ.) ΥΠΕΧΩΔΕ οι οποίες ενσωματώθηκαν στο Ν.4412/16 (αρθ. 138 παρ.7 και άρθ.378).

Η υποχρέωση εκπόνησης ΣΑΥ προβλέπεται σύμφωνα με το ΠΔ 305/96 (αρ. 3 παρ.4), όταν :

α. Απαιτείται Συντονιστής στη φάση της μελέτης, δηλ. όταν θα απασχοληθούν περισσότερα του ενός συνεργεία στην κατασκευή.

β. Οι εργασίες που πρόκειται να εκτελεστούν ενέχουν ιδιαίτερους κινδύνους:Π.Δ.305/96 (αρθ.12 παράρτημα ΙΙ).

γ. Απαιτείται εκ των προτέρων γνωστοποίηση στην αρμόδια επιθεώρηση εργασίας.

δ. Για την έναρξη των οικοδομικών εργασιών, επιβάλλεται με ευθύνη του κυρίου ή του έχοντος νόμιμο δικαίωμα: θεώρηση του σχεδίου και του φακέλου ασφάλειας και υγείας (ΣΑΥ,ΦΑΥ) του έργου από την αρμόδια Επιθεώρηση Εργασίας σύμφωνα με το άρθρο 7 παρ.1 εδάφιο α΄ του Ν 4030/2011 (ΦΕΚ 249/Α/25-11-2011) και την αρ. πρωτ. 10201/27-3-2012 εγκύκλιο του Ειδ. Γραμματέα του Σ.ΕΠ.Ε.

Ο ΦΑΥ καθιερώνεται ως απαραίτητο στοιχείο για την προσωρινή και την οριστική παραλαβή κάθε Δημόσιου Έργου : ΥΑ ΔΕΕΠΠ/οικ. 433/2000 του (τ.) ΥΠΕΧΩΔΕ, η οποία ενσωματώθηκε στο Ν.4412/16 αρ. (170 και 172).

Μετά την αποπεράτωση του έργου, ο ΦΑΥ φυλάσσεται με ευθύνη του Κυρίου του Έργου και το συνοδεύει καθ' όλη τη διάρκεια της ζωής του : ΠΔ 305/96 (αρ. 3 παρ.11) και ΥΑ ΔΙΠΑΔ/οικ/889/2002 (παρ.2.9Δ) του (τ.) ΥΠΕΧΩΔΕ.

Διευκρινίσεις σχετικά με την εκπόνηση του ΣΑΥ και την κατάρτιση του ΦΑΥ περιλαμβάνονται στην ΕΓΚΥΚΛΙΟ 6 με αρ. πρωτ. ΔΙΠΑΔ/οικ/215/31-3-2008 του (τ.) ΥΠΕΧΩΔΕ.

3.2 Ανάθεση καθηκόντων σε τεχνικό ασφαλείας, γιατρό εργασίας – τήρηση στοιχείων ασφάλειας και υγείας

Ο Ανάδοχος υποχρεούται :

α. Να αναθέσει καθήκοντα τεχνικού ασφαλείας αν στο έργο απασχολήσει λιγότερους από 50 εργαζόμενους σύμφωνα με το Ν. 3850/10 (αρ.8 παρ.1 και αρ.12 παρ.4).

β. Να αναθέσει καθήκοντα τεχνικού ασφαλείας και ιατρού εργασίας, αν απασχολήσει στο έργο 50 και άνω εργαζόμενους, σύμφωνα με το Ν.3850/10 (αρ.8 παρ.2 και αρ. 4 έως

γ. Τα παραπάνω καθήκοντα μπορεί να ανατεθούν σε εργαζόμενους στην επιχείρηση ή σε άτομα εκτός της επιχείρησης ή να συναφθεί σύμβαση με τις Εξωτερικές Υπηρεσίες Προστασίας και Πρόληψης ή να συνδυαστούν αυτές οι δυνατότητες.

Η ανάθεση καθηκόντων σε άτομα εντός της επιχείρησης γίνεται εγγράφως από τον ανάδοχο και αντίγραφό της κοινοποιείται στην τοπική Επιθεώρηση Εργασίας, συνοδεύεται δε απαραίτητα από αντίστοιχη δήλωση αποδοχής : Ν.3850/10 (αρ.9).

δ. Στο πλαίσιο των υποχρεώσεων του αναδόχου καθώς και των : τεχνικού ασφαλείας και ιατρού εργασίας, εντάσσεται και η υποχρεωτική τήρηση στο εργοτάξιο, των ακόλουθων στοιχείων :

(1) Γραπτή εκτίμηση προς τον ανάδοχο, από τους τεχνικό ασφάλειας και ιατρό εργασίας, των υφισταμένων κατά την εργασία κινδύνων για την ασφάλεια και την υγεία, συμπεριλαμβανομένων εκείνων που αφορούν ομάδες εργαζομένων που εκτίθενται σε ιδιαίτερους κινδύνους Ν.3850/10 (αρ.43 παρ. 1 α και παρ.3-8).

(2) Βιβλίο υποδείξεων τεχνικού ασφαλείας και γιατρού εργασίας στο οποίο θα αναγράφουν τις υποδείξεις τους ο Τεχνικός ασφαλείας και ο γιατρός εργασίας Ν.3850/10 (αρ.14 παρ.1 και αρ.17 παρ.1).

Ο Ανάδοχος υποχρεούται να λαμβάνει ενυπόγραφα γνώση των υποδείξεων αυτών.

Το βιβλίο υποδείξεων τεχνικού ασφαλείας και γιατρού εργασίας σελιδομετρείται και θεωρείται από την αρμόδια επιθεώρηση εργασίας.

Αν ο ανάδοχος διαφωνεί με τις γραπτές υποδείξεις και συμβουλές του τεχνικού ή του ιατρού εργασίας (Ν 3850/10 αρ.20 παρ.4), οφείλει να αιτιολογεί τις απόψεις του και να τις κοινοποιεί και στην Επιτροπή Υγείας και Ασφάλειας (Ε.Υ.Α.Ε) ή στον εκπρόσωπο των εργαζομένων των οποίων η σύσταση και οι αρμοδιότητες προβλέπονται από τα άρθρα 4 και 5 του Ν.3850/10.

Σε περίπτωση διαφωνίας η διαφορά επιλύεται από τον επιθεωρητή εργασίας και μόνο.

ε. Στη τήρηση βιβλίου ατυχημάτων στο οποίο θα περιγράφεται η αιτία και η περιγραφή του ατυχήματος και να το θέτει στη διάθεση των αρμόδιων αρχών Ν.3850/10 (αρ.43 παρ.2β).Τα μέτρα που λαμβάνονται για την αποτροπή επανάληψης παρόμοιων ατυχημάτων, καταχωρούνται στο βιβλίο υποδείξεων τεχνικού ασφαλείας.

Ο ανάδοχος οφείλει να αναγγέλλει στις αρμόδιες επιθεωρήσεις εργασίας, στις πλησιέστερες αστυνομικές αρχές και στις αρμόδιες υπηρεσίες του ασφαλιστικού οργανισμού στον οποίο υπάγεται ο εργαζόμενος όλα τα εργατικά ατυχήματα εντός 24 ωρών και εφόσον πρόκειται περί σοβαρού τραυματισμού ή θανάτου, να τηρεί αμετάβλητα όλα τα στοιχεία που δύναται να χρησιμεύσουν για εξακρίβωση των αιτίων του ατυχήματος Ν.3850/10 (αρ.43 παρ.2α).

στ. Κατάλογο των εργατικών ατυχημάτων που είχαν ως συνέπεια για τον εργαζόμενο ανικανότητα εργασίας μεγαλύτερη των τριών εργάσιμων ημερών Ν.3850/10 (αρ.43 παρ.2γ).

ζ. Ιατρικό φάκελο κάθε εργαζόμενου Ν 3850/10 (αρ.18 παρ.9).

3.3 Ημερολόγιο Μέτρων Ασφάλειας (ΗΜΑ)

Ο ανάδοχος υποχρεούται να τηρεί στο εργοτάξιο Ημερολόγιο Μέτρων Ασφάλειας (ΗΜΑ), όταν απαιτείται εκ των προτέρων γνωστοποίηση στην αρμόδια επιθεώρηση ερ-

γασίας, πριν την έναρξη των εργασιών στο εργοτάξιο σύμφωνα με το ΠΔ 305/96 (αρ.3 παρ.14) σε συνδυασμό με την Υ.Α 130646/1984 του (τ.) Υπουργείου Εργασίας.

Το ΗΜΑ θεωρείται, σύμφωνα με την παραπάνω Υ.Α, από τις κατά τόπους Δ/νσεις, Τμήματα ή Γραφεία Επιθεώρησης Εργασίας και συμπληρώνεται από τους επιβλέποντες μηχ/κούς του αναδόχου και της Δ/νουσας Υπηρεσίας, από τους υπόχρεους για την διενέργεια των τακτικών ελέγχων ή δοκιμών για ό,τι αφορά τα αποτελέσματα των ελέγχων ή δοκιμών, από το αρμόδιο όργανο ελέγχου όπως ο επιθεωρητής εργασίας, κλπ : ΠΔ 1073/81 (αρ.113), Ν.1396/83 (αρ. 8) και την Εγκύκλιο 27 του (τ.) ΥΠΕΧΩΔΕ με αρ.πρωτ. ΔΕΕΠΠ/208 /12-9-2003.

3.4 Συσχετισμός Σχεδίου Ασφάλειας Υγείας (ΣΑΥ) και Ημερολόγιου Μέτρων Ασφάλειας (ΗΜΑ)

Για την πιστή εφαρμογή του Σ ΑΥ κατά την εξέλιξη του έργου, πρέπει αυτό να συσχετίζεται με το Η Μ Α.

Στο πλαίσιο του συσχετισμού αυτού, να σημειώνεται στο Η.Μ.Α. κάθε αναθεώρηση και εμπλουτισμός του ΣΑΥ και επίσης σε ειδική στήλη του, να γίνεται παραπομπή των αναγραφόμενων υποδείξεων / διαπιστώσεων στην αντίστοιχη σελίδα του ΣΑΥ.

Με τον τρόπο αυτό διευκολύνεται και επιτυγχάνεται ο στόχος της πρόληψης του ατυχήματος.

4. Απαιτούμενα μέτρα ασφάλειας και υγείας κατά την εκτέλεση όλων των εργασιών στο εργοτάξιο.

4.1 Προετοιμασία εργοταξίου - Μέτρα Ατομικής Προστασίας (ΜΑΠ)

Ο ανάδοχος υποχρεούται να τηρεί στο εργοτάξιο, κατά την εκτέλεση όλων των εργασιών, τα παρακάτω μέτρα ασφάλειας και υγείας :

α. Την ευκρινή και εμφανή σήμανση και περίφραξη του περιβάλλοντα χώρου του εργοταξίου με ιδιαίτερη προσοχή στη σήμανση και περίφραξη των επικίνδυνων θέσεων : ΠΔ 105/95, ΠΔ 305//96 (αρ.12 παραρτ. IV μέρος Α, παρ. 18.1).

β. Τον εντοπισμό και τον έλεγχο προϋπαρχουσών της έναρξης λειτουργίας του εργοταξίου ηλεκτρικών εγκαταστάσεων και εκτροπή τυχόν υπαρχόντων εναερίων ηλεκτροφόρων αγωγών έξω από το εργοτάξιο, ώστε να παρέχεται προστασία στους εργαζόμενους από τον κίνδυνο ηλεκτροπληξίας : ΠΔ 1073/81 (αρ.75-79), ΠΔ 305/96 (αρ.12 παραρτ. IV μέρος Β, τμήμα ΙΙ, παρ.2).

γ. Τη σήμανση των εγκαταστάσεων με ειδικούς κινδύνους (αγωγοί ατμών θερμών, υγρών ή αερίων κλπ) και τα απαιτούμενα μέτρα προστασίας των εργαζομένων από τ ους κινδύνους τ ων εγκαταστάσεων αυτών : Π Δ 1073/81 (αρ.92 - 95), ΠΔ 305/96 (αρ.12, παραρτ. IV μέρος Α, παρ.6).

δ. Τη λήψη μέτρων αντιμετώπισης εκτάκτων καταστάσεων όπως : κατάρτιση σχεδίου διαφυγής - διάσωσης και εξόδων κινδύνου, πυρασφάλεια, εκκένωση χώρων από τους εργαζόμενους, πρόληψη - αντιμετώπιση πυρκαγιών & επικίνδυνων εκρήξεων ή αναθυμιάσεων, ύπαρξη πυροσβεστήρων, κλπ. : ΠΔ 1073/81 (αρ. 92-96), ΠΔ 305/96 (αρ.12, παραρτ. IV μέρος Α, παρ.3, 4, 8-10), Ν.3850/10 (αρ.30, 32, 45).

ε. Την εξασφάλιση παροχής πρώτων βοηθειών, χώρων υγιεινής και υγειονομικού εξοπλισμού (ύπαρξη χώρων πρώτων βοηθειών, φαρμακείου, αποχωρητηρίων, νιπτήρων, κλπ) : ΠΔ 1073/81 (αρ.109,110), Ν.1430/84 (αρ.17,18), ΠΔ 305/96 (αρ.12 παράρτ. IV μέρος Α, παρ.13, 14).

στ. Την εξασφάλιση της δωρεάν χορήγησης Μέσων Ατομικής Προστασίας (ΜΑΠ) στους εργαζόμενους όπως : προστατευτικά κράνη, μπότες ασφαλείας, φωσφορίζοντα γιλέκα, ολόσωμες ζώνες ασφαλείας, γυαλιά, κλπ, εφόσον τους ενημερώσει εκ των προτέρων σχετικά με τους κινδύνους από τους οποίους τους προστατεύει ο εξοπλισμός αυτός και τους δώσει σαφείς οδηγίες για τη χρήση του : Π.Δ. 1073/81(αρ.102-108), Ν.1430/84 (αρ.16-18), ΚΥΑ Β.4373/1205/93 και οι τροποπ. αυτής ΚΥΑ 8881/94 και Υ.Α. οικ.Β.5261/190/97, Π.Δ. 396/94, Π.Δ. 305/96 (αρ.9,παρ.γ).

4.2 Εργοταξιακή σήμανση – σηματοδότηση, συστήματα ασφαλείας, φόρτωση - εκφόρτωση – εναπόθεση υλικών, θόρυβος, φυσικοί, χημικοί παράγοντες κλπ

Ο ανάδοχος υποχρεούται :

α. Να προβεί στην κατάλληλη σήμανση και σηματοδότηση, με σκοπό την ασφαλή διέλευση των πεζών και των οχημάτων από την περιοχή κατασκευής του έργου, σύμφωνα με :
- Την Υ.Α αριθ. ΔΜΕΟ/Ο/613/16-2-2011 του τ.ΥΠΥΜΕΔΙ: «Οδηγίες Σήμανσης Εκτελούμενων Έργων» (ΟΜΟΕ-ΣΕΕΟ, τεύχος 7)
- Τη ΚΥΑ αριθ.6952/14-2-2011 του τ.ΥΠΕΚΑ και τ.ΥΠΥΜΕΔΙ «Υποχρεώσεις και μέτρα για την ασφαλή διέλευση των πεζών κατά την εκτέλεση εργασιών σε κοινόχρηστους χώρους πόλεων και οικισμών που προορίζονται για την κυκλοφορία πεζών »
- Τις διατάξεις του Κώδικα Οδικής Κυκλοφορίας : Ν.2696/99 (αρ. 9 – 11 και αρ.52) και την τροπ. αυτού : Ν.3542/07 (αρ. 7-9 και αρ.46).

β. Να τηρεί τις απαιτήσεις ασφάλειας που αφορούν σε εργασίες εναπόθεσης υλικών στις οδούς, κατάληψης τμήματος οδού και πεζοδρομίου : Ν. 2696/99 (αρ. 47 , 48) και η τροπ. αυτού: Ν. 3542/07 (αρ.43,44).

γ. Να συντηρεί και να ελέγχει τακτικά τη λειτουργία των συστημάτων ασφαλείας και να τηρεί τις απαιτήσεις ασφάλειας των ηλεκτρικών εγκαταστάσεων, των φορητών ηλεκτρικών συσκευών, των κινητών προβολέων, των καλωδίων τροφοδοσίας, των εγκαταστάσεων φωτισμού εργοταξίου, κλπ : ΠΔ 1073/81 (αρ.75-84), ΠΔ 305/96 (αρ.8.δ και αρ.12,παραρτ.IVμέρος Α, παρ.2), Ν.3850/10 (αρ. 31,35).

δ. Να προβεί στα απαραίτητα μέτρα ασφάλειας που αφορούν σε εργασίες φόρτωσης, εκφόρτωσης, αποθήκευσης, στοίβασης, ρίψης και μεταφοράς υλικών και άλλων στοιχείων : ΠΔ 216/78, ΠΔ 1073/81 (αρ.85-91), ΚΥΑ 8243/1113/91 (αρ.8), ΠΔ 305/96 [αρ. 8 (γ, ε, στ, ζ) και αρ.12 παραρτ. IV μέρος Α παρ.11 και μέρος Β τμήμα ΙΙ παρ.4], Ν.2696/99 (αρ.32) και η τροπ. αυτού : Ν. 3542/07 (αρ.30).

ε. Να τηρεί μέτρα προστασίας των εργαζομένων που αφορούν :
α) κραδασμούς : ΠΔ 176/05, β) θόρυβο : ΠΔ 85/91, ΠΔ 149/06, γ) προφυλάξεις της οσφυϊκής χώρας και της ράχης από χειρωνακτική διακίνηση φορτίων : ΠΔ 397/94, δ) προστασία από φυσικούς, χημικούς και βιολογικούς παράγοντες :
Ν.3850/10 (άρ. 36-41), ΠΔ 82/10.

4.3 Μηχανήματα έργων / Εξοπλισμοί εργασίας - αποδεικτικά στοιχεία αυτών.

Οι εξοπλισμοί εργασίας χαρακτηρίζονται και κατατάσσονται ως μηχανήματα έργων ΠΔ 304/00 (αρ.2).

α. Ο ανάδοχος οφείλει να ελέγχει τη σωστή λειτουργία και τον χειρισμό των μηχανημάτων (χωματουργικών και διακίνησης υλικών), των ανυψωτικών μηχανημάτων, των οχημάτων, των εγκαταστάσεων, των μηχανών και του λοιπού εξοπλισμού εργασίας (ζώνες ασφαλείας με μηχανισμό ανόδου και καθόδου, κυλιόμενα ικριώματα, φορητές κλίμακες, κλπ) : ΠΔ 1073/81 (αρ.17, 45-74), Ν1430/84 (αρ.11-15), ΠΔ 31/90, ΠΔ 499/91, ΠΔ 395/94 και οι τροπ. αυτού: ΠΔ89/99, ΠΔ 304/00 και ΠΔ 155/04, ΠΔ 105/95 (παραρτ. IX), ΠΔ 305/96 (αρ.12 παραρτ.IV μέρος Β τμήμα ΙΙ παρ.7 - 9), ΚΥΑ 15085/593/03, ΚΥΑ αρ.Δ13ε/4800/03, ΠΔ 57/10, Ν.3850/10 (αρ. 34, 35).

β. Τα μηχανήματα έργων σύμφωνα με το ΠΔ 305/96 (αρ.12 παραρτ.IV, μέρος Β', τμήμα ΙΙ, παρ.7.4 και 8.5) και το ΠΔ 304/00 (αρ.2), πρέπει να συνοδεύονται από τα εξής στοιχεία :

(1) Πινακίδες αριθμού κυκλοφορίας

(2) Άδεια κυκλοφορίας

(3) Αποδεικτικά στοιχεία ασφάλισης.

(4) Αποδεικτικά πληρωμής τελών κυκλοφορίας (χρήσης)

(5) Άδειες χειριστών μηχανημάτων σύμφωνα με το ΠΔ 305/96 (αρ.12, παραρτ. IV, μέρος Β΄, τμήμα ΙΙ, παρ. 8.1.γ και 8.2) και το ΠΔ 89/99 (παραρτ. ΙΙ, παρ.2.1).Σημειώνεται ότι η άδεια χειριστού μηχανήματος συνοδεύει τον χειριστή.

(6) Βεβαίωση ασφαλούς λειτουργίας του εξοπλισμού εργασίας (ορθή συναρμολόγηση - εγκατάσταση, καλή λειτουργία) και αρχείο συντήρησης αυτού στο οποίο θα καταχωρούνται τα αποτελέσματα των ελέγχων σύμφωνα με το ΠΔ89/99 (αρ. 4α παρ.3 και 6).

(7) Πιστοποιητικό επανελέγχου ανυψωτικού μηχανήματος, οδηγίες χρήσης, συντήρησης και αντίστοιχο βιβλίο συντήρησης και ελέγχων αυτού σύμφωνα με την ΚΥΑ 15085/593/03 (αρ.3 και αρ.4. παρ.7).

5. Νομοθετήματα που περιέχουν πρόσθετα απαιτούμενα μέτρα ασφάλειας και υγείας στο εργοτάξιο, τα οποία τηρούνται κατά περίπτωση, ανάλογα με το είδος των εργασιών του εκτελούμενου έργου.

Ο ανάδοχος υποχρεούται να τηρεί στο εργοτάξιο, πέρα από τα προαναφερόμενα, πρόσθετα απαιτούμενα μέτρα ασφάλειας και υγείας, κατά περίπτωση, ανάλογα με το είδος των εργασιών του εκτελούμενου έργου.
Τα εν λόγω απαιτούμενα μέτρα αναφέρονται στα παρακάτω νομοθετήματα :

5.1 Κατεδαφίσεις :

Ν 495/76, ΠΔ 413/77, ΠΔ 1073/81 (αρ.18 -33, 104), ΚΥΑ 8243/1113/91 (αρ.7), ΥΑ 31245/93, Ν. 2168/93, ΠΔ 396/94 (αρ.9 παρ.4 παραρτ. ΙΙΙ), Υ.Α. 3009/2/21-γ/94, Υ.Α. 2254/230/Φ.6.9/94 και οι τροπ. αυτής : ΥΑ Φ.6.9/13370/1560/95 και ΥΑ Φ6.9/25068/1183/96, ΠΔ 305/96 (αρ. 12, παραρτ.IV μέρος Β τμήμα ΙΙ, παρ.11), ΚΥΑ 3329/89 και η τροπ. αυτής : Υ.Α. Φ.28/18787/1032/00, ΠΔ 455/95 και η τροπ. αυτού ΠΔ 2/06, ΠΔ 212/06,ΥΑ 21017/84/09.

5.2 Εκσκαφές (θεμελίων, τάφρων, φρεάτων, κλπ), Αντιστηρίξεις :

Ν. 495/76, ΠΔ 413/77, ΠΔ 1073/81 (αρ.2-17, 40-42), ΥΑ αρ. 3046/304/89 (αρ.8-ασφάλεια και αντοχή κτιρίων, παρ.4), ΚΥΑ 3329/89 και η τροπ. αυτής : ΥΑ Φ.28/18787/1032/00, Ν. 2168/93, ΠΔ 396/94 (αρ.9 παρ.4 παραρτ. ΙΙΙ), ΥΑ 3009/2/21-γ/94, ΥΑ 2254/230/Φ.6.9/94 και οι τροπ. αυτής : ΥΑ Φ.6.9/13370/1560/95 και ΥΑ Φ6.9/25068/1183/96, ΠΔ 455/95 και η τροπ. αυτού : ΠΔ 2/06, ΠΔ 305/96 (αρ. 12, παραρτ. IV μέρος Β τμήμα ΙΙ παρ. 10).

5.3 Ικριώματα και κλίμακες, Οδοί κυκλοφορίας – ζώνες κινδύνου, Εργασίες σε ύψος, Εργασίες σε στέγες.

ΠΔ 778/80, ΠΔ 1073/81 (αρ.34-44), Ν.1430/84 (αρ. 7-10), ΚΥΑ 16440/Φ.10.4/445/93, ΠΔ 396/94 (αρ.9 παρ.4 παραρτ. ΙΙΙ), ΠΔ 155/04, ΠΔ 305/96 (αρ. 12, παραρτ.IV μέρος Α παρ.1, 10 και μέρος Β τμήμα ΙΙ παρ.4-6,14).

5.4 Εργασίες συγκόλλησης, οξυγονοκοπής & λοιπές θερμές εργασίες

ΠΔ 95/78, ΠΔ 1073/81 (αρ.96, 99,.104, 105), ΠΔ 70/90 (αρ.15), ΠΔ 396/94 (αρ.9 παρ.4 παραρτ. ΙΙΙ), Πυροσβεστική Διάταξη 7 Απόφ.7568 Φ.700.1/96, ΚΥΑ αρ.οικ.16289/330/99.

5.5 Κατασκευή δομικών έργων (κτίρια, γέφυρες, τοίχοι αντιστήριξης, δεξαμενές, κλπ.)

ΠΔ 778/80, ΠΔ 1073/81 (αρ.26- 33, αρ.98), ΥΑ 3046/304/89, ΠΔ 396/94 (αρ.9 παρ.4 παραρτ. ΙΙΙ), ΠΔ 305/96 (αρ.12 παραρτ. IV μέρος Β τμήμα ΙΙ παρ. 12).

5.6 Προετοιμασία και διάνοιξη σηράγγων και λοιπών υπογείων έργων.

(Σήραγγες κυκλοφορίας οχημάτων, αρδευτικές σήραγγες, υπόγειοι σταθμοί παραγωγής ενέργειας και εργασίες που εκτελούνται στα υπόγεια στεγασμένα τμήματα των οικοδομικών ή άλλης φύσης έργων και σε στάθμη χαμηλότερη των 6.00 μ. κάτω από την επιφάνεια της γης.) Ν.495/76, ΠΔ 413/77, ΠΔ 225/89, ΚΥΑ 3329/89 και η τροπ. αυτής : ΥΑ Φ.28/18787/1032/00, Ν. 2168/93, ΠΔ 396/94 (αρ.9 παρ.4 παραρτ. ΙΙΙ), ΥΑ 2254/230/Φ.6.9/94 και οι τροπ. αυτής: ΥΑ Φ.6.9/13370/1560/95 και ΥΑ Φ6.9/25068/1183/96, ΥΑ 3009/2/21-γ/94, ΠΔ 455/95 και η τροπ. αυτού : ΠΔ 2/06, ΠΔ 305/96 (αρ.12 παραρτ. IV μέρος Β τμήμα ΙΙ παρ.10).

5.7 Καταδυτικές εργασίες σε Λιμενικά έργα

(Υποθαλάσσιες εκσκαφές, διαμόρφωση πυθμένα θαλάσσης, κατασκευή προβλήτας κλπ με χρήση πλωτών ναυπηγημάτων και καταδυτικού συνεργείου.)
ΠΔ 1073/81 (αρ.100), Ν 1430/84 (αρ.17), ΠΔ 396/94 (αρ.9 παρ.4 παραρτ.ΙΙΙ), ΥΑ 3131.1/20/95/95, ΠΔ 305/96 (αρ.12, παραρτ.IV μέρος Β τμήμα ΙΙ παρ.8.3 και παρ.13).

6. Ακολουθεί κατάλογος με τα νομοθετήματα και τις κανονιστικές διατάξεις που περιλαμβάνουν τα απαιτούμενα μέτρα ασφάλειας και υγείας στο εργοτάξιο.

ΚΑΤΑΛΟΓΟΣ ΝΟΜΟΘΕΤΗΜΑΤΩΝ ΚΑΙ ΚΑΝΟΝΙΣΤΙΚΩΝ ΔΙΑΤΑΞΕΩΝ: «ΑΠΑΙΤΟΥΜΕΝΑ ΜΕΤΡΑ ΑΣΦΑΛΕΙΑΣ ΚΑΙ ΥΓΕΙΑΣ ΣΤΟ ΕΡΓΟΤΑΞΙΟ»			
Α. ΝΟΜΟΙ			
Ν. 495/76	ΦΕΚ 337/Α/76	Π. Δ. 395/94	ΦΕΚ 220/Α/94
Ν. 1396/83	ΦΕΚ 126/Α/83	Π. Δ. 396/94	ΦΕΚ 220/Α/94
Ν. 1430/84	ΦΕΚ 49/Α/84	Π. Δ. 397/94	ΦΕΚ 221/Α/94
Ν. 2168/ 93	ΦΕΚ 147/Α/93	Π. Δ. 105/95	ΦΕΚ 67/Α/95
Ν. 2696/99	ΦΕΚ 57/Α/99	Π. Δ. 455/95	ΦΕΚ 268/Α/95
Ν. 3542/07	ΦΕΚ 50/Α/07	Π. Δ. 305/96	ΦΕΚ 212/Α/96
Ν. 3669/08 (άρθρα 80 έως 110)	ΦΕΚ 116/Α/08	Π. Δ. 89/99	ΦΕΚ 94/Α/99
Ν. 3850/10	ΦΕΚ 84/Α/10	Π. Δ. 304/00	ΦΕΚ 241/Α/00
Ν. 4030/12	ΦΕΚ 249/Α/12	Π. Δ. 155/04	ΦΕΚ 121/Α/04
Ν. 4412/16	ΦΕΚ 147/Α/16	Π. Δ. 176/05	ΦΕΚ 227/Α/05
		Π. Δ. 149/06	ΦΕΚ 159/Α/06

Β. ΠΡΟΕΔΡΙΚΑ	**ΔΙΑΤΑΓΜΑΤΑ**		
Π. Δ. 413/77	ΦΕΚ 128/Α/77	Π. Δ. 2/06	ΦΕΚ 268/Α/06
Π. Δ. 95/78	ΦΕΚ 20/Α/78	Π. Δ. 212/06	ΦΕΚ 212/Α/06
Π. Δ. 216/78	ΦΕΚ 47/Α/78	Π. Δ. 82/10	ΦΕΚ 145/Α/10
Π. Δ. 778/80	ΦΕΚ 193/Α/80	Π. Δ. 57/10	ΦΕΚ 97/Α/10
Π. Δ. 1073/81	ΦΕΚ 260/Α/81	**Γ. ΥΠΟΥΡΓΙΚΕΣ**	**ΑΠΟΦΑΣΕΙΣ**
Π. Δ. 225/89	ΦΕΚ 106/Α/89	ΥΑ 130646/84	ΦΕΚ 154/Β/84
Π. Δ. 31/90	ΦΕΚ 31/Α/90	ΚΥΑ 3329/89	ΦΕΚ 132/Β/89
Π. Δ. 70/90	ΦΕΚ 31/Α/90	ΚΥΑ 8243/1113/91	ΦΕΚ 138/Β/91
Π. Δ. 85/91	ΦΕΚ 38/Α/91	ΚΥΑαρ.οικ.Β.4373/1205/93	ΦΕΚ 187/Β/93
Π. Δ. 499/91	ΦΕΚ 180/Α/91	ΚΥΑ 16440/Φ.10.4/445/93	ΦΕΚ 765/Β/93
Γ.ΥΠΟΥΡΓΙΚΕΣ	**ΑΠΟΦΑΣΕΙΣ**	**Δ. ΕΓΚΥΚΛΙΟΙ**	ΑΡ.ΠΡ.ΔΕΕΠ Π/208/12-9-03
ΚΥΑ αρ. 8881/94	ΦΕΚ 450/Β/94	ΕΓΚΥΚΛΙΟΣ 27/03	ΑΡ.ΠΡ.ΔΙΠΑΔ/οικ/215/ 31-3-08
ΥΑ αρ.οικ. 31245/93	ΦΕΚ 451/Β/93	ΕΓΚΥΚΛΙΟΣ 6/08	ΑΡ.ΠΡ.10201/12/ΑΔΑ: Β4Λ1Λ-ΚΦΖ
ΥΑ 3009/2/21-γ/94	ΦΕΚ 301/Β/94	ΕΓΚΥΚΛΙΟΣ Σ.ΕΠ.Ε	
ΥΑ 2254/230/Φ.6.9/94	ΦΕΚ 73/Β/94		
ΥΑ 3131.1/20/95/95	ΦΕΚ 978/Β/95		
ΥΑ Φ.6.9/13370/1560/95	ΦΕΚ 677/Β/95		
ΥΑ Φ6.9/25068/1183/96	ΦΕΚ 1035/Β/96		
Υ.Α αρ.οικ.Β.5261/190/97	ΦΕΚ 113/Β/97		
ΚΥΑ αρ.οικ.16289/330/99	ΦΕΚ 987/Β/99		
ΚΥΑαρ.οικ.15085/593/03	ΦΕΚ 1186/Β/03		
ΚΥΑ αρ. Δ13ε/4800/03	ΦΕΚ 708/Β/03		
ΚΥΑ αρ.6952/11	ΦΕΚ 420/Β/11		

ΥΑ 3046/304/89	ΦΕΚ 59/Δ/89		
ΥΑ Φ.28/18787/1032/00	ΦΕΚ 1035/Β/00		
ΥΑ αρ. οικ. 433/2000	ΦΕΚ 1176/Β/00		
ΥΑ ΔΕΕΠΠ/οικ/85/01	ΦΕΚ 686/Β/01		
ΥΑ ΔΙΠΑΔ/οικ/177/01	ΦΕΚ 266/Β/01		
ΥΑ ΔΠΑΔ/οικ/889/02	ΦΕΚ 16/Β/03		
ΥΑ ΔΜΕΟ/Ο/613/11	ΦΕΚ 905/Β/11		
ΥΑ 21017/84/09	ΦΕΚ 1287/Β/09		
Πυροσβεστική διάταξη 7, Απόφ. 7568.Φ.700.1/96	ΦΕΚ 155/Β/96		

Άρθρο 17ο (Προσωπικό Αναδόχου)

Ο Ανάδοχος υποχρεούται να υποβάλει για έγκριση μέσα σε ένα μήνα από την υπογραφή της σύμβασης, το πλήρες Οργανόγραμμά του.

Ο ανάδοχος εφόσον δεν είναι Διπλωματούχος Μηχ/κος, υποχρεούται να προσλάβει Διπλωματούχο Μηχ/κο ειδικότητος ανάλογης με την φύση του εκτελούμενου έργου, ο οποίος θα παρευρίσκεται συνεχώς στο έργο και θα παρακολουθεί αυτοπροσώπως τις εργασίες, ιδίως δε εκείνες του οπλισμένου σκυροδέματος, παριστάμενος ο ίδιος επιτόπου κατά τη διάστρωση του σκυροδέματος.

Επίσης ο ανάδοχος είναι υποχρεωμένος να διαθέτει το εξής ανώτατης, ανώτερης και μέσης εκπαίδευσης προσωπικό (άρθρο 139 του Ν. 4412/16):

α. Ένας Τεχνικός Ασφαλείας ή Εργοδηγός

Για το παραπάνω προσωπικό που αποτελεί την ελάχιστη στελέχωση του εργοταξίου ο ανάδοχος οφείλει να προσκομίσει βεβαίωση του οικείου ασφαλιστικού φορέα, στην οποία θα αναγράφεται και ο χρόνος ασφάλισης των εργαζομένων, σύμφωνα με την παρ. 6 του άρθρου 6 του ν.1418/84 όπως διαμορφώθηκε με την παρ. 9 του άρθρου 2 του Ν.2229/94.

Ο Ανάδοχος με εντολή της υπηρεσίας, χωρίς πρόσθετη αποζημίωση, είναι υποχρεωμένος να:

α. Μελετήσει κατά τον τεχνικοοικονομικώτερο τρόπο οποιεσδήποτε τροποποιήσεις, που απαιτούνται για την αποπεράτωση του έργου, υποβάλλοντας συγχρόνως και πλήρη κατασκευαστικά σχέδια σε τέσσερις (4) φωτοτυπίες μαζί με τα πρωτότυπα διαφανή.

β. Συντάξει και να υποβάλει έγκαιρα όλα τα κατά την κρίση της Υπηρεσίας κατασκευαστικά σχέδια που απαιτούνται για όλες τις κατασκευές, βάσει της στατικής μελέτης που πρόκειται να υποβάλει στην Υπηρεσία, με συμπληρώσεις σε λεπτομερειακά στοιχεία της.

γ. Ελέγξει συνολικά τη μελέτη της Υπηρεσίας και να υποδείξει τυχόν ατέλειες ή σφάλματά της, όντας συνυπεύθυνος για τη στατική επάρκεια της κατασκευής και την καλή και ασφαλή λειτουργία των εγκαταστάσεών της. Επίσης ο ανάδοχος υποχρεούται, χωρίς απαίτηση για παράταση προθεσμίας (εκτός εάν η δαπάνη των δικτύων, μετά από αναλυτικό προϋπολογισμό υπερβεί την αντίστοιχη συμβατική), να προβεί έγκαιρα στην σύνταξη και υποβολή για έγκριση των απαραίτητων μελετών (το αργότερο εντός του πρώτου τετάρτου του συμβατικού χρόνου) για τη σύνδεση του κτιρίου με τα δίκτυα του Στρδου ή της πόλεως σύμφωνα με τις ειδικές απαιτήσεις του έργου (αποχέτευση ακαθάρτων - ομβρίων, ύδρευση, ηλεκτροδότηση κλπ), χωρίς αποζημίωση γιατί η σχετική αμοιβή συμπεριλαμβάνεται στην όλη εργολαβία. Απαραίτητη είναι η ένταξη των εργασιών των δικτύων στο αρχικό χρονοδιάγραμμα κατασκευής του έργου.

Για τα έργα που ο προϋπολογισμός τους υπερβαίνει το ποσό των 1.500.000,00€ χωρίς ΦΠΑ, ο Ανάδοχος πριν την έναρξη του έργου, υποχρεούται σύμφωνα με τη παρ. 2 του άρθρου 158 του Ν.4412/16 στην εκπόνηση και εφαρμογή Προγράμματος Ποιότητας Έργου (ΠΠΕ), το οποίο θα υποβάλλει εντός 30 ημερολογιακών ημερών από της υπογραφής της Σύμβασης - σε δύο αντίτυπα - προς έγκριση στη Διευθύνουσα Υπηρεσία.

Άρθρο 18ο

Ο ανάδοχος υποχρεούται με δικά του μέσα και προσωπικό να εκτελέσει τις απαραίτητες τοπογραφικές εργασίες, τόσο για την συμπλήρωση της πολεοδομικής μελέτης ή των τοπογραφικών διαγραμμάτων όσο και για κάθε άλλη εργασία που θα απαιτηθεί, όπως κεντρώσεις θεμελίων, υψόμετρα κτιρίων κ.λ.π με την βοήθεια οργάνων ακριβείας (χωροβάτης, ταχύμετρο κ.λ.π) χωρίς αποζημίωση γιατί η σχετική αμοιβή συμπεριλαμβάνεται στην όλη εργολαβία.

Για την επιμέτρηση των χωματουργικών εργασιών, ο ανάδοχος υποχρεούται πριν από την έναρξη κάθε εργασίας, να κατασκευάσει σταθερό σημείο εξαρτήσεως και να αποτυπώσει τη φυσική κατάσταση του χώρου του έργου (κτίριο, αναχώματα, οδοί προσπέλασης κ.λ.π) και να συντάξει σχετικά διαγράμματα χωρίς αποζημίωση γιατί η σχετική δαπάνη καλύπτεται από την όλη εργολαβία. Με βάση την παραπάνω αποτύπωση θα συνταχθούν οι επιμετρήσεις αφανών εργασιών (εκσκαφών, αναχωμάτων, τάφρων, λιθοδομών, θεμελίων κ.λ.π).

Σε περίπτωση ασυμφωνίας του παραπάνω τοπογραφικού διαγράμματος και εκείνου της μελέτης πρέπει αυτό να υποβάλλεται στην Υπηρεσία που συνέταξε την μελέτη για την προσαρμογή των νέων στοιχείων της.

Άρθρο 19ο (Πρόσθετες Απαιτήσεις)

1. Απαιτείται η έγκριση της Μελέτης Περιβαλλοντικών Επιπτώσεων (ΜΠΕ), προ της δημοπράτησης του έργου.

2. Οι σε εκτέλεση των διατάξεων των νόμων της παραγράφου 7 της διακήρυξης, εκδοθείσες κανονιστικές πράξεις καθώς και λοιπές διατάξεις που αναφέρονται ρητά ή απορρέουν από τα οριζόμενα στα συμβατικά τεύχη της διακήρυξης καθώς και το σύνολο των διατάξεων του ασφαλιστικού, εργατικού, περιβαλλοντικού και φορολογικού δικαί-

ου και γενικότερα κάθε διάταξη (Νόμος, Π.Δ., Υ.Α.) και ερμηνευτική εγκύκλιος που διέπει την ανάθεση και εκτέλεση του έργου της παρούσας σύμβασης, έστω και αν δεν αναφέρονται ρητά.

3. Ο ανάδοχος έχει επίσης την υποχρέωση, άνευ ιδιαίτερης αμοιβής, να μεριμνά και να εξασφαλίζει – λαμβάνει όλες τις απαιτούμενες άδειες που προβλέπονται από την νομοθεσία ασχέτως αν αναφέρονται ή μη στα τεύχη Δημοπράτησης και να προβαίνει σε κάθε ενέργεια για την απρόσκοπτη και έντεχνη εκτέλεση του έργου.

Άρθρο 20ο

Ο ανάδοχος οφείλει μετά το τέλος των εργασιών να παραδώσει το έργο, όπως και το χώρο του εργοταξίου καθαρό.

Άρθρο 21ο

Οι τιμές μονάδας του Τιμολογίου εφαρμόζονται σε τελειωμένες εργασίες και περιέχουν τα τυχόν απαιτούμενα οδοιπορικά των εργατοτεχνιτών, την αξία των υλικών (εκτός αυτών που χορηγούνται από την Υπηρεσία και για τα οποία γίνεται αναφορά στο Τιμολόγιο), την προσκόμιση υλικών, εργαλείων και μηχανημάτων επιτόπου των έργων, όπως και οποιουδήποτε άλλου μέσου ή υλικού αναγκαίου για την εκτέλεση του έργου έστω και αν δεν αναφέρεται ρητά στην Τεχνική Περιγραφή και τα άρθρα του Τιμολογίου, αλλά προκύπτει σαν υποχρέωση του αναδόχου από τα άρθρα της παρούσας συγγραφής και του Ν.4412/16.

Άρθρο 22ο

Ο ανάδοχος υποχρεούται να χορηγήσει στον επιβλέποντα κατάσταση του προσωπικού που θα εργαστεί στο εργοτάξιο, να μεριμνήσει για τον εφοδιασμό του προσωπικού με σχετικά σημειώματα για την είσοδό του στο εργοτάξιο και να διασφαλίσει το διαβαθμισμένο υλικό (έγγραφα, σχέδια κ.λ.π) από το βαθμό «ΕΜΠΙΣΤΕΥΤΙΚΟ» και πάνω, σε σιδερένιο φοριαμό και σε δωμάτιο με ικανές συνθήκες ασφαλείας. Το δωμάτιο θα πρέπει να φρουρείται και σε περίπτωση που το έργο βρίσκεται έξω από το Στρδο, να φυλάγεται από φύλακα του Αναδόχου.

Άρθρο 23ο (Μητρώο Έργου)

1. Ο Ανάδοχος θα καταρτίσει και θα υποβάλει με δαπάνη του το Μητρώο του έργου, το οποίο στην πλήρη μορφή του θα περιλαμβάνει απαραίτητα τα παρακάτω:

α. Πίνακα απογραφής, που εμφανίζει περιληπτικά τα επιμέρους έργα, εγκαταστάσεις, εξοπλισμό κλπ., που συγκροτούν το όλο Έργο.

β. Επτά (7) πλήρεις σειρές σχεδίων των κτιρίων και του περιβάλλοντα χώρου με διαστάσεις και λεπτομέρειες με τα δίκτυα ηλεκτροφωτισμού, ύδρευσης αποχέτευσης κ.λ.π, όπως αυτά έχουν εκτελεστεί.

Τα σχέδια των δικτύων θα συμπεριλαμβάνουν :

(1) Σταθερά χαρακτηριστικά σημεία
(2) Ενδιάμεσα βοηθητικά σημεία
(3) Τεύχος στοιχείων υψομετρικών αφετηριών με ενδεικτικά σχέδια της θέσης τους.
(4) Όδευση
(5) Αποστάσεις
(6) Γωνίες διευθύνσεως και αζιμούθιο
(7) Κορυφές
(8) Τομές
(9) Περιγραφές

Σε περίπτωση επεκτάσεως υφισταμένων εγκαταστάσεων, ένα (1) τουλάχιστον από τα χαρακτηριστικά σημεία (σταθερό ή βοηθητικό) θα είναι εξαρτημένο από τα υπάρχοντα δίκτυα ή εγκαταστάσεις, ώστε στη συνέχεια με βάση αυτό να ενημερωθούν τα παλιά σχέδια από την Υπηρεσία.

γ. Τεύχος συνοπτικής παρουσίασης όλων των ερευνών πεδίου και εργαστηρίων (γεωτεχνικές έρευνες, γεωλογικές έρευνες και μελέτες).

δ. Τεύχος για όλες τις δοκιμές και διαδικασίες Ποιοτικού Ελέγχου.

ε. Περιγραφική έκθεση των κυρίων φάσεων εργασιών, των μεθόδων που χρησιμοποιήθηκαν, των δυσκολιών κλπ.

στ. Ο ανάδοχος υποχρεούται, με έξοδά του, στην λήψη φωτογραφιών προ της ενάρξεως των εργασιών, κατά τον χρόνο κατασκευής του έργου και μετά την ολοκλήρωσή του. Οι φωτογραφίες αυτές, που θα είναι ευκρινείς, διαστάσεων 30 εκ. επί 20 εκ. θα απεικονίζουν μία ευρεία περιοχή του έργου σε τρία στάδια, δηλαδή προ, κατά και μετά την κατασκευή του έργου, και πάντοτε σε συσχετισμό με τα υφιστάμενα έργα. Στο πίσω μέρος της φωτογραφίας θα αναγράφεται η ημερομηνία που λήφθηκε και τα τεχνικά και οικονομικά στοιχεία του έργου.

ζ. Τα στοιχεία του μητρώου του έργου αριθμημένα και ταξινομημένα σε φακέλους θα συνταχθούν στα Ελληνικά και θα υποβληθούν στην Υπηρεσία σε ψηφιακή μορφή, σε μια σειρά πρωτοτύπων για αναπαραγωγή (σε διαφανές χαρτί για τα σχέδια) καθώς και σε επτά (7) αντίτυπα. Τα κείμενα θα είναι δακτυλογραφημένα και βιβλιοδετημένα σε τεύχη.

η. Μετά την υποβολή απάντων των παραπάνω στοιχείων θα γίνει έλεγχος από την Διευθύνουσα Υπηρεσία και έγκρισή τους, η οποία σε κάθε περίπτωση θα πρέπει να προηγηθεί χρονικά της προσωρινής παραλαβής του έργου.

θ. Ο Ανάδοχος συντάσσει φάκελο προεκτίμησης της δαπάνης τακτικής συντήρησης και λειτουργίας, με βάση το μητρώο του έργου και εγχειρίδια λειτουργίας και συντήρησης, που αφορούν σε φθορές συνήθους χρήσης του έργου σύμφωνα με τα καθοριζόμενα στην παρ. 8 του άρθρου 170 του Ν. 4412/16.

Ι. Η ολοκλήρωση και η παράδοση των παραπάνω πρέπει να γίνει πριν από την έκδοση της Βεβαίωσης Περάτωσης των Εργασιών. Τα στοιχεία αυτά θεωρούνται - κατά συμβατική έννοια - ως ισότιμα με τις κατασκευές. Συνεπώς η μη υποβολή τους θα καθυστερήσει την έκδοση της Βεβαίωσης Περάτωσης των Εργασιών.

Σε περίπτωση αμέλειας του αναδόχου για την εκτέλεση αυτής της υποχρεώσεως, αυτή θα εκτελείται από την Υπηρεσία σε βάρος και για λογαριασμό του αναδόχου.

Άρθρο 24ο

1. Ο ανάδοχος υποχρεούται όπως χωρίς ιδιαίτερη αποζημίωση, γιατί κάθε σχετική δαπάνη περιλαμβάνεται στο εργολαβικό όφελος, να προβεί στην κατασκευή, τοποθέτηση, συντήρηση και στη συνέχεια καθαίρεση και απομάκρυνση των επιβαλλομένων προστατευτικών κατασκευών και μέσων σημάνσεως σύμφωνα με την ισχύουσα νομοθεσία, που απαιτούνται για την προάσπιση των εργαζομένων και του κοινού ή του προσωπικού της Στρατιωτικής Υπηρεσίας, από οποιουσδήποτε κινδύνους που ενδεχόμενα δημιουργούνται κατά την κατασκευή.

2. Ο ανάδοχος υποχρεούται να ανεγείρει και να διατηρεί πάντοτε ικριώματα και περιφράγματα για την προστασία των εργατών και του κοινού και να αναρτά πινακίδες κινδύνου για την πρόληψη ατυχημάτων. Ο ανάδοχος υποχρεούται να διορίσει υπεύθυνο για την πρόληψη ατυχημάτων κάποιον από το προσωπικό του, το όνομα και την θέση του οποίου οφείλει να αναφέρει στον επιβλέποντα το έργο.

3. Το αποθηκευμένο υλικό θα πρέπει να είναι κατά τέτοιο τρόπο τοποθετημένο που να μη δημιουργεί προβλήματα στην κυκλοφορία.

4. Ο ανάδοχος υποχρεούται να περιορίσει τις εγκαταστάσεις των μηχανημάτων του, την αποθήκευση των υλικών του και τις εργασίες των υπαλλήλων του μέσα στα όρια που προβλέπονται από το Νόμο, τις διατάξεις και τις εντολές της Επιβλέπουσας Υπηρεσίας και να μην κάνει αδικαιολόγητη χρήση του εργοταξίου (σκορπισμένα υλικά).

5. Ο ανάδοχος δεν πρέπει να φροντίζει ή να επιτρέπει τη φόρτιση τμήματος του έργου ή υφιστάμενου κτίσματος (σε περίπτωση προσθήκης) με βάρη που θα μπορούσαν να θέσουν σε κίνδυνο την ασφάλειά του.

6. Ο ανάδοχος υποχρεούται να εφαρμόζει τις οδηγίες του επιβλέποντα όσον αφορά στις επιγραφές, διαφημίσεις, κινδύνους πυρκαγιάς και καπνίσματος.

Άρθρο 25ο

Ο ανάδοχος υποχρεούται να καταβάλει όλα τα δικαιώματα και αμοιβές για παραχωρημένες άδειες χρησιμοποιήσεως ευρεσιτεχνιών, να υπερασπίζονται όλες τις αγωγές ή απαιτήσεις για παραβίαση δικαιωμάτων διπλωμάτων ευρεσιτεχνίας και να αποζημιώνει την Υπηρεσία για κάθε ζημία που θα υποστεί από την αιτία αυτή. Εφόσον υποδειχθεί από τη Υπηρεσία συγκεκριμένη μέθοδος κατασκευής ή συγκεκριμένο προϊόν για τα οποία πρέπει να πληρωθούν τα ανωτέρω δικαιώματα, τότε την ευθύνη θα έχει η Υπηρεσία.

Σε περίπτωση όμως κατά την οποία ο εργολήπτης έχει πληροφορίες ότι η χρησιμότητα της μεθόδου ή του προϊόντος κατοχυρώνεται από ευρεσιτεχνία και δεν ενημερώσει την Υπηρεσία, τότε θα έχει ευθύνη για την ζημία που θα προκύψει.

Άρθρο 26ο

1. Σε περίπτωση εκτέλεσης του έργου από κοινοπραξία ισχύει το άρθρο 140 του Ν. 4412/16.

2. Σε περίπτωση εκτέλεσης μικτού οικοδομικού έργου με χωριστές εργολαβίες (οικοδομικά-Η/Μ) μέσα σε δέκα (10) ημέρες από την κατακύρωση του διαγωνισμού οι ανάδοχοι υποχρεούνται να συντάξουν και να υποβάλουν στη Διεύθυνση χρονοδιάγραμμα σε συνεργασία μεταξύ τους, που θα περιλαμβάνει και τις οικοδομικές και τις μηχανολογικές εργασίες. Το διάγραμμα θα υπογράφεται και από τους δύο αναδόχους και θα αποτελεί:

α. Τη βάση της συνεργασίας τους.
β. Τη βάση για την έγκριση πινάκων εργασιών εφόσον απαιτούνται.
γ. Τον πίνακα διαθέσεως του απαιτούμενου προσωπικού σε τρόπο ώστε να αποφεύγονται διαφωνίες και προστριβές που θα είχαν σαν αποτέλεσμα καθυστερήσεις και φθορές της εργασίας του ενός σε βάρος του άλλου. Ο κάθε ανάδοχος είναι υπεύθυνος για την έγκριση και έντεχνη εκτέλεση των εργασιών που αντιστοιχούν στην εργολαβία του και υποχρεούται να λαμβάνει μέτρα για αποφυγή φθορών σε τελειωμένες εργασίες της άλλης εργολαβίας.

Ειδικότερα κάθε ανάδοχος ευθύνεται :

(1) Για τυχόν καθαιρέσεις ή ζημιές σε εργασίες της άλλης εργολαβίας με υποχρέωση να τις αποκαταστήσει χωρίς καμιά αποζημίωση.

(2) Για τυχόν παρεμπόδιση εργασιών της άλλης εργολαβίας με υποχρέωση να συμμορφώνεται με το χρονοδιάγραμμα που συνέταξε μαζί με το δεύτερο ανάδοχο.

(3) Για την αποκομιδή των μπαζών και τον καθαρισμό των υπολειμμάτων των εργασιών από δάπεδα και τοίχους.

Σε περίπτωση διαφωνίας μεταξύ των αναδόχων και ειδικά πάνω σε αντικείμενα που αφορούν κατασκευαστικές εργασίες ή την τήρηση του χρονοδιαγράμματος, αυτή λύνεται από το Δκτή της αναθέτουσας αρχής που εκτελεί το έργο.

Άρθρο 27ο

1. Για τις εργασίες για τις οποίες υπάρχουν διάφοροι τρόποι κατασκευής και αποχρώσεις όπως εμφανείς τοιχοποιίες, πεζούλια, ποδιές, κορνιζώματα, γύψινα, μωσαϊκά, πόρτες, παράθυρα, κάγκελα, επενδύσεις, επιστρώσεις, αρτιφισιέλ, χρωματισμοί κ.λ.π απαραίτητη προϋπόθεση είναι η κατασκευή δειγμάτων. Όσες εκ των εργασιών καλύπτονται από πρότυπα του ΕΛΟΤ, θα γίνονται σύμφωνα με τις προδιαγραφές των προτύπων αυτών.

2. Όλα τα υλικά θα είναι τυποποιημένα προϊόντα κατασκευαστών, που ασχολούνται κανονικά με την παραγωγή τους και θα έχουν εφαρμοστεί με επιτυχία σε ανάλογες κατασκευές τουλάχιστον για δύο (2) χρόνια. Υλικά ή μηχανήματα του αυτού είδους θα είναι του αυτού κατασκευαστή. Όσα εκ των υλικών καλύπτονται από πρότυπα του ΕΛΟΤ, θα ακολουθήσουν τις προδιαγραφές αυτών των προτύπων.

3. Για όλα τα υλικά (εκτός από μηχανήματα και συσκευές) ο ανάδοχος θα προσκομίσει δείγματα δύο γνωστών κατασκευαστών από τα οποία θα επιλεγεί το ένα από αρμόδια επιτροπή, που θα συγκροτηθεί για το σκοπό αυτό, από τη Διευθύνουσα Υπηρεσία.

4. Για τα μηχανήματα και συσκευές, θα προσκομισθούν προς επιλογή πληροφοριακά έντυπα – prospectus – δύο τουλάχιστον πιστοποιημένων κατά ISO 9001 καλής

φήμης ευρωπαϊκών ή αμερικάνικων κατασκευαστικών οίκων, τα τεχνικά χαρακτηριστικά των οποίων θα είναι αυτά που προδιαγράφονται στην Τεχνική Περιγραφή των Η-Μ εργασιών. Η επιλογή του καταλληλότερου θα γίνει από αρμόδια επιτροπή, που θα συγκροτηθεί για το σκοπό αυτό, από τη Διευθύνουσα Υπηρεσία.

5. Τα προτεινόμενα από τον ανάδοχο υλικά και μηχανήματα θα είναι της αυτής περίπου αξίας με εκείνη, που χρησιμοποιήθηκε κατά τη διαμόρφωση του αντίστοιχου άρθρου του Τιμολογίου της εγκεκριμένης μελέτης.

6. Για όλα τα μηχανήματα και τις κύριες συσκευές πριν από την επιλογή τους θα υποδειχθούν από τον ανάδοχο δύο τουλάχιστον σοβαρές εγκαταστάσεις (για κάθε είδος μηχανήματος ή συσκευής) της αυτής περίπου δυναμικότητας, τις οποίες θα επισκεφθεί για μόρφωση γνώμης, ως προς την επιτυχή εφαρμογή και απόδοση, η παραπάνω επιτροπή, η οποία θα λαμβάνει υπόψη της τα αναφερόμενα στην Τεχνική Περιγραφή της Μελέτης.

7. Μετά την εκλογή και έγκριση των δειγμάτων ή prospectus από την Διευθύνουσα Υπηρεσία θα πραγματοποιείται η παραγγελία και η προμήθεια των υλικών.

8. Τα υλικά θα τοποθετούνται και θα χρησιμοποιούνται στο έργο μόνο μετά την έγκριση της Διευθύνουσας Υπηρεσίας (κατόπιν ελέγχου ότι είναι από τα εγκριθέντα) η οποία δικαιούται να αξιώσει την άμεση απομάκρυνση από το εργοτάξιο κάθε υλικού που θα κρίνεται ακατάλληλο ή δεν έχει εγκριθεί, ώστε να μην υπάρχει περίπτωση να χρησιμοποιηθεί στο έργο.

7. Η παραλαβή και ο έλεγχος ποιότητας των υλικών που χρησιμοποιούνται στην κατασκευή του έργου ή ενσωματώνονται σε αυτό, όπως και ο χαρακτηρισμός των εδαφών, γίνεται όπως ορίζει το άρθρο 159 του Ν. 4412/16.

Άρθρο 28ο

Στις τιμές του Τιμολογίου (εφόσον σ' αυτό δεν ορίζεται διαφορετικά) περιλαμβάνεται:

α. Η δαπάνη για την προμήθεια και τοποθέτηση φαλτσογωνιών και πηχίσκων στις από σκυρόδεμα κατασκευές, η μόρφωση σκοτιών όπως και η διάνοιξη οπών, φωλεών και αυλακιών σε οποιοδήποτε στοιχείο του κτιρίου, που είναι απαραίτητα για την εκτέλεση διαφόρων εργασιών με την υποχρέωση του αναδόχου να αποκαταστήσει τα τμήματα του έργου που θα θιγούν (μερεμέτια) χωρίς καμία ιδιαίτερη αποζημίωση.

β. Η δαπάνη για την προμήθεια και τοποθέτηση πλαστικών παρεμβυσμάτων που θα εξασφαλίζουν τη σωστή επικάλυψη σκυροδέματος στους σιδηρούς οπλισμούς του φέροντος οργανισμού του κτιρίου, σύμφωνα με τους ισχύοντες κανονισμούς.

Άρθρο 29ο

Ο ανάδοχος υποχρεούται, χωρίς ιδιαίτερη αποζημίωση, στην εκτέλεση εδαφοτεχνικής μελέτης – έρευνας, εφόσον ζητηθεί από την υπηρεσία, που θα βασίζεται σε ικανό αριθμό (τουλάχιστον τριών) δειγματοληπτικών γεωτρήσεων με επί τόπου εργαστηριακές μετρήσεις, δοκιμές, πενετρομετρήσεις και γεωφυσικές διασκοπήσεις. Απαραίτητα η μελέτη αυτή θα συνοδεύεται με πρόταση για την ενδεικνυόμενη θεμελίωση εφόσον δεν ΥΦΙΣΤΑΤΑΙ οριστική στατική μελέτη ή μελέτη εφαρμογής της Υπηρεσίας. Εάν υφίσταται στατική μελέτη (οριστική ή μελέτη εφαρμογής) ο ανάδοχος υποχρεούται να ελέγξει την

επάρκεια της υπόψη μελέτης θεμελίωσης του έργου.

Η Υπηρεσία έχει το δικαίωμα να ζητήσει δοκιμές για τα υλικά που θα χρησιμοποιηθούν ή εργαστηριακές έρευνες (πχ. αντοχή σκυροδέματος, αδρανών κλπ). Οι έρευνες αυτές θα γίνουν σε εργαστήριο του ΥΠΕΧΩΔΕ ή του ΕΜΠ ή ΑΠΘ ή ακόμη και σε εργαστήρια του αναδόχου. Οι δαπάνες για τις έρευνες και την τυχόν εδαφοτεχνική μελέτη, βαρύνουν τον ανάδοχο.

Άρθρο 30ο

Ο ανάδοχος έχει όλη την ευθύνη για την ακρίβεια των διαστάσεων, σταθμών, κλίσεων κ.λ.π των διαφόρων στοιχείων του έργου, όπως αναφέρονται στην μελέτη ή ορίζονται κατά την κατασκευή. Κάθε δαπάνη για αποκατάσταση ανακρίβειας ή κακοτεχνίας βαρύνει αποκλειστικά τον ανάδοχο.

Άρθρο 31ο

Ο ανάδοχος υποχρεούται να τοποθετήσει χωρίς αμοιβή μαρμάρινη ορθογωνική πλάκα 0,50Χ0,25 μ., πάχους 0,03 μ, σε θέση του κτιρίου που θα υποδείξει η Υπηρεσία και στην οποία θα σκαλιστεί ο αριθμός μητρώου του κτιρίου, ο οποίος και θα βαφεί με μαύρο ανεξίτηλο χρώμα. Υπόδειγμα θα του επιδειχθεί από την Υπηρεσία (αφορά κτιριακά έργα).

Άρθρο 32ο

Ο Ανάδοχος οφείλει να παρέχει στο προσωπικό της Υπηρεσίας (επιβλέποντες – βοηθούς κλπ) όλα τα απαραίτητα μέσα προστασίας κατά την ενάσκηση των καθηκόντων τους (μάσκες. γάντια, στολές κλπ).

Γ. ΤΡΟΠΟΣ ΕΠΙΜΕΤΡΗΣΗΣ

Άρθρο 33ο

1. Οι επιμετρήσεις των εργασιών θα συντάσσονται σύμφωνα με το άρθρο 151 του Ν. 4412/16. Όσον αφορά στην τελική επιμέτρηση, αυτή θα είναι ενιαία σε πίνακα, στις στήλες του οποίου θα καταχωρούνται οι ποσότητες των εργασιών αθροιζόμενες σε ειδική στήλη.

2. Ως προς τον τρόπο επιμέτρησης για τα διάφορα είδη εργασιών, ισχύουν τα όσα καθορίζονται από τα αντίστοιχα άρθρα Τιμολογίου, τους συμβατικούς όρους (Τ.Σ.Υ. -Τεχνική Περιγραφή), τις εγκεκριμένες αναλύσεις τιμών (ΑΤΟΕ, ΑΤΕΟ, κ.λ.π) και ειδικότερα για τις εκσκαφές θεμελίων κ.λ.π. η ΠΤΠ Χ1 του ΥΠΕΧΩΔΕ..

3. Σε περίπτωση που δεν ορίζεται στο Τιμολόγιο τρόπος επιμέτρησης, επιμετρούνται και πληρώνονται οι πραγματικά εκτελέσιμες ποσότητες εργασιών, χωρίς να λαμβάνονται υπόψη οι οποιεσδήποτε συνήθειες ή έθιμα. Ειδικότερα το βάρος του σιδηρού οπλισμού του έργου, βάση καταλόγων των εργοστασίων παραγωγής, των διαμέτρων των ράβδων και των ανά μέτρων μήκους ή τετραγωνικό μέτρο βαρών. Τυχόν ζυγί-

σεις σιδηρών οπλισμών θα αποσκοπούν σε προσωρινή πιστοποίηση υλικών θα αφορούν μόνο σε ποσότητες που είναι απαραίτητες για το υπόψη έργο και προσκομίζονται στο εργοτάξιο.

4. Οι τιμές του Τιμολογίου αναφέρονται σε οποιονδήποτε όροφο και σε οποιαδήποτε θέση από το δάπεδο εργασίας, εκτός αν στο Τιμολόγιο καθορίζεται διαφορετικά. Επίσης οι τιμές των κονδυλίων σκυροδέματος, τούβλων, κισσηροδέματος, ξυλοτύπων, σιδηρού οπλισμού, επιχρισμάτων και οποιουδήποτε άλλου άρθρου του Τιμολογίου, ισχύουν για οποιοδήποτε τμήμα του έργου οποιονδήποτε διαστάσεων και μορφής, έστω και αν δεν υπάρχουν λεπτομέρειες στα σχέδια και στην περιγραφή. Ειδικότερα τονίζεται ότι η κάθε είδους σποραδικές μικροεργασίες (π.χ. φρεάτια, λιποσυλλέκτες, ποδιές παραθύρων από σκυρόδεμα, στηθαία κλιμάκων από σκυρόδεμα, κρασπεδόρειθρα, καπνοδόχοι από τούβλα, επιχρίσματα χωνευτών ερμαρίων, διακοσμητικά υποστυλώματα από στυλώματα ,τσιμεντοκονία φρεατίων, νιπτήρων, κρασπεδορείθρων, πυθμένων χωνευτών ερμαρίων, επιστέψεις πεζουλιών από σκυρόδεμα κ.λ.π), εφόσον δεν αποτιμώνται με αναλυτική επιμέτρηση και με τα κονδύλια της εγκεκριμένης μελέτης του σκυροδέματος, ξυλοτύπων, τσιμεντοκονίας κ.λ.π , θα αποτιμώνται – χωρίς καμία απολύτως προσαύξηση – με τα αντίστοιχα άρθρα σκυροδέματος, ξυλοτύπων, τσιμεντοκονίας κ.λ.π , έστω και αν οι παραπάνω κατασκευές δεν περιλαμβάνονται ή αναφέρονται στη μελέτη, αλλά θα απαιτηθούν κατά την διάρκεια εκτελέσεως των εργασιών. Για τις πιο πάνω εργασίες απαγορεύεται η σύνταξη ειδικών κονδυλίων ή η αποτίμησή τους με άλλο τρόπο.

Δ. ΛΟΙΠΕΣ ΔΙΑΤΑΞΕΙΣ

Άρθρο 34ο

Τα προϊόντα που θα χρησιμοποιηθούν για την εκτέλεση του έργου θα είναι κατά προτίμηση εγχώρια ή των κρατών μελών της Ευρωπαϊκής Ένωσης.

Άρθρο 35ο

Εφόσον ο διαγωνισμός θα διενεργηθεί με συμπλήρωση Τιμολογίου, τα έντυπα προσφοράς (Τιμολόγιο και Προϋπολογισμός) θα χορηγούνται διπλά από την Υπηρεσία, θα είναι αριθμημένα, θα μονογράφονται δίπλα στον αριθμό από τον Δκτή της αναθέτουσας αρχής και θα χρεώνονται στους μειοδότες. Η κατάσταση με τους εργολήπτες που θα έχουν χρεωθεί τις προσφορές, θα παραδίνεται στην επιτροπή διεξαγωγής του Διαγωνισμού για τον έλεγχο της γνησιότητας των προσφορών. Οι προσφορές που θα παραδοθούν από τους μειοδότες θα είναι δακτυλογραφημένες.

Άρθρο 36ο

Η εφαρμοστέα νομοθεσία καθορίζεται στο άρθρο 7 της Διακήρυξης δηλαδή, για την δημοπράτηση του έργου, την εκτέλεση της σύμβασης και την κατασκευή του, θα ισχύουν οι παρακάτω διατάξεις:

α. Ο Ν.4412/16 (ΦΕΚ 147Α/8-8-2016) (Δημόσιες Συμβάσεις Έργων, Προμηθειών και Υπηρεσιών-Προσαρμογή στις οδηγίες 2014/24/ΕΕ και 2014/25/ΕΕ) κατασκευής δημόσιων έργων)

β. Οι διατάξεις του Ν. 1642/86 για το Φ.Π.Α. (ΦΕΚ Α΄ 25/86)

γ. Οι σε εκτέλεση των ανωτέρω διατάξεων εκδοθείσες κανονιστικές πράξεις (εφόσον δεν περιλαμβάνονται στη Νομοθεσία), καθώς και λοιπές διατάξεις που αναφέρονται ρητά ή απορρέουν από τα οριζόμενα στα συμβατικά τεύχη της παρούσας εργολαβίας και γενικότερα κάθε διάταξη (Νόμος, Π.Δ., Υ.Α.) και ερμηνευτική εγκύκλιος που διέπει την ανάθεση και εκτέλεση του έργου της παρούσας σύμβασης, έστω και αν δεν αναφέρονται ρητά παραπάνω

Για την εκτέλεση του έργου ισχύουν επίσης οι διατάξεις:

- Ισχύοντες Κανονισμοί και Τεχνικές Προδιαγραφές
- Ο Ελληνικός Κανονισμός για τη Μελέτη και Κατασκευή Έργων από Οπλισμένο Σκυρόδεμα (ΕΚΩΣ 2000) που εγκρίθηκε με την αριθμ. Δ17α/116/ΦΝ, 429/18-10-2000 απόφαση Υ.ΠΕ.ΧΩ.ΔΕ. και ο Ελληνικός Αντισεισμικός Κανονισμός-ΕΑΚ 2000, όπως διορθώθηκαν το 2003 – (ΦΕΚ 1306 Β/12-9-03 και 781 Β/18-6-03 αντίστοιχα).
- Κανονισμός Τεχνολογίας Χαλύβων Οπλισμού Σκυροδέματος (ΦΕΚ 381/Β/24-3-2000), καθώς και οι αποφάσεις και εγκρίσεις, που αναφέρονται σε ειδικές κατασκευές, σε εγκρίσεις σιδηρού οπλισμού και λοιπών υλικών, σε εγκρίσεις συστημάτων προέντασης κ.λπ.
- Ο Ισχύων Γενικός Οικοδομικός Κανονισμός Γ.Ο.Κ.
- Ο Κανονισμός Τεχνολογίας Σκυροδέματος (ΦΕΚ 315/Β/17-4-97) όπως ισχύει σήμερα.
- Ο Κανονισμός Ηλεκτρικών Εγκαταστάσεων
- Οι Κανονισμοί Διάθεσης Λυμάτων, Ακαθάρτων και Όμβριων
- Οι Κανονισμοί Υδραυλικών Εγκαταστάσεων
- Οι Κανονισμοί Μηχανολογικών Εγκαταστάσεων
- Οι Ευρωκώδικες σε θέματα που δεν καλύπτονται από τους παραπάνω κανονισμούς και αποφάσεις.
- Τα νέα αναλυτικά Τιμολόγια διαφόρων κατηγοριών εργασιών (Η/Μ κ.λπ.) καθώς και τα αντίστοιχα Περιγραφικά Τιμολόγια. (ΦΕΚ 363 Β/19-2-13)
- Ο Ισχύων Κτηριοδομικός Κανονισμός.
- Οι κανονισμοί που αναφέρονται στην Τεχνική Περιγραφή και στις Τεχνικές Προδιαγραφές, καθώς και κάθε άλλη διάταξη που θα ισχύει κατά την ημερομηνία δημοσίευσης της Περίληψης Διακήρυξης της Δημοπρασίας.
- Οι Ε.Τ.Ε.Π (ΦΕΚ 2226 Β/30-7-12)
- Οι ισχύουσες διατάξεις περί ελάχιστων προδιαγραφών ασφαλείας και υγείας που πρέπει να εφαρμόζονται στα προσωρινά ή κινητά εργοτάξια.
- Οι ισχύουσες διατάξεις για υποχρεώσεις λήψης και τήρησης των μέτρων ασφαλείας στις οικοδομές και λοιπά ιδιωτικά τεχνικά έργα.

Αρμόλια, 28 Φεβρουαρίου 2019

ΕΛΕΓΧΘΗΚΕ & ΘΕΩΡΗΘΗΚΕ	96 ΤΜΧΕΘ/4^{ο} Γρ
-Ο-	Ο Συντάξας
ΔΚΤΗΣ/96 ΤΜΧΕΘ	
Θάνος Ιωάννης	Παπαντωνίου Χρήστος
Ανχης (ΜΧ)	Ανθλγος (ΜΧ)

ΓΕΝΙΚΟ ΕΠΙΤΕΛΕΙΟ ΕΘΝΙΚΗΣ ΑΜΥΝΑΣ
96 ΤΑΓΜΑ ΜΗΧΑΝΙΚΟΥ ΕΘΝΟΦΥΛΑΚΗΣ

ΤΕΧΝΙΚΗ ΠΕΡΙΓΡΑΦΗ
«ΤΟΠΟΘΕΤΗΣΗ ΣΚΕΠΩΝ ΜΕ ΦΥΛΛΑ ΛΑΜΑΡΙΝΑΣ ΣΕ 80 ΟΙΚΙΣΚΟΥΣ ΔΙΑΜΟΝΗΣ ΤΟΥ ΚΥΤ ΧΙΟΥ»

Το παρόν έργο συγχρηματοδοτείται από
το Ταμείο Ασύλου, Μετανάστευσης & Ένταξης της Ευρωπαϊκής Ένωσης
Ισότητα, Αλληλεγγύη, Προστασία
Με τη συγχρηματοδότηση της Ελλάδας και της Ευρωπαϊκής Ένωσης

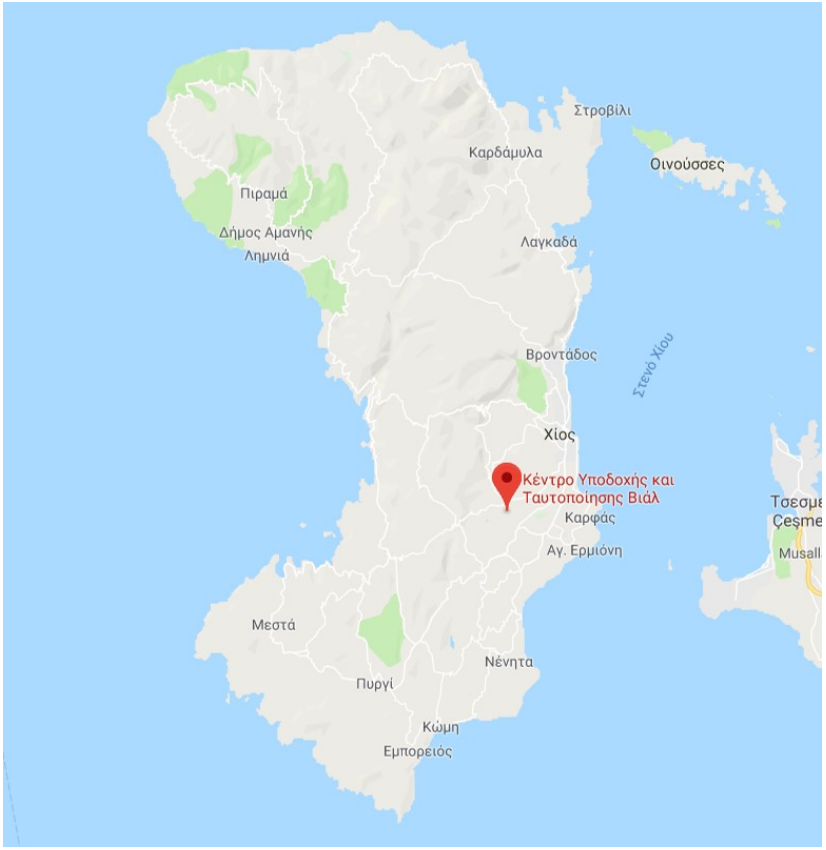

Περιεχόμενα

1. ΙΣΤΟΡΙΚΟ 3
2. ΣΤΟΙΧΕΙΑ ΠΟΥ ΕΛΗΦΘΗΣΑΝ ΥΠΟΨΗ 3
2.1. Σχετικές εκπονηθείσες μελέτες και εκθέσεις απαιτουμένων δαπανών (ΕΑΔ) 3
2.2. Λοιπά στοιχεία 3
3. ΣΚΟΠΟΣ ΜΕΛΕΤΗΣ 3
4. ΠΕΡΙΓΡΑΦΗ ΥΦΙΣΤΑΜΕΝΗΣ ΚΑΤΑΣΤΑΣΗΣ ΚΥΤ ΧΙΟΥ 3
5. ΠΡΟΤΕΙΝΟΜΕΝΗ ΛΥΣΗ 4
5.1. Κατασκευή φέροντα οργανισμού σκεπής (πλαίσια) 5
5.2. Επικάλυψη στέγης - πλαγιοκάλυψη 8
5.3. Μεταφορά των εξωτερικών κλιματιστικών μονάδων 8
6. ΠΡΟΫΠΟΛΟΓΙΣΜΟΣ ΠΡΟΤΕΙΝΟΜΕΝΩΝ ΕΡΓΩΝ 8

Το παρόν έργο συγχρηματοδοτείται από
το Ταμείο Ασύλου, Μετανάστευσης & Ένταξης της Ευρωπαϊκής Ένωσης
Ισότητα, Αλληλεγγύη, Προστασία
Με τη συγχρηματοδότηση της Ελλάδας και της Ευρωπαϊκής Ένωσης

ΜΕΛΕΤΗ
«ΤΟΠΟΘΕΤΗΣΗ ΣΚΕΠΩΝ ΜΕ ΦΥΛΛΑ ΛΑΜΑΡΙΝΑΣ ΣΕ 80 ΟΙΚΙΣΚΟΥΣ ΔΙΑΜΟΝΗΣ ΤΟΥ ΚΥΤ ΧΙΟΥ»

1. ΙΣΤΟΡΙΚΟ

Η μελετώμενη περιοχή περιλαμβάνει το συγκρότημα του Κέντρου Υποδοχής και Ταυτοποίησης (ΚΥΤ) της νήσου Χίου που βρίσκεται στο πρώην εργοστάσιο της ΒΙΑΛ πλησίον του χωριού Χαλκειός, στη Χίο.

Οι φιλοξενούμενοι του οικισμού στεγάζονται σε 80 οικίσκους τύπου containers, ενώ σε διάφορες θέσεις του κτιριακού συγκροτήματος έχουν κατασκευαστεί και λειτουργούν κοινόχρηστοι λουτήρες και τουαλέτες για την εξυπηρέτηση τους.

Το αντικείμενο της μελέτης περιλαμβάνει:

- Την υγρομόνωση της οροφής των 80 οικίσκων του ΚΥΤ Χίου μέσω της τοποθέτησης σκεπών με φύλλα τραπεζοειδών ελασμάτων (λαμαρίνας).

- Την μεταφορά και επανατοποθέτηση των κλιματιστικών εξωτερικών μονάδων που ήδη υπάρχουν στην οροφή των οικίσκων σε νέες θέσεις.

2. ΣΤΟΙΧΕΙΑ ΠΟΥ ΕΛΗΦΘΗΣΑΝ ΥΠΟΨΗ

2.1. Σχετικές εκπονηθείσες μελέτες και εκθέσεις απαιτουμένων δαπανών (ΕΑΔ)

- Η Φ.830/105/40837/Σ.1680/30 Απρ 18/96 ΑΔΤΕ/4^{ο} ΕΓ έκθεση απαιτουμένης δαπάνης με ΑΔΑ:7ΥΕΑ6-4ΗΔ και ΑΔΑΜ:18REQ003026650 2018-05-02 που αφορά στην υλοποίηση του έργου τοποθέτησης σκεπών με φύλλα λαμαρίνας σε 80 οικίσκους διαμονής στο ΚΥΤ Χίου.

- Η Φ.800/48/37359/Σ.787/22 Φεβ 19/96 ΑΔΤΕ/4^{ο} ΕΓ έγκριση 2^{ης} τροποποίησης της τεχνικής περιγραφής του έργου στο σημείο προσδιορισμού του είδους της σκεπής από μονόριχτη σε δίρριχτη, του πάχους του τραπεζοειδούς γαλβανιζέ ελάσματος (λαμαρίνας) από 0,6mm σε 0,35mm, του χρώματος της λαμαρίνας από κεραμιδί σε γαλβανιζέ και των διαστάσεων των κοιλοδοκών από 40Χ40Χ2 σε 30Χ30Χ2.

2.2. Λοιπά στοιχεία

- Καταγραφή επί τόπου στοιχείων που αφορούν την παρούσα μελέτη.

3. ΣΚΟΠΟΣ ΜΕΛΕΤΗΣ

Σκοπός της μελέτης είναι η υγρομόνωση των οροφών 80 οικίσκων διαμονής στο ΚΥΤ Χίου μέσω της τοποθέτησης σκεπών από φύλλα λαμαρίνας.

4. ΠΕΡΙΓΡΑΦΗ ΥΦΙΣΤΑΜΕΝΗΣ ΚΑΤΑΣΤΑΣΗΣ ΚΥΤ ΧΙΟΥ

Σύμφωνα με τις μελέτες και τα στοιχεία της παραγράφου 2 η υφιστάμενη κατάσταση του ΚΥΤ Χίου έχει ως εξής:

Το παρόν έργο συγχρηματοδοτείται από
το Ταμείο Ασύλου, Μετανάστευσης & Ένταξης της Ευρωπαϊκής Ένωσης
Ισότητα, Αλληλεγγύη, Προστασία
Με τη συγχρηματοδότηση της Ελλάδας και της Ευρωπαϊκής Ένωσης

Για την κάλυψη των αναγκών φιλοξενίας του ΚΥΤ Χίου υπάρχουν ογδόντα (80) οικίσκοι διαμονής τύπου container των παρακάτω διαστάσεων:

Οικίσκοι διαστάσεων 11,00x3,10 (Μήκος x Πλάτος).

Οικίσκοι διαστάσεων 12,60x3,10 (Μήκος x Πλάτος).

Οικίσκοι διαστάσεων 9,70x3,10 (Μήκος x Πλάτος).

<u>Προβλήματα υφιστάμενης κατάστασης</u>

- Η οροφή των υπόψη οικίσκων παρουσιάζει εισροή υδάτων στο εσωτερικό των containers κατά τη διάρκεια έντονων βροχοπτώσεων, με αποτέλεσμα να παρουσιάζονται προβλήματα στην ομαλή διαβίωση των φιλοξενούμενων και να εμφανίζονται εκτενή σημάδια υγρασίας στο εσωτερικό των οικίσκων.

- Στην οροφή των οικίσκων είναι τοποθετημένες εξωτερικές κλιματιστικές μονάδες οι οποίες χρειάζεται να μεταφερθούν σε άλλη θέση προκειμένου να είναι δυνατή η πλήρης στεγανοποίηση των οροφών των οικίσκων.

5. ΠΡΟΤΕΙΝΟΜΕΝΗ ΛΥΣΗ

Για την αντιμετώπιση του υφιστάμενου προβλήματος προτείνεται η υγρομόνωση της οροφής των οικίσκων μέσω της τοποθέτησης μεταλλικών σκεπών από φύλλα τραπεζοειδών χαλυβδοελασμάτων (λαμαρίνας) και η ταυτόχρονη μετακίνηση των εξωτερικών κλιματιστικών μονάδων που βρίσκονται στην οροφή των οικίσκων σε άλλη θέση.

Συγκεκριμένα στην οροφή των οικίσκων θα κατασκευαστεί μεταλλική σκεπή δύο κλίσεων (δίρριχτη) με κάλυψη από τραπεζοειδή ελάσματα πάχους 0,35mm, γαλβανιζέ χρώματος, τα οποία θα εδράζονται σε μεταλλικό σκελετό από γαλβανιζέ κοιλοδοκούς πάχους 2mm και τετραγωνικής διατομής 30x30 mm.

Όλα τα υλικά που θα χρησιμοποιηθούν για την κατασκευή του έργου θα είναι αρίστης ποιότητας και θα πληρούν όλες τις προδιαγραφές της Εθνικής και Κοινοτικής νομοθεσίας. Θα πρέπει να είναι εγγυημένα από τον κατασκευαστή τους για χρονικό διάστημα όχι μικρότερο από το προβλεπόμενο στην κείμενη εθνική και ευρωπαϊκή νομοθεσία. Υλικά τα οποία έχουν οποιαδήποτε ατέλεια ή δυσλειτουργία θα απορρίπτονται και ο ανάδοχος θα αναλαμβάνει την αντικατάσταση τους χωρίς οικονομική επιβάρυνση για την υπηρεσία.

Στο σύνολο των εργασιών περιλαμβάνεται η προμήθεια υλικών, φορτοεκφορτώσεις, μεταφορές επί τόπου του έργου, λοιπά εξαρτήματα και εργασία στερέωσης και τοποθέτησης έτοιμων προς χρήση (πλήρως κατασκευασμένων σκεπών). Επίσης περιλαμβάνεται η προμήθεια όλων των αναγκαίων υλικών και μικρούλικών τοποθέτησης έστω και αν δεν περιγράφονται καθώς και η εκτέλεση όλων των εργασιών προσαρμογής προκειμένου το τελικό αποτέλεσμα να είναι το επιθυμητό επιτυγχάνοντας άριστη απόδοση και αξιοπιστία. Το σύνολο της εργασίας περιλαμβάνει την κατασκευή, τοποθέτηση και παράδοση των σκεπών και θα γίνει

Το παρόν έργο συγχρηματοδοτείται από
το Ταμείο Ασύλου, Μετανάστευσης & Ένταξης της Ευρωπαϊκής Ένωσης
Ισότητα, Αλληλεγγύη, Προστασία
Με τη συγχρηματοδότηση της Ελλάδας και της Ευρωπαϊκής Ένωσης

σύμφωνα με τους κανόνες της επιστήμης και της τέχνης. Ειδικότερα απαιτούνται οι παρακάτω εργασίες:

5.1. Κατασκευή φέροντα οργανισμού σκεπής (πλαίσια)

Τα τραπεζοειδή ελάσματα θα εδράζονται σε φέροντα οργανισμό (σκελετό) από μεταλλικά στοιχεία οριζοντίων και καθέτων γαλβανιζέ κοιλοδοκών πάχους 2mm και διατομής 30x30, που θα συγκολληθούν επί του μεταλλικού πλαισίου της οροφής των οικίσκων. Λεπτομέρειες κατασκευής του μεταλλικού σκελετού παρουσιάζονται στα συνημμένα σχέδια Α1 έως Α5 (σε περίπτωση διαφοροποίησης των διαστάσεων των οικίσκων οι διαστάσεις του μεταλλικού σκελετού τροποποιούνται ανάλογα).

Η μεταλλική σκεπή θα είναι δύο κλίσεων (δίρριχτη). Όλα τα μεταλλικά στοιχεία θα ηλεκτροσυγκολληθούν μεταξύ τους με συνεχή ραφή σύμφωνα με τις ισχύουσες προδιαγραφές - ελέγχους και από πιστοποιημένους τεχνίτες. Οι συγκολλήσεις στα γαλβανισμένα μέρη και σημεία θα καλυφθούν με ψυχρό γαλβάνισμα για την προστασία από τη διάβρωση.

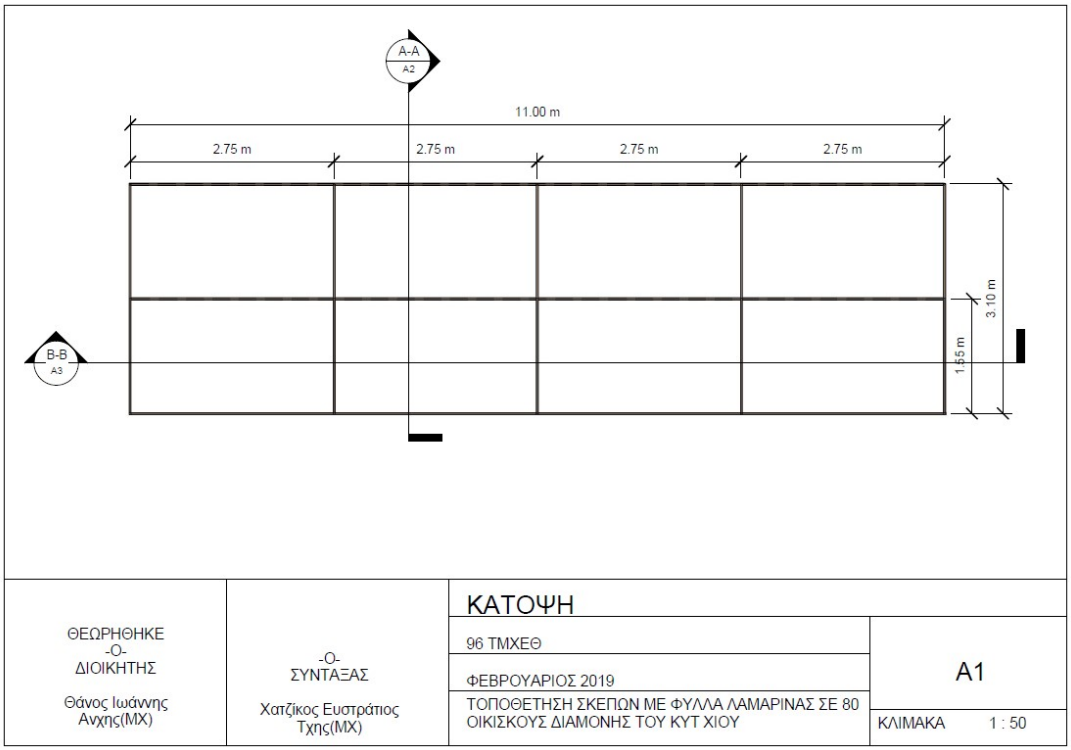

Σχήμα 1: Κάτοψη μεταλλικής σκεπής

Το παρόν έργο συγχρηματοδοτείται από
το Ταμείο Ασύλου, Μετανάστευσης & Ένταξης της Ευρωπαϊκής Ένωσης
Ισότητα, Αλληλεγγύη, Προστασία
Με τη συγχρηματοδότηση της Ελλάδας και της Ευρωπαϊκής Ένωσης

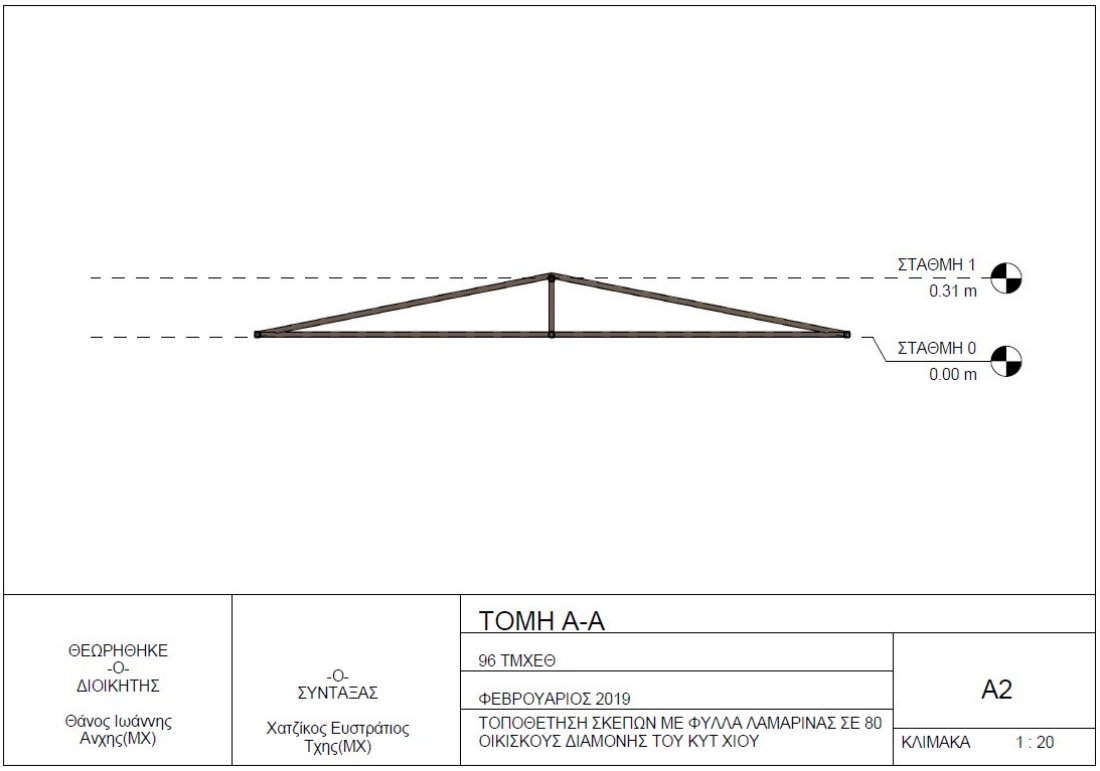

Σχήμα 2: Τομή Α-Α μεταλλικής σκεπής

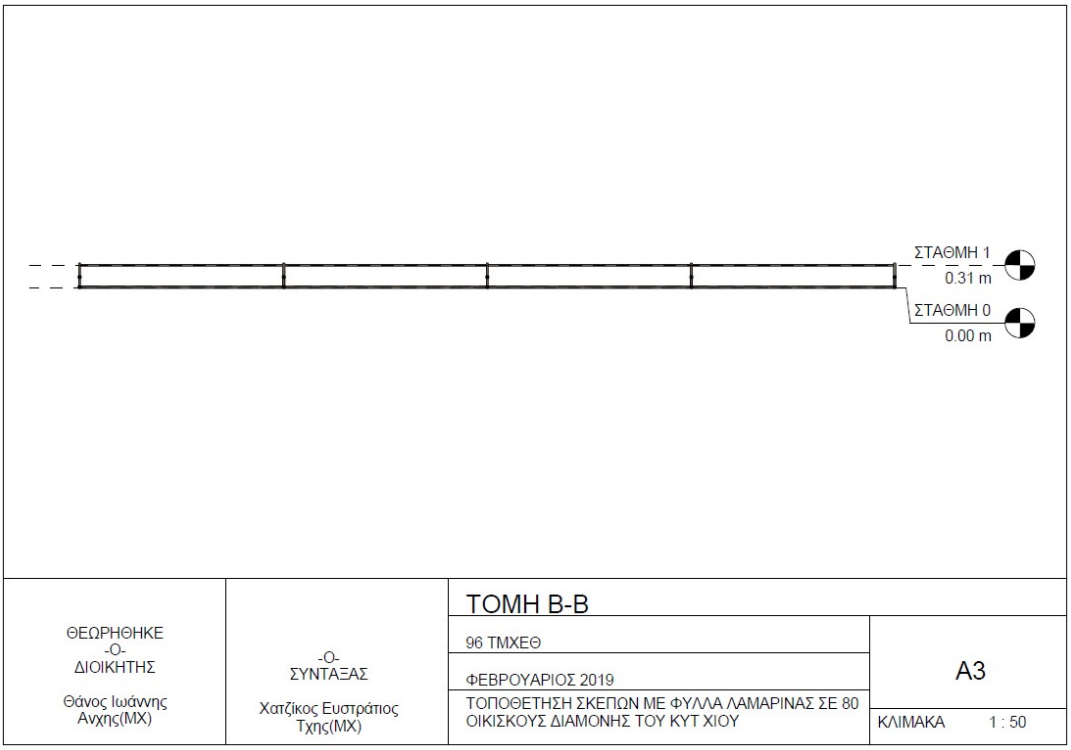

Σχήμα 3: Τομή Β-Β μεταλλικής σκεπής

Το παρόν έργο συγχρηματοδοτείται από
το Ταμείο Ασύλου, Μετανάστευσης & Ένταξης της Ευρωπαϊκής Ένωσης
Ισότητα, Αλληλεγγύη, Προστασία
Με τη συγχρηματοδότηση της Ελλάδας και της Ευρωπαϊκής Ένωσης

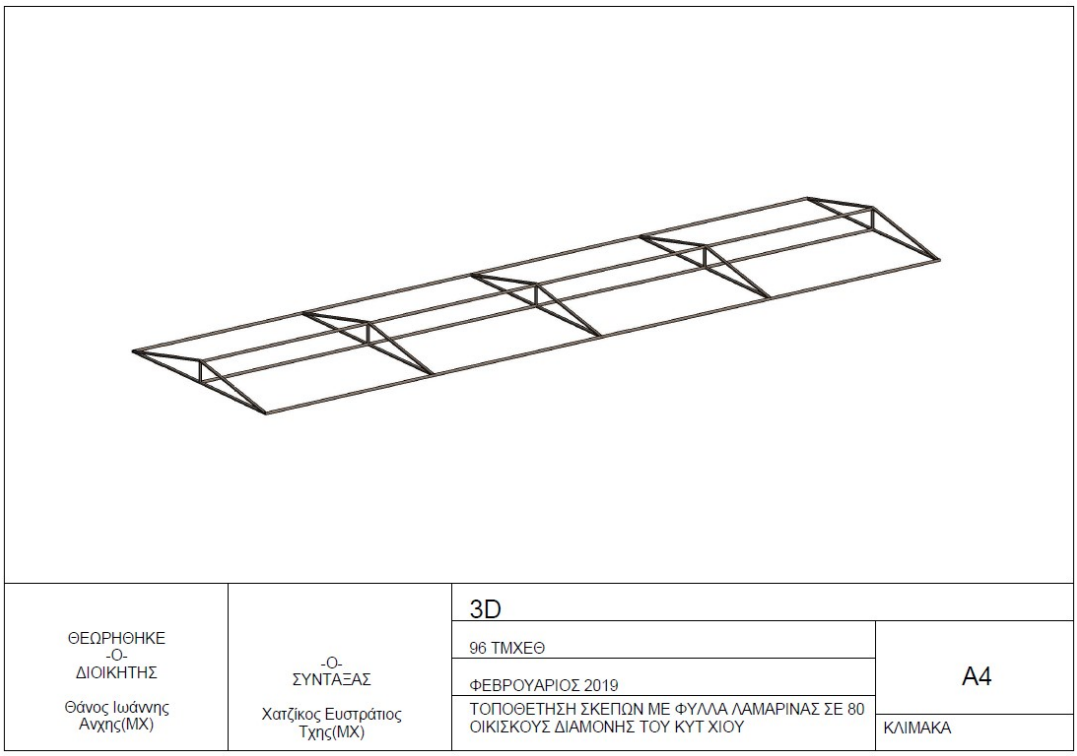

Σχήμα 4: Τρισδιάστατη απεικόνιση μεταλλικής σκεπής

Σχήμα 5: Τρισδιάστατη απεικόνιση μεταλλικής σκεπής με επικάλυψη

Το παρόν έργο συγχρηματοδοτείται από
το Ταμείο Ασύλου, Μετανάστευσης & Ένταξης της Ευρωπαϊκής Ένωσης
Ισότητα, Αλληλεγγύη, Προστασία
Με τη συγχρηματοδότηση της Ελλάδας και της Ευρωπαϊκής Ένωσης

5.2. Επικάλυψη στέγης - πλαγιοκάλυψη

Για την επικάλυψη των στεγών καθώς και για την κάλυψη των πλευρών θα τοποθετηθούν γαλβανισμένα τραπεζοειδή ελάσματα (λαμαρίνα) πάχους 0,35mm σε χρώμα γαλβανιζέ. Τα φύλλα των ελασμάτων θα έχουν επικάλυψη κατά την τοποθέτηση τους τουλάχιστον 10 εκατοστών. Η επικάλυψη της σκεπής θα προεξέχει στις κλίσεις το νερού κατά 20cm, ώστε να επιτυγχάνεται η ομαλή απορροή των όμβριων υδάτων και η προστασία των όψεων των οικίσκων.

Για την στήριξή των ελασμάτων (λαμαρινών) στη φέρουσα κατασκευή θα χρησιμοποιηθούν κατάλληλες αυτοδιάτρητες βίδες ειδικές για να σταθεροποιούνται τα τραπεζοειδή ελάσματα στον μεταλλικό σκελετό, και ταυτόχρονα να υπάρχει στεγανότητα στο σημείο διάτρησης. Η στερέωση των στοιχείων της κάλυψης με τον σκελετό θα εξασφαλίζει σταθερότητα, στερεότητα και απόλυτη στεγανότητα.

Τα πλευρικά ανοίγματα της σκεπής θα καλυφθούν (πλαγιοκάλυψη) επίσης με τραπεζοειδή ελάσματα πάχους 0,35mm, χρώματος ίδιου με αυτό της οροφής. Η πλαγιοκάλυψη θα τοποθετηθεί με τρόπο ώστε να εξασφαλίζεται η πλήρη στεγανότητα και να μην εισέρχονται ύδατα στο εσωτερικό της σκεπής.

5.3. Μεταφορά των εξωτερικών κλιματιστικών μονάδων

Στις οροφές των οικίσκων υφίστανται εξωτερικές κλιματιστικές μονάδες οι οποίες θα πρέπει να μετακινηθούν σε νέες βάσεις, πλευρικά ή στη βάση των οικίσκων, πριν την τοποθέτηση των στεγών. Όπου απαιτηθεί επαναπλήρωση των κλιματιστικών μονάδων με φρέον το κόστος θα επιβαρύνει τον ανάδοχο του έργου. Οι απαιτούμενες επεκτάσεις σωληνώσεων και οι λοιπές μικροεργασίες σύνδεσης, στερέωσης και εύρυθμης λειτουργίας των κλιματιστικών περιλαμβάνονται στο κόστος της εργασίας.

6. ΠΡΟΫΠΟΛΟΓΙΣΜΟΣ ΠΡΟΤΕΙΝΟΜΕΝΩΝ ΕΡΓΩΝ

Α/Α	**ΠΕΡΙΓΡΑΦΗ**	**Μ/Μ**	**ΣΥΝΟΛΙΚΗ ΠΟΣΟΤΗΤΑ**	**ΤΙΜΗ ΜΟΝΑΔΟΣ (χωρίς ΦΠΑ)**	**ΣΥΝΟΛΟ**
1	Τοποθέτηση σκεπών με φύλλα λαμαρίνας σε 80 οικίσκους διαμονής του ΚΥΤ Χίου	Κατ' αποκοπή	1	38.290,60€	**38.290,60€**

-Ο-
ΣΥΝΤΑΞΑΣ

Ιωάννης Θάνος
Ανχης (ΜΧ)

Το παρόν έργο συγχρηματοδοτείται από
το Ταμείο Ασύλου, Μετανάστευσης & Ένταξης της Ευρωπαϊκής Ένωσης
Ισότητα, Αλληλεγγύη, Προστασία
Με τη συγχρηματοδότηση της Ελλάδας και της Ευρωπαϊκής Ένωσης